Möbel LETZ

finden und Wohlfühlen

Typenplan

Stockholm von SCHÖNER WOHNEN - Badezimmer in Eiche natur

Wichtiger Hinweis für Sie

Etwaige Hinweise des Herstellers in dieser Produktinformation, die sich auf die Gewährleistung beziehen, haben für Sie keinerlei Bindungswirkung und können von Ihnen ignoriert werden. Ihre gesetzlichen Gewährleistungsrechte als Verbraucher uns gegenüber, als Ihrem Verkäufer, werden dadurch in keiner Weise berührt oder eingeschränkt.
Sie können sich wegen aller Mängel jederzeit an uns wenden. Darüber hinaus gehende Herstellergarantien bleiben natürlich unberührt. Dieser Artikel wird hergestellt von puris Bad GmbH & Co.KG, Hinterm Gallberg 6a, 59929 Brilon, Deutschland

Möbel Letz GmbH
Am Gewerbepark 11
06895 Zahna-Elster

Tel.: 035383 - 6018 50
Fax.: 035383 - 6018 17

Stockholm

Programm 150

Frontdekore

Nr. 697 Betongrün

Nr. 699 Alby Blue

Nr. 777 Cosmos Grey matt

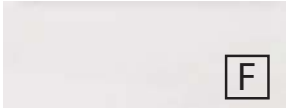

Nr. 793 Edelweiß matt

Nr. 891 Quarzgrau matt

Nr. 893 Titangrau matt

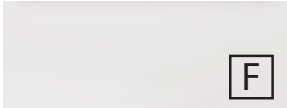

Nr. 722 Polarweiß hgl.

Nr. 639 Eiche Schwarz

Nr. 670 Halifax Eiche

Nr. 698 Cuneo Eiche Grau

Nr. 750 Cardiff Eiche

Nr. 751 Cuneo Eiche Braun

Nr. 771 Cuneo Eiche Natural

Nr. 785 Eiche Natur Nachbildung

F **Folierte Front**

M **Melaminharzbeschichtete Front mit ABS-Kante**

Korpusseitendekore

Nr. 197
Betongrün

Nr. 199
Alby Blue

Nr. 177
Cosmos Grey
matt

Nr. 111
Weiß matt

Nr. 191
Quarzgrau matt

Nr. 193
Titangrau matt

Nr. 139
Eiche Schwarz

Nr. 170
Halifax Eiche

Nr. 198
Cuneo Eiche
Grau

Nr. 150
Cardiff Eiche

Nr. 151
Cuneo Eiche
Braun

Nr. 171
Cuneo Eiche
Natural

Nr. 185
Eiche Natur
Nachbildung

Waschtischplattendekore

Nr. 197 Betongrün

Nr. 199 Alby Blue

Nr. 177 Cosmos Grey matt

Nr. 111 Weiß matt

Nr. 191 Quarzgrau matt

Nr. 193 Titangrau matt

Nr. 139 Eiche Schwarz

Nr. 170 Halifax Eiche

Nr. 198 Cuneo Eiche Grau

Nr. 150 Cardiff Eiche

Nr. 151 Cuneo Eiche Braun

Nr. 171 Cuneo Eiche Natural

Nr. 185 Eiche Natur
Nachbildung

Nr. 143 Schieferoptik

Nr. 174 Hunton Eiche

Waschtischfarben

Mineralguss - Möbelwaschtische

Nr. 1
Weiß

Keramik - Möbelwaschtische

Nr. 1
Weiß

Keramik - Aufsatzwaschtische

Nr. 1 **Málaga**
Weiß

Nr. 1 **Denver**
Weiß

Griffvarianten

aufgesetzte Griffleisten

Nr. 351 Griffleiste in alu matt

Nr. 352 Griffleiste in schwarz matt

Nr. 353 Griffleiste in weiß matt

Grifftraverse in Korpusdekor

Die Unterschränke sind mit einem 40 mm hohen Eingriff ausgestattet und die Ergänzungsschränke verfügen über einen 30 mm hohen Eingriff.

Technik

Auszüge und Schubkästen

Nr. 559

Premium-Technik mit Dämpfung

Türen mit Dämpfungssystem

Stockholm - Typenliste

Flächenspiegel

Tiefenangabe entspricht der Korpustiefe	Tiefe in mm	Breite in mm	Höhe in mm	Artikelnummer	Anschlag	#
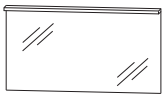 **Flächenspiegel** LED-Beleuchtung oben waagerecht 1 LED-Converter 15 Watt inkl. Kippschalter Dieses Produkt enthält eine Lichtquelle der Energieeffizienzklasse: E						
700 mm breit 5,0 Watt / 574 Lumen / 6000 Kelvin	43	700	656	**FSA437011**		
1000 mm breit 9,0 Watt / 1125 Lumen / 6300 Kelvin	43	1000	656	**FSA431011**		
1200 mm breit 10,5 Watt / 1356 Lumen / 6300 Kelvin	43	1200	656	**FSA431211**		
1400 mm breit 12,0 Watt / 1500 Lumen / 6300 Kelvin	43	1400	656	**FSA431411**		
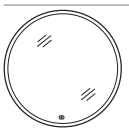 **Flächenspiegel rund mit Spiegelheizung** umlaufende LED-Beleuchtung Lichtfarbe in drei Stufen einstellbar 13,8 Watt / 1501 Lumen / 2700, 4500, 6500 Kelvin 1 LED-Converter 30 Watt 1 Sensor für Emotion-Beleuchtung und Spiegelheizung Heizung schaltet sich automatisch nach 60 Minuten ab Dieses Produkt enthält eine Lichtquelle der Energieeffizienzklasse: F	31	800	800	**FSR508001**		
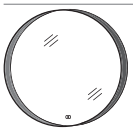 **Flächenspiegel rund mit Spiegelheizung** umlaufendes Rahmenprofil in schwarz umlaufende LED-Beleuchtung im Rahmenprofil Lichtfarbe in drei Stufen einstellbar 15,1 Watt / 1645 Lumen / 2700, 4500, 6500 Kelvin 1 LED-Converter 30 Watt 1 Sensor für Emotion-Beleuchtung und Spiegelheizung Heizung schaltet sich automatisch nach 60 Minuten ab Dieses Produkt enthält eine Lichtquelle der Energieeffizienzklasse: F	50	800	800	**FSR558001**		
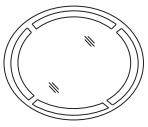 **Flächenspiegel oval mit Spiegelheizung** umlaufende LED-Beleuchtung 1 LED-Converter 30 Watt 35,0 Watt / 1265 Lumen / 3000 - 6000 Kelvin 1 Sensor für Emotion-Beleuchtung und Spiegelheizung Heizung schaltet sich automatisch nach 60 Minuten ab Dieses Produkt enthält eine Lichtquelle der Energieeffizienzklasse: F						
waagerechte Montage	30	1000	800	**FSR50103W**		
senkrechte Montage	30	800	1000	**FSR50103S**		
 Flächenspiegel oval mit Spiegelheizung umlaufende LED-Beleuchtung Lichtfarbe in drei Stufen einstellbar 12,9 Watt / 1404 Lumen / 2700, 4500, 6500 Kelvin 1 LED-Converter 30 Watt 1 Sensor für Emotion-Beleuchtung und Spiegelheizung Heizung schaltet sich automatisch nach 60 Minuten ab Dieses Produkt enthält eine Lichtquelle der Energieeffizienzklasse: F	31	500	900	**FSR505002**		

Stockholm - Typenliste

Tiefenangabe entspricht der Korpustiefe		Tiefe in mm	Breite in mm	Höhe in mm	Artikelnummer	Anschlag	#
Flächenspiegel							
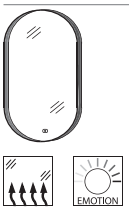	**Flächenspiegel oval mit Spiegelheizung** umlaufendes Rahmenprofil in schwarz umlaufende LED-Beleuchtung im Rahmenprofil Lichtfarbe in drei Stufen einstellbar 14,3 Watt / 1548 Lumen / 2700, 4500, 6500 Kelvin 1 LED-Converter 30 Watt 1 Sensor für Emotion-Beleuchtung und Spiegelheizung Heizung schaltet sich automatisch nach 60 Minuten ab Dieses Produkt enthält eine Lichtquelle der Energieeffizienzklasse: F	50	500	900	**FSR555002**		
	Design Spiegel organische Form umlaufende LED-Beleuchtung Lichtfarbe in drei Stufen einstellbar 10,0 Watt / 940 Lumen / 2700, 4500, 6500 Kelvin 1 LED-Converter 15 Watt 1 Sensor für Emotion-Beleuchtung Dieses Produkt enthält eine Lichtquelle der Energieeffizienzklasse: F	29	450	800	**FSR504504**		
Spiegelschränke							
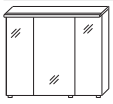 inkl. Griffblöcke in chrom	**Spiegelschrank** 3 Spiegeltüren auf Trägerplatte 2 Mittelwände 6 Glasfachböden Gesimsboden mit LED-Beleuchtung 5,0 Watt / Converter 15 Watt 574 Lumen / 6000 Kelvin 1 Schalter-Steckdosenelement Türbreiten: 196 mm / 296 mm / 196 mm Türen außen mit Chromkante Dieses Produkt enthält eine Lichtquelle der Energieeffizienzklasse: E Optionales Zubehör: LED-Waschplatzbeleuchtung zusätzlicher Glasboden inkl. Träger - Außen zusätzlicher Glasboden inkl. Träger - Innen	150	700	656	**SET427010** PZ106360 FBG170120 FBG278120		

Stockholm - Typenliste

Spiegelschränke

	Tiefenangabe entspricht der Korpustiefe	Tiefe in mm	Breite in mm	Höhe in mm	Artikelnummer	Anschlag	#
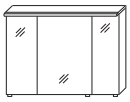 inkl. Griffblöcke in chrom	**Spiegelschrank** 3 Spiegeltüren auf Trägerplatte 2 Mittelwände 6 Glasfachböden Gesimsboden mit LED-Beleuchtung 9,0 Watt / Converter 15 Watt 1125 Lumen / 6300 Kelvin 1 Schalter-Steckdosenelement Türbreiten: 288 mm / 412 mm / 288 mm Türen außen mit Chromkante Dieses Produkt enthält eine Lichtquelle der Energieeffizienzklasse: E Optionales Zubehör: LED-Waschplatzbeleuchtung zusätzlicher Glasboden inkl. Träger - Außen zusätzlicher Glasboden inkl. Träger - Innen	150	1000	656	**SET421010** PZ106390 FBG262120 FBG394120		
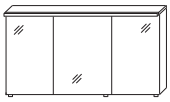 inkl. Griffblöcke in chrom	**Spiegelschrank** 3 Spiegeltüren auf Trägerplatte 2 Mittelwände 6 Glasfachböden Gesimsboden mit LED-Beleuchtung 10,5 Watt / Converter 30 Watt 1356 Lumen / 6300 Kelvin 1 Schalter-Steckdosenelement Türbreiten: 388 mm / 412 mm / 388 mm Türen außen mit Chromkante Dieses Produkt enthält eine Lichtquelle der Energieeffizienzklasse: E Optionales Zubehör: LED-Waschplatzbeleuchtung zusätzlicher Glasboden inkl. Träger - Außen zusätzlicher Glasboden inkl. Träger - Innen	150	1200	656	**SET421210** PZ106312 FBG362120 FBG394120		
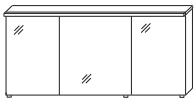 inkl. Griffblöcke in chrom	**Spiegelschrank** 3 Spiegeltüren auf Trägerplatte 2 Mittelwände 6 Glasfachböden Gesimsboden mit LED-Beleuchtung 12,0 Watt / Converter 30 Watt 1500 Lumen / 6300 Kelvin 1 Schalter-Steckdosenelement Türbreiten: 438 mm / 512 mm / 438 mm Türen außen mit Chromkante Dieses Produkt enthält eine Lichtquelle der Energieeffizienzklasse: E Optionales Zubehör: LED-Waschplatzbeleuchtung zusätzlicher Glasboden inkl. Träger - Außen zusätzlicher Glasboden inkl. Träger - Innen	150	1400	656	**SET421410** PZ106312 FBG412120 FBG494120		

Stockholm - Typenliste

Tiefenangabe entspricht der Korpustiefe	Tiefe in mm	Breite in mm	Höhe in mm	Artikelnummer	Anschlag	#
Mineralguss - Möbelwaschtische						
Mineralguss Möbelwaschtisch weiß kombinierbar mit WUA 3870 6G/G9, WUA 1270 6G/G9	500	706	20	**WME33071**		
Mineralguss Möbelwaschtisch weiß kombinierbar mit WUA 3810 6G/G9, WUA 1210 6G/G9	500	1006	20	**WME33101**		
Mineralguss Möbelwaschtisch weiß kombinierbar mit WUA 3812 6G/G9, WUA 1212 6G/G9	500	1206	20	**WME33121**		
Mineralguss Möbelwaschtisch weiß kombinierbar mit WUA 382D 6G/G9, WUA 122D 6G/G9	500	1206	20	**WME332D1**		
Keramik - Möbelwaschtische						
Keramik Möbelwaschtisch weiß kombinierbar mit WUA 3870 6G/G9, WUA 1270 6G/G9	500	720	15	**WTM44071**		
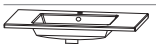 **Keramik Möbelwaschtisch** weiß kombinierbar mit WUA 3810 6G/G9, WUA 1210 6G/G9	500	1020	15	**WTM44101**		
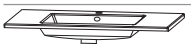 **Keramik Möbelwaschtisch** weiß kombinierbar mit WUA 3812 6G/G9, WUA 1212 6G/G9	500	1220	15	**WTM44121**		
Keramik Möbelwaschtisch weiß kombinierbar mit WUA 382D 6G/G9, WUA 122D 6G/G9	500	1220	15	**WTM442D1**		
Keramik Möbelwaschtisch weiß kombinierbar mit WUA 384D 6G/G9, WUA 124D 6G/G9	500	1420	18	**WTM444D1**		

Die Angabe des Waschtisch-Herstellers entnehmen Sie bitte der Übersicht, die Sie am Anfang des Verkaufshandbuches finden.

Stockholm - Typenliste

Tiefenangabe entspricht der Korpustiefe	Tiefe in mm	Breite in mm	Höhe in mm	Artikelnummer	Anschlag	#
Keramik - Aufsatzwaschtisch						
Keramik - Aufsatzwaschtisch Málaga weiß mit Hahnlochbohrung mit Überlauf	420	550	95	**WTA42551**		
passender Waschtischplattenausschnitt				**AUS425528**		
Keramik - Aufsatzwaschtisch Denver oval weiß mit Hahnlochbohrung inkl. Permanentablauf	390	570	130	**WTA40001**		
passender Waschtischplattenausschnitt				**AUS400028**		
Waschtischplatten						
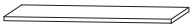 **Waschtischplatte mit ABS-Kante** Bitte Farbvariante angeben						
Breite 708 mm für 1 Waschtischausschnitt mittig	495	708	28	**APA507053**		
Breite 1008 mm für 1 Waschtischausschnitt mittig	495	1008	28	**APA501053**		
Breite 1108 mm für 1 Waschtischausschnitt links oder rechts	495	1108	28	**APA501153**		
Breite 1208 mm für 1 oder 2 Waschtischausschnitte	495	1208	28	**APA501253**		
Breite 1308 mm für 1 Waschtischausschnitt links oder rechts	495	1308	28	**APA501353**		
Breite 1408 mm für 1 oder 2 Waschtischausschnitte	495	1408	28	**APA501453**		
Breite 1508 mm für 1 Waschtischausschnitt links oder rechts	495	1508	28	**APA501553**		
Breite 1608 mm für 1 Waschtischausschnitt links oder rechts	495	1608	28	**APA501653**		
Breite 1708 mm für 1 oder 2 Waschtischausschnitte	495	1708	28	**APA501753**		
Breite 1808 mm für 1 oder 2 Waschtischausschnitte	495	1808	28	**APA501853**		
Breite 1908 mm für 1 Waschtischausschnitt links oder rechts	495	1908	28	**APA501953**		
Breite 2008 mm für 1 oder 2 Waschtischausschnitte	495	2008	28	**APA502053**		
breitenvariabel **Preis je lfm.**	495	604-2600	28	**APN60V28**		
Bitte beachten Sie den Aufpreis für die Waschtischausschnitte.						

Die Angabe des Waschtisch-Herstellers entnehmen Sie bitte der Übersicht, die Sie am Anfang des Verkaufshandbuches finden.

Stockholm - Typenliste

Tiefenangabe entspricht der Korpustiefe	Tiefe in mm	Breite in mm	Höhe in mm	Artikelnummer	Anschlag	#
Waschtischunterschränke für Möbelwaschtische						
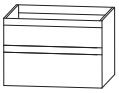 Höhe 480 mm						
Waschtischunterschrank 1 Metallschubkasten mit Einzugsdämpfung und Siphonausschnitt inkl. Metallverkleidung 1 Metallauszug mit Einzugsdämpfung und Reling						
für Möbelwaschtische						
700 mm breit mit aufgesetzter Griffleiste	470	700	480	**WUA38706G**		
700 mm breit mit Holztraverse in Korpusdekor	470	700	480	**WUA3870G9**		
1000 mm breit mit aufgesetzter Griffleiste	470	1000	480	**WUA38106G**		
1000 mm breit mit Holztraverse in Korpusdekor	470	1000	480	**WUA3810G9**		
1200 mm breit mit aufgesetzter Griffleiste	470	1200	480	**WUA38126G**		
1200 mm breit mit Holztraverse in Korpusdekor	470	1200	480	**WUA3812G9**		
Optionales Zubehör:						
Raumsparsiphon DN 40				PZ1367		
Raumsparsiphon DN 32				PZ1423		
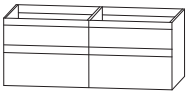 Höhe 480 mm						
Waschtischunterschrank für Doppelwaschtisch 2 Waschtischunterschränke (600/700 mm + 600/700 mm), je: 1 Metallschubkasten mit Einzugsdämpfung und Siphonausschnitt inkl. Metallverkleidung 1 Metallauszug mit Einzugsdämpfung und Reling						
für Möbelwaschtische						
1200 mm breit mit aufgesetzter Griffleiste	470	1200	480	**WUA382D6G**		
1200 mm breit mit Holztraverse in Korpusdekor	470	1200	480	**WUA382DG9**		
1400 mm breit mit aufgesetzter Griffleiste	470	1400	480	**WUA384D6G**		
1400 mm breit mit Holztraverse in Korpusdekor	470	1400	480	**WUA384DG9**		
Optionales Zubehör:						
Raumsparsiphon DN 40 (2 Stück bestellen)				PZ1367		
Raumsparsiphon DN 32 (2 Stück bestellen)				PZ1423		
Höhe 280 mm						
Waschtischunterschrank 1 Metallauszug mit Einzugsdämpfung und Siphonausschnitt inkl. Metallverkleidung						
für Möbelwaschtische						
700 mm breit mit aufgesetzter Griffleiste	470	700	280	**WUA12706G**		
700 mm breit mit Holztraverse in Korpusdekor	470	700	280	**WUA1270G9**		
1000 mm breit mit aufgesetzter Griffleiste	470	1000	280	**WUA12106G**		
1000 mm breit mit Holztraverse in Korpusdekor	470	1000	280	**WUA1210G9**		
1200 mm breit mit aufgesetzter Griffleiste	470	1200	280	**WUA12126G**		
1200 mm breit mit Holztraverse in Korpusdekor	470	1200	280	**WUA1212G9**		
Optionales Zubehör:						
Raumschaffer-Siphon DN 32				PZ1407		

Stockholm - Typenliste

Tiefenangabe entspricht der Korpustiefe	Tiefe in mm	Breite in mm	Höhe in mm	Artikelnummer	Anschlag	#
Waschtischunterschränke für Möbelwaschtische						
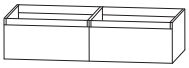 Höhe 280 mm **Waschtischunterschrank für Doppelwaschtisch** 2 Waschtischunterschränke (600/700 mm + 600/700 mm), je: 1 Metallauszug mit Einzugsdämpfung und Siphonausschnitt inkl. Metallverkleidung für Möbelwaschtische						
1200 mm breit mit aufgesetzter Griffleiste	470	1200	280	**WUA122D6G**		
1200 mm breit mit Holztraverse in Korpusdekor	470	1200	280	**WUA122DG9**		
1400 mm breit mit aufgesetzter Griffleiste	470	1400	280	**WUA124D6G**		
1400 mm breit mit Holztraverse in Korpusdekor	470	1400	280	**WUA124DG9**		
Optionales Zubehör: Raumschaffer-Siphon DN 32 (2 Stück bestellen)				PZ1407		
Waschtischunterschränke für Aufsatzwaschtische auf Waschtischplatten						
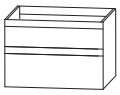 Höhe 480 mm **Waschtischunterschrank** 1 Metallschubkasten mit Einzugsdämpfung und Siphonausschnitt inkl. Metallverkleidung 1 Metallauszug mit Einzugsdämpfung und Reling für Aufsatzwaschtische auf Waschtischplatten						
700 mm breit mit aufgesetzter Griffleiste	470	700	480	**WUA38707G**		
700 mm breit mit Holztraverse in Korpusdekor	470	700	480	**WUP3870G9**		
1000 mm breit mit aufgesetzter Griffleiste	470	1000	480	**WUA38107G**		
1000 mm breit mit Holztraverse in Korpusdekor	470	1000	480	**WUP3810G9**		
1200 mm breit mit aufgesetzter Griffleiste	470	1200	480	**WUA38127G**		
1200 mm breit mit Holztraverse in Korpusdekor	470	1200	480	**WUP3812G9**		
Optionales Zubehör: Raumsparsiphon DN 40 Raumsparsiphon DN 32				 PZ1367 PZ1423		
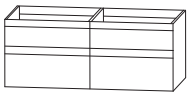 Höhe 480 mm **Waschtischunterschrank für Doppelwaschtisch** 2 Waschtischunterschränke (600 mm + 600 mm), je: 1 Metallschubkasten mit Einzugsdämpfung und Siphonausschnitt inkl. Metallverkleidung 1 Metallauszug mit Einzugsdämpfung und Reling für Aufsatzwaschtische auf Waschtischplatten						
1200 mm breit mit aufgesetzter Griffleiste	470	1200	480	**WUA382D7G**		
1200 mm breit mit Holztraverse in Korpusdekor	470	1200	480	**WUP382DG9**		
Optionales Zubehör: Raumsparsiphon DN 40 (2 Stück bestellen) Raumsparsiphon DN 32 (2 Stück bestellen)				 PZ1367 PZ1423		

Stockholm - Typenliste

Tiefenangabe entspricht der Korpustiefe	Tiefe in mm	Breite in mm	Höhe in mm	Artikelnummer	Anschlag	#
Waschtischunterschränke für Aufsatzwaschtische auf Waschtischplatten						
Höhe 280 mm **Waschtischunterschrank** 1 Metallauszug mit Einzugsdämpfung und Siphonausschnitt inkl. Metallverkleidung für Aufsatzwaschtische auf Waschtischplatten						
700 mm breit mit aufgesetzter Griffleiste	470	700	280	**WUP12707G**		
700 mm breit mit Holztraverse in Korpusdekor	470	700	280	**WUP1270G9**		
1000 mm breit mit aufgesetzter Griffleiste	470	1000	280	**WUP12107G**		
1000 mm breit mit Holztraverse in Korpusdekor	470	1000	280	**WUP1210G9**		
1200 mm breit mit aufgesetzter Griffleiste	470	1200	280	**WUP12127G**		
1200 mm breit mit Holztraverse in Korpusdekor	470	1200	280	**WUP1212G9**		
Optionales Zubehör: Raumschaffer-Siphon DN 32				PZ1407		
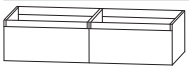 Höhe 280 mm **Waschtischunterschrank für Doppelwaschtisch** 2 Waschtischunterschränke (600 mm + 600 mm), je: 1 Metallauszug mit Einzugsdämpfung und Siphonausschnitt inkl. Metallverkleidung für Aufsatzwaschtische auf Waschtischplatten						
1200 mm breit mit aufgesetzter Griffleiste	470	1200	280	**WUP122D7G**		
1200 mm breit mit Holztraverse in Korpusdekor	470	1200	280	**WUP122DG9**		
Optionales Zubehör: Raumschaffer-Siphon DN 32 (2 Stück bestellen)				PZ1407		
Plattenunterschränke						
Höhe 280 mm **Plattenunterschränke** 1 Metallauszug mit Einzugsdämpfung inkl. Reling zur Kombination mit Waschtischplatten						
300 mm breit mit aufgesetzter Griffleiste	470	300	280	**UTA12307G**		
300 mm breit mit Holztraverse in Korpusdekor	470	300	280	**UTA1230G9**		
400 mm breit mit aufgesetzter Griffleiste	470	400	280	**UTA12407G**		
400 mm breit mit Holztraverse in Korpusdekor	470	400	280	**UTA1240G9**		
600 mm breit mit aufgesetzter Griffleiste	470	600	280	**UTA12607G**		
600 mm breit mit Holztraverse in Korpusdekor	470	600	280	**UTA1260G9**		
700 mm breit mit aufgesetzter Griffleiste	470	700	280	**UTA12707G**		
700 mm breit mit Holztraverse in Korpusdekor	470	700	280	**UTA1270G9**		
800 mm breit mit aufgesetzter Griffleiste	470	800	280	**UTA12807G**		
800 mm breit mit Holztraverse in Korpusdekor	470	800	280	**UTA1280G9**		

Stockholm - Typenliste

Tiefenangabe entspricht der Korpustiefe	Tiefe in mm	Breite in mm	Höhe in mm	Artikelnummer	Anschlag	#
Plattenunterschränke						
Höhe 200 mm						
Plattenunterschränke 1 Metallschubkasten mit Einzugsdämpfung zur Kombination mit Waschtischplatten						
300 mm breit mit aufgesetzter Griffleiste	470	300	200	**UTA11307G**		
300 mm breit mit Holztraverse in Korpusdekor	470	300	200	**UTA1130G9**		
400 mm breit mit aufgesetzter Griffleiste	470	400	200	**UTA11407G**		
400 mm breit mit Holztraverse in Korpusdekor	470	400	200	**UTA1140G9**		
600 mm breit mit aufgesetzter Griffleiste	470	600	200	**UTA11607G**		
600 mm breit mit Holztraverse in Korpusdekor	470	600	200	**UTA1160G9**		
700 mm breit mit aufgesetzter Griffleiste	470	700	200	**UTA11707G**		
700 mm breit mit Holztraverse in Korpusdekor	470	700	200	**UTA1170G9**		
800 mm breit mit aufgesetzter Griffleiste	470	800	200	**UTA11807G**		
800 mm breit mit Holztraverse in Korpusdekor	470	800	200	**UTA1180G9**		
Hochschränke						
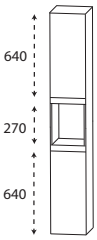						
Hochschrank 2 Türen 2 Glasfachböden (o.) 2 Glasfachböden (u.) 1 offenes Fach						
300 mm breit mit aufgesetzter Griffleiste	300	300	1630	**HNA023003**	L/R	
300 mm breit mit Holztraverse in Korpusdekor	300	300	1630	**HNA0230TG**	L/R	
400 mm breit mit aufgesetzter Griffleiste	300	400	1630	**HNA024003**	L/R	
400 mm breit mit Holztraverse in Korpusdekor	300	400	1630	**HNA0240TG**	L/R	
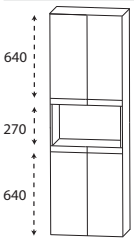						
Hochschrank 4 Türen 2 Glasfachböden (o.) 2 Glasfachböden (u.) 1 offenes Fach						
600 mm breit mit aufgesetzter Griffleiste	300	600	1630	**HNA026003**		
600 mm breit mit Holztraverse in Korpusdekor	300	600	1630	**HNA0260TG**		

Stockholm - Typenliste

Mittelschränke

Tiefenangabe entspricht der Korpustiefe	Tiefe in mm	Breite in mm	Höhe in mm	Artikelnummer	Anschlag	#
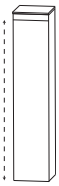 1280						
Mittelschrank 1 Tür 4 Glasfachböden 1 Abdeckplatte 325 mm tief						
300 mm breit mit aufgesetzter Griffleiste	300	300	1336	**MNA813A03**	L/R	
300 mm breit mit Holztraverse in Korpusdekor	300	300	1326	**MNA813ATG**	L/R	
400 mm breit mit aufgesetzter Griffleiste	300	400	1336	**MNA814A03**	L/R	
400 mm breit mit Holztraverse in Korpusdekor	300	400	1326	**MNA814ATG**	L/R	
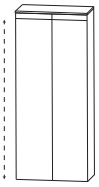 1280						
Mittelschrank 2 Türen 4 Glasfachböden 1 Abdeckplatte 325 mm tief						
600 mm breit mit aufgesetzter Griffleiste	300	600	1336	**MNA816A03**		
600 mm breit mit Holztraverse in Korpusdekor	300	600	1326	**MNA816ATG**		
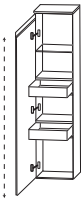 1280						
Mittelschrank mit Innenschubkästen 1 Tür 1 Glasfachboden (o.) 2 Innenschubkästen mit Einzugsdämpfung 1 Abdeckplatte 325 mm tief						
300 mm breit mit aufgesetzter Griffleiste	300	300	1336	**MNA843A03**	L/R	
300 mm breit mit Holztraverse in Korpusdekor	300	300	1326	**MNA843ATG**	L/R	
400 mm breit mit aufgesetzter Griffleiste	300	400	1336	**MNA844A03**	L/R	
400 mm breit mit Holztraverse in Korpusdekor	300	400	1326	**MNA844ATG**	L/R	
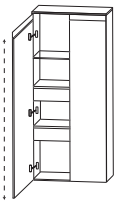 1280						
Mittelschrank 2 Türen 1 Glasfachboden (o.) 2 Innenschubkästen mit Einzugsdämpfung 1 Abdeckplatte 325 mm tief						
600 mm breit mit aufgesetzter Griffleiste	300	600	1336	**MNA846A03**		
600 mm breit mit Holztraverse in Korpusdekor	300	600	1326	**MNA846ATG**		

Highboards

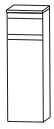 160 640						
Highboard 1 Metallschubkasten mit Einzugsdämpfung 1 Tür 1 Glasfachboden 1 Abdeckplatte 325 mm tief						
300 mm breit mit aufgesetzter Griffleiste	300	300	896	**HBA553A03**	L/R	
400 mm breit mit aufgesetzter Griffleiste	300	400	896	**HBA554A03**	L/R	

Stockholm - Typenliste

Tiefenangabe entspricht der Korpustiefe	Tiefe in mm	Breite in mm	Höhe in mm	Artikelnummer	Anschlag	#
Highboards						
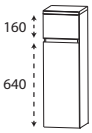 **Highboard** 1 Metallschubkasten mit Einzugsdämpfung 1 Tür 1 Glasfachboden 1 Abdeckplatte 325 mm tief						
300 mm breit mit Holztraverse in Korpusdekor	300	300	846	**HBA553ATG**	L/R	
400 mm breit mit Holztraverse in Korpusdekor	300	400	846	**HBA554ATG**	L/R	
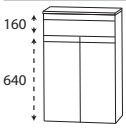 **Highboard** 1 Metallschubkasten mit Einzugsdämpfung 2 Türen 1 Glasfachboden 1 Abdeckplatte 325 mm tief						
600 mm breit mit aufgesetzter Griffleiste	300	600	896	**HBA556A03**		
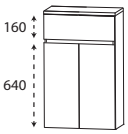 **Highboard** 1 Metallschubkasten mit Einzugsdämpfung 2 Türen 1 Glasfachboden 1 Abdeckplatte 325 mm tief						
600 mm breit mit Holztraverse in Korpusdekor	300	600	846	**HBA556ATG**		
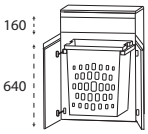 **Highboard mit Wäscheauszug** 1 Metallschubkasten mit Einzugsdämpfung 1 Wäscheauszug mit Kunststoffkorb Volumen Wäscheauszug: 40 Liter 1 Abdeckplatte 325 mm tief						
600 mm breit mit aufgesetzter Griffleiste	300	600	896	**HBA556A3W**		
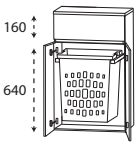 **Highboard mit Wäscheauszug** 1 Metallschubkasten mit Einzugsdämpfung 1 Wäscheauszug mit Kunststoffkorb Volumen Wäscheauszug: 40 Liter 1 Abdeckplatte 325 mm tief						
600 mm breit mit Holztraverse in Korpusdekor	300	600	846	**HBA556ATW**		
Oberschränke						
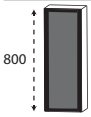 **Oberschrank** 1 Glasrahmentür mit Rauchglas in Anthrazit 2 Glasfachböden	150	300	800	**OGA5132**	L/R	

Stockholm - Typenliste

Tiefenangabe entspricht der Korpustiefe	Tiefe in mm	Breite in mm	Höhe in mm	Artikelnummer	Anschlag	#
Oberschränke						
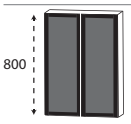 800 **Oberschrank** 2 Glasrahmentüren mit Rauchglas in Anthrazit 2 Glasfachböden	150	600	800	**OGA5162**		
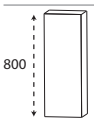 800 **Oberschrank** 1 Tür 2 Glasfachböden	150 150	300 400	800 800	**OGA5130TG** **OGA5140TG**	L/R L/R	
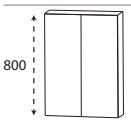 800 **Oberschrank** 2 Türen 2 Glasfachböden	150	600	800	**OGA5160TG**		
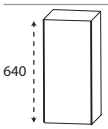 640 **Oberschrank** 1 Tür 1 Glasfachboden	150 150	300 400	640 640	**OGA4130TG** **OGA4140TG**	L/R L/R	
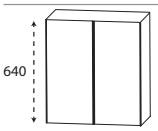 640 **Oberschrank** 2 Türen 1 Glasfachboden	150	600	640	**OGA4160TG**		
Unterschränke						
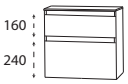 160 240 **Unterschrank** 1 Metallschubkasten mit Einzugsdämpfung 1 Metallauszug mit Einzugsdämpfung 1 Abdeckplatte 325 mm tief						
300 mm breit mit aufgesetzter Griffleiste	300	300	496	**UNA383A03**		
300 mm breit mit Holztraverse in Korpusdekor	300	300	496	**UNA343ATG**		
400 mm breit mit aufgesetzter Griffleiste	300	400	496	**UNA384A03**		
400 mm breit mit Holztraverse in Korpusdekor	300	400	496	**UNA344ATG**		
600 mm breit mit aufgesetzter Griffleiste	300	600	496	**UNA386A03**		
600 mm breit mit Holztraverse in Korpusdekor	300	600	496	**UNA346ATG**		

Stockholm - Typenliste

Tiefenangabe entspricht der Korpustiefe	Tiefe in mm	Breite in mm	Höhe in mm	Artikelnummer	Anschlag	#
Sitzbänke						
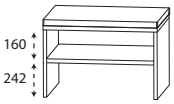 **Sitzbank** 1 Ablagefach 1 Sitzkissen aus Kunstleder Farbvariante entspricht der Korpusfarbe						
Sitzkissen in creme-weiß	450	600	508	**SETBANK6W**		
Sitzkissen in schwarz	450	600	508	**SETBANK6S**		
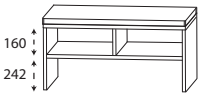 **Sitzbank** 2 Ablagefächer 1 Sitzkissen aus Kunstleder Farbvariante entspricht der Korpusfarbe						
Sitzkissen in creme-weiß	450	900	508	**SETBANK9W**		
Sitzkissen in schwarz	450	900	508	**SETBANK9S**		
Glas - Ablageboarde						
Glas - Ablageboard						
400 mm breit inkl. 2 Metallhalter	130	400	8	**ABG134008**		
600 mm breit inkl. 2 Metallhalter	130	600	8	**ABG136008**		
700 mm breit inkl. 2 Metallhalter	130	700	8	**ABG137008**		
1000 mm breit inkl. 3 Metallhalter	130	1000	8	**ABG131008**		
1200 mm breit inkl. 3 Metallhalter	130	1200	8	**ABG131208**		
Zubehör						
Handtuchhalter chrom glänzend nach vorne geöffnet zur Montage am Korpus Korpustiefe und -höhe beachten!	380	50	10	**PZ112745**		
Handtuchhalter einarmig ausziehbar chrom zur Montage an der Wand	567	44	44	**PZ11371**		

Stockholm - Typenliste

Zubehör

	Tiefenangabe entspricht der Korpustiefe	Tiefe in mm	Breite in mm	Höhe in mm	Artikelnummer	Anschlag	#
	Handtuchhalter zweiarmig ausziehbar chrom zur Montage an der Wand	562	87	47	**PZ11372**		
	LED-Schubkasten-Innenbeleuchtung Magnetleiste zum Aufkleben, Leuchte zum Laden entnehmbar Akkubetriebene LED-Leuchte mit Bewegungssensor das Licht wird durch die Bewegung eingeschaltet 15 Sekunden nach der letzten Bewegung schaltet sich die Beleuchtung automatisch ab USB-C Anschluss An-/Aus-Schalter ohne Netzteil 1,0 Watt / 50 Lumen / 3000 Kelvin	12	400	35	**PZ115840**		
	zusätzlicher Griffblock für Spiegeltür zum Anschrauben an Trägerplatten Bitte pro Tür einen Spiegelgriff mitbestellen! chrom schwarz				 **PZ1126** **PZ112630**		
	LED-Waschplatzbeleuchtung 2,4 Watt / 168 Lumen / 6500 Kelvin zur Montage hinter dem Spiegelschrank 1 Schalterelement Dieses Produkt enthält eine Lichtquelle der Energieeffizienzklasse: G		560		**PZ106360**		
	LED-Waschplatzbeleuchtung 3,9 Watt / 287 Lumen / 6500 Kelvin zur Montage hinter dem Spiegelschrank 1 Schalterelement Dieses Produkt enthält eine Lichtquelle der Energieeffizienzklasse: G		860		**PZ106390**		
	LED-Waschplatzbeleuchtung 5,3 Watt / 371 Lumen / 6500 Kelvin zur Montage hinter dem Spiegelschrank 1 Schalterelement Dieses Produkt enthält eine Lichtquelle der Energieeffizienzklasse: G		1160		**PZ106312**		
	Raumschaffer-Geruchsverschluss Ablauf aus Kunststoff, in weiß Nennweite: 40 mm				**PZ1367**		
	Raumschaffer-Geruchsverschluss Ablauf aus Kunststoff, in weiß Nennweite: 32 mm				**PZ1423**		
	Raumschaffer-Geruchsverschluss Ablauf aus Kunststoff, in weiß Nennweite: 32 mm für Gästebäder				**PZ1407**		

Stockholm - Planungsbeispiele

STK-0170-1

1 Spiegelschrank	SET427010	
1 Keramik Waschtisch, weiß	WTM44071	
1 Waschtischunterschrank	WUA38706G	
	Summe	

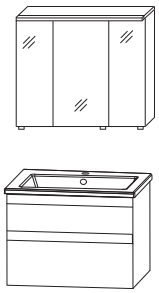

700 mm breit

STK-0110-1

1 Spiegelschrank	SET421010	
1 Keramik Waschtisch, weiß	WTM44101	
1 Waschtischunterschrank	WUA38106G	
	Summe	

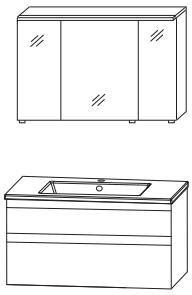

1000 mm breit

STK-0112-1

1 Spiegelschrank	SET421210	
1 Keramik Waschtisch, weiß	WTM44121	
1 Waschtischunterschrank	WUA38126G	
	Summe	

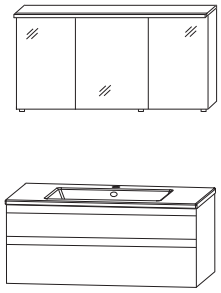

1200 mm breit

STK-0112-2

1 Spiegelschrank	SET421210	
1 Keramik Doppelwaschtisch, weiß	WTM442D1	
1 Waschtischunterschrank	WUA382D6G	
	Summe	

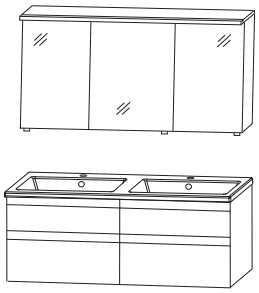

1200 mm breit

Stockholm - Installationsmaße

WME 3307 1
Unterschrankhöhe 480 mm

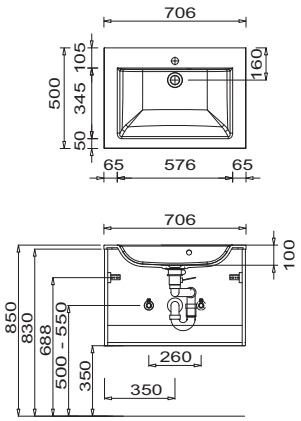

WME 3310 1
Unterschrankhöhe 480 mm

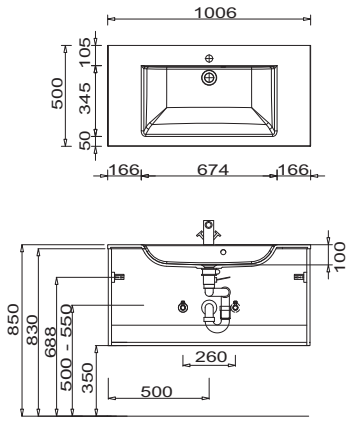

WME 3312 1
Unterschrankhöhe 480 mm

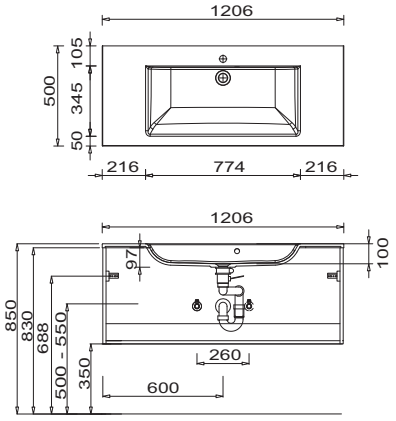

WME 332D 1
Unterschrankhöhe 480 mm

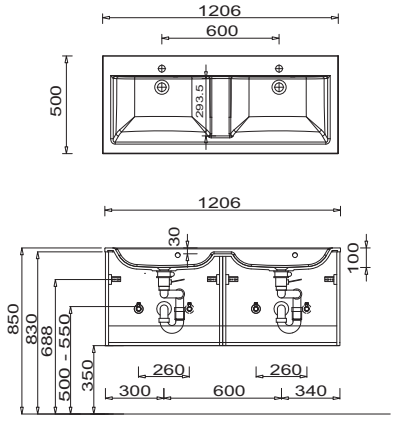

WME 3307 1
Unterschrankhöhe 280 mm

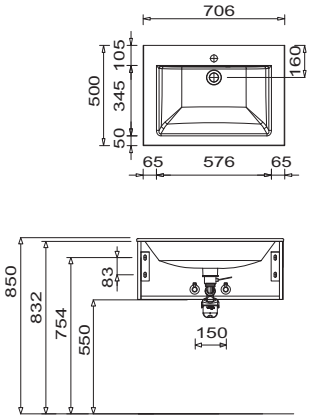

WME 3310 1
Unterschrankhöhe 280 mm

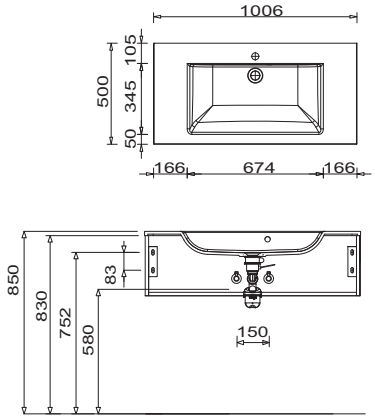

Toleranzen:
Die Maßtoleranzen (+/- 5mm) und Ebenheitstoleranzen (DIN 18202) unterliegen den üblichen materialspezifischen Toleranzen für Bauwerkstoffe, anlehnend an die DIN 18202.

Mineralguss:
Die Temperatur des Gebrauchswassers darf 55° C nicht überschreiten. Haarfärbemittel müssen bei Kontakt mit der Oberfläche sofort entfernt werden, um Fleckenbildung zu vermeiden.
Toleranzen:
Die Maßtoleranzen (+/- 5mm) und Ebenheitstoleranzen (DIN 18202)unterliegen den üblichen materialspezifischen Toleranzen für Bauwerkstoffe, anlehnend an die DIN 18202.

Stockholm - Installationsmaße

WME 3312 1
Unterschrankhöhe 280 mm

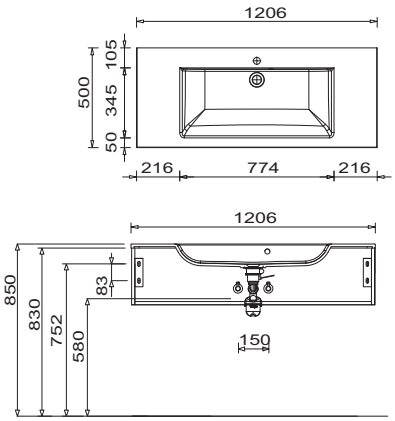

WME 332D 1
Unterschrankhöhe 280 mm

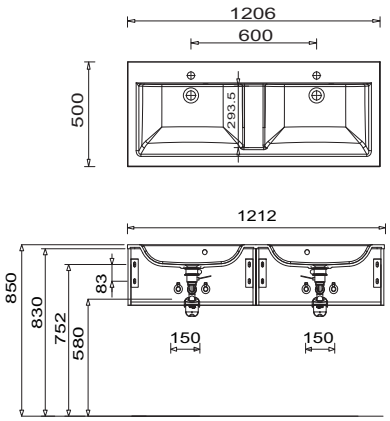

WTM 4407 1
Unterschrankhöhe 480 mm

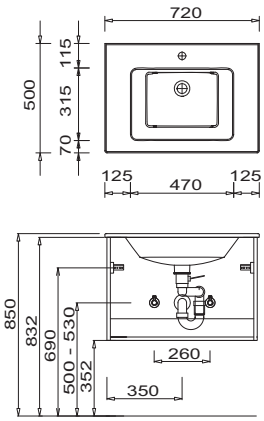

WTM 4410 1
Unterschrankhöhe 480 mm

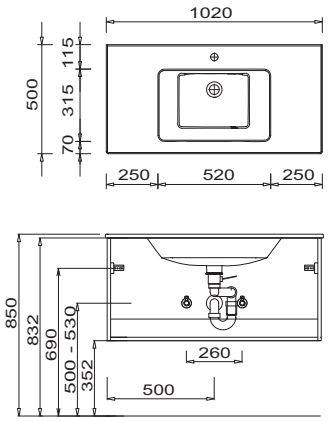

WTM 4412 1
Unterschrankhöhe 480 mm

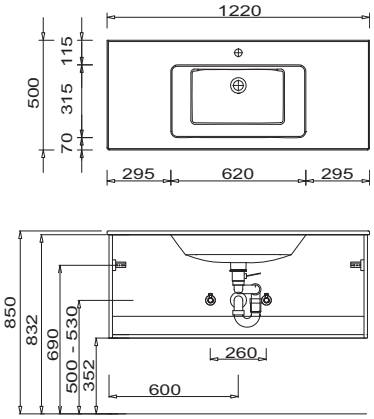

WTM 442D 1
Unterschrankhöhe 480 mm

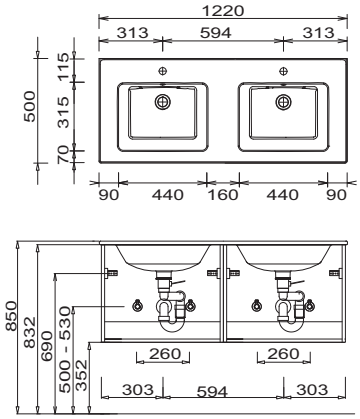

Toleranzen:
Die Maßtoleranzen (+/- 5mm) und Ebenheitstoleranzen (DIN 18202) unterliegen den üblichen materialspezifischen Toleranzen für Bauwerkstoffe, anlehnend an die DIN 18202.

Mineralguss:
Die Temperatur des Gebrauchswassers darf 55° C nicht überschreiten. Haarfärbemittel müssen bei Kontakt mit der Oberfläche sofort entfernt werden, um Fleckenbildung zu vermeiden.
Toleranzen:
Die Maßtoleranzen (+/- 5mm) und Ebenheitstoleranzen (DIN 18202)unterliegen den üblichen materialspezifischen Toleranzen für Bauwerkstoffe, anlehnend an die DIN 18202.

Stockholm - Installationsmaße

WTM 444D 1
Unterschrankhöhe 480 mm

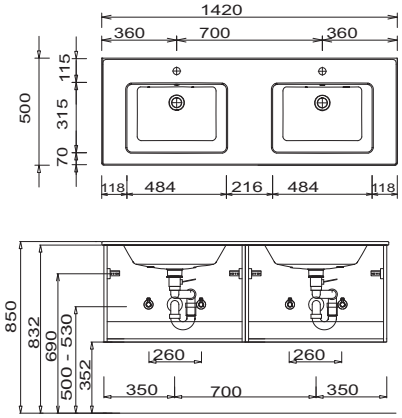

WTM 4407 1
Unterschrankhöhe 280 mm

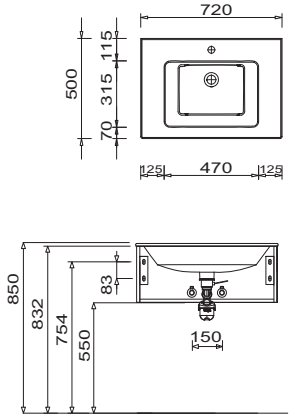

WTM 4410 1
Unterschrankhöhe 280 mm

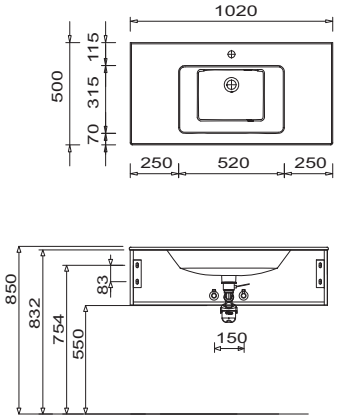

WTM 4412 1
Unterschrankhöhe 280 mm

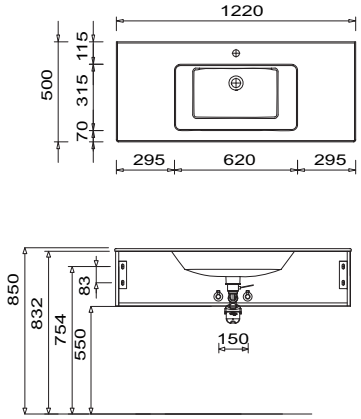

WTM 442D 1
Unterschrankhöhe 280 mm

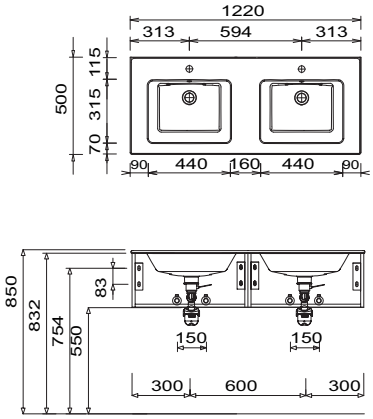

WTM 444D 1
Unterschrankhöhe 280 mm

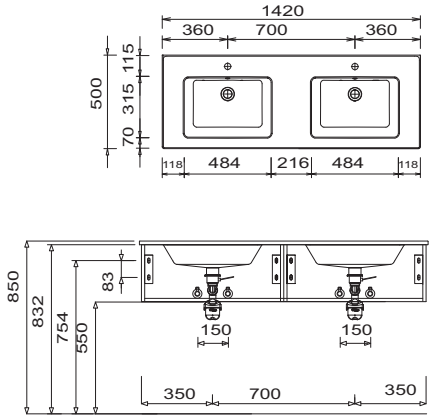

Toleranzen:
Die Maßtoleranzen (+/- 5mm) und Ebenheitstoleranzen (DIN 18202) unterliegen den üblichen materialspezifischen Toleranzen für Bauwerkstoffe, anlehnend an die DIN 18202.

Mineralguss:
Die Temperatur des Gebrauchswassers darf 55° C nicht überschreiten. Haarfärbemittel müssen bei Kontakt mit der Oberfläche sofort entfernt werden, um Fleckenbildung zu vermeiden.
Toleranzen:
Die Maßtoleranzen (+/- 5mm) und Ebenheitstoleranzen (DIN 18202)unterliegen den üblichen materialspezifischen Toleranzen für Bauwerkstoffe, anlehnend an die DIN 18202.

Stockholm - Installationsmaße

WTA 4255 1 + APA 5070 53 Unterschrankhöhe 480 mm
Beispiel Málaga Waschtisch

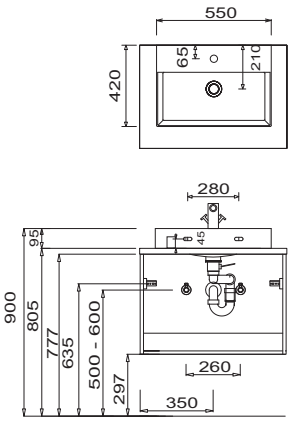

WTA 4255 1 + APA 5010 53 Unterschrankhöhe 480 mm
Beispiel Málaga Waschtisch

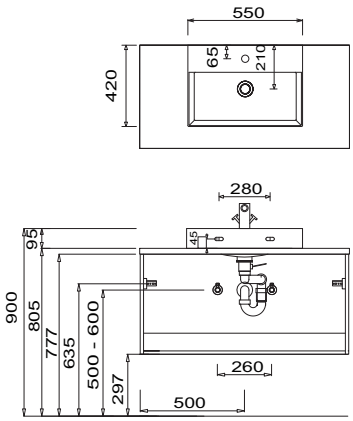

WTA 4255 1 + APA 5012 53 Unterschrankhöhe 480 mm
Beispiel Málaga Waschtisch

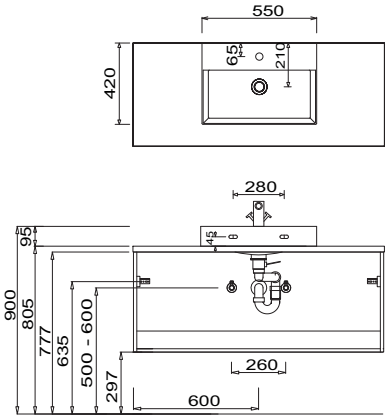

2x WTA 4255 1 + APA 5012 53 Unterschrankhöhe 480 mm
Beispiel Málaga Waschtisch

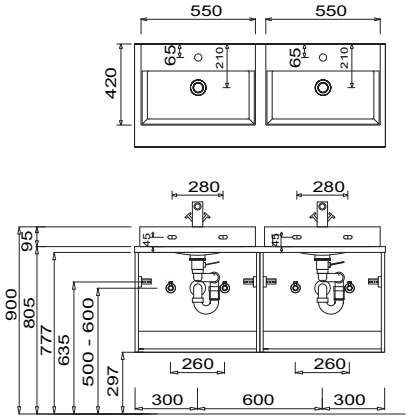

WTA 4255 1 + APA 5070 53 Unterschrankhöhe 280 mm
Beispiel Málaga Waschtisch

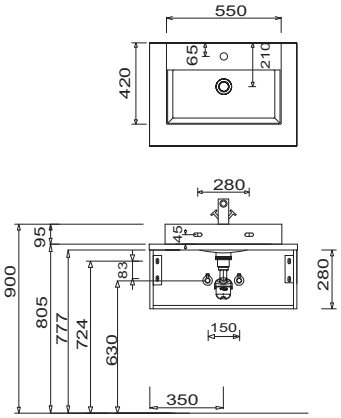

WTA 4255 1 + APA 5010 53 Unterschrankhöhe 280 mm
Beispiel Málaga Waschtisch

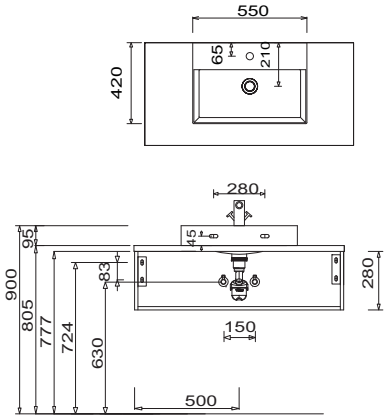

Toleranzen:
Die Maßtoleranzen (+/- 5mm) und Ebenheitstoleranzen (DIN 18202) unterliegen den üblichen materialspezifischen Toleranzen für Bauwerkstoffe, anlehnend an die DIN 18202.

Mineralguss:
Die Temperatur des Gebrauchswassers darf 55° C nicht überschreiten. Haarfärbemittel müssen bei Kontakt mit der Oberfläche sofort entfernt werden, um Fleckenbildung zu vermeiden.
Toleranzen:
Die Maßtoleranzen (+/- 5mm) und Ebenheitstoleranzen (DIN 18202)unterliegen den üblichen materialspezifischen Toleranzen für Bauwerkstoffe, anlehnend an die DIN 18202.

Stockholm - Installationsmaße

WTA 4255 1 + APA 5012 53 Unterschrankhöhe 280 mm
Beispiel Málaga Waschtisch

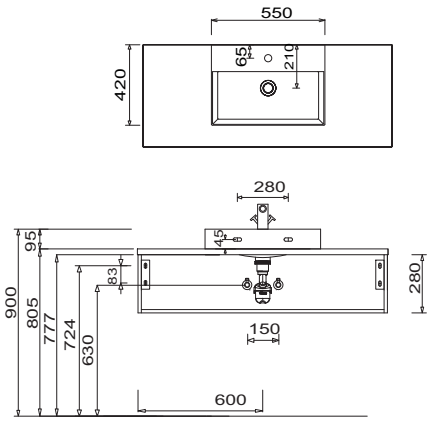

2x WTA 4255 1 + APA 5012 53 Unterschrankhöhe 280 mm
Beispiel Málaga Waschtisch

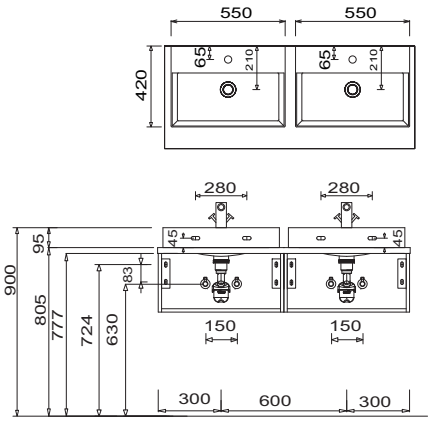

Elektroanschlüsse für Spiegelschränke

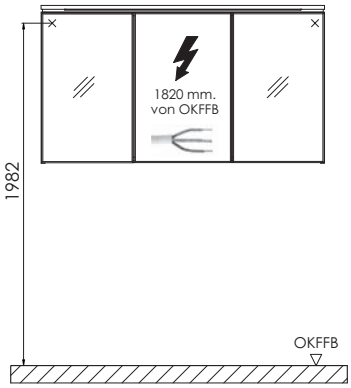

OKFFB=Oberkante Fertigfußboden

Elektroanschlüsse für Flächenspiegel

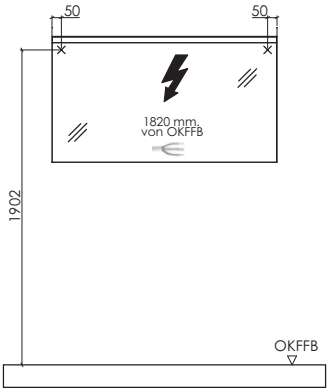

OKFFB = Oberkante Fertigfußboden

Elektroanschlüsse für Flächenspiegel
FSR 5x80 01

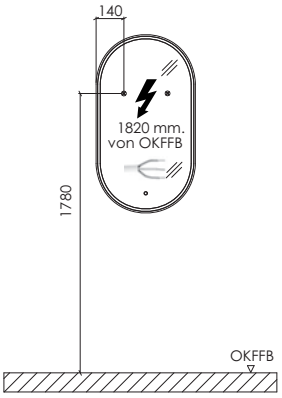

OKFFB = Oberkante Fertigfußboden

Elektroanschlüsse für Flächenspiegel
FSR 5x80 01

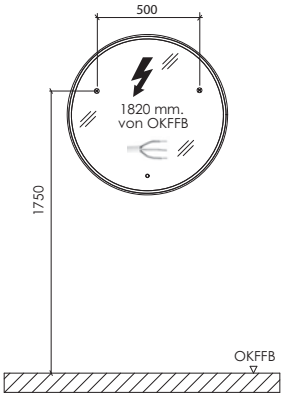

OKFFB = Oberkante Fertigfußboden

Toleranzen:
Die Maßtoleranzen (+/- 5mm) und Ebenheitstoleranzen (DIN 18202) unterliegen den üblichen materialspezifischen Toleranzen für Bauwerkstoffe, anlehnend an die DIN 18202.

Mineralguss:
Die Temperatur des Gebrauchswassers darf 55° C nicht überschreiten. Haarfärbemittel müssen bei Kontakt mit der Oberfläche sofort entfernt werden, um Fleckenbildung zu vermeiden.
Toleranzen:
Die Maßtoleranzen (+/- 5mm) und Ebenheitstoleranzen (DIN 18202)unterliegen den üblichen materialspezifischen Toleranzen für Bauwerkstoffe, anlehnend an die DIN 18202.

Stockholm - Installationsmaße

Elektroanschlüsse für Flächenspiegel
FSR 5010 3W

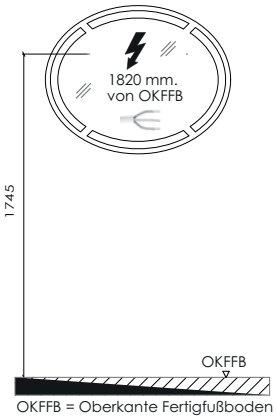

Elektroanschlüsse für Flächenspiegel
FSR 5010 3S

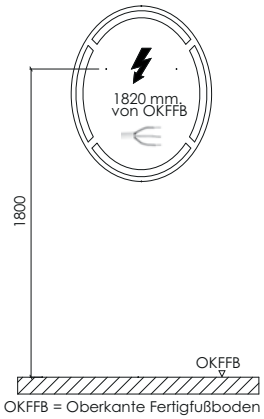

Elektroanschlüsse für Flächenspiegel
FSR 5045 04

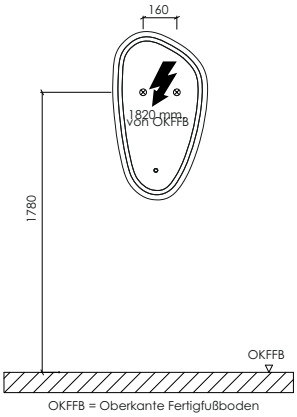

Toleranzen:
Die Maßtoleranzen (+/- 5mm) und Ebenheitstoleranzen (DIN 18202) unterliegen den üblichen materialspezifischen Toleranzen für Bauwerkstoffe, anlehnend an die DIN 18202.

Mineralguss:
Die Temperatur des Gebrauchswassers darf 55° C nicht überschreiten. Haarfärbemittel müssen bei Kontakt mit der Oberfläche sofort entfernt werden, um Fleckenbildung zu vermeiden.
Toleranzen:
Die Maßtoleranzen (+/- 5mm) und Ebenheitstoleranzen (DIN 18202)unterliegen den üblichen materialspezifischen Toleranzen für Bauwerkstoffe, anlehnend an die DIN 18202.