Möbel LETZ
Finden und Wohlfühlen



Typenplan

Budapest von Akante - Barstuhl anthrazit/ schwarz matt

Wichtiger Hinweis für Sie

Etwaige Hinweise des Herstellers in dieser Produktinformation, die sich auf die Gewährleistung beziehen, haben für Sie keinerlei Bindungswirkung und können von Ihnen ignoriert werden. Ihre gesetzlichen Gewährleistungsrechte als Verbraucher uns gegenüber, als Ihrem Verkäufer, werden dadurch in keiner Weise berührt oder eingeschränkt. Sie können sich wegen aller Mängel jederzeit an uns wenden. Darüber hinaus gehende Herstellergarantien bleiben natürlich unberührt. Dieser Artikel wird hergestellt von Akante, Avenue de Flandre 45/1, 59290 Wasquehal, Frankreich

Möbel Letz GmbH
Am Gewerbepark 11
06895 Zahna-Elster

Tel.: 035383 - 6018 50
Fax.: 035383 - 6018 17

BUDAPEST©



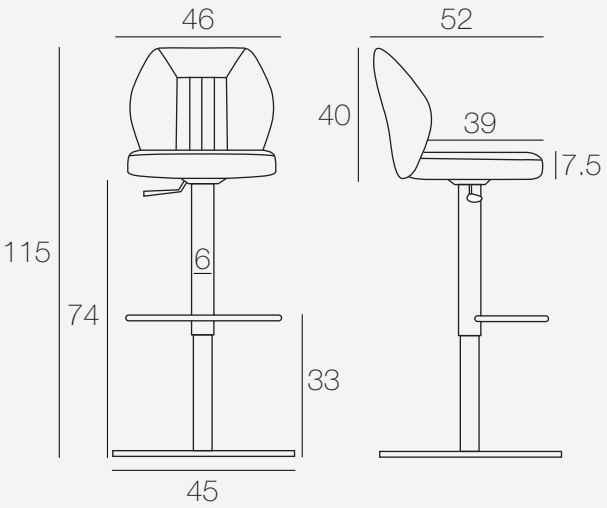

Einheit: Zentimeter

REF :
CH052

Vorgestellte Version
CH052GCL

Kategorie
Stuhl

Nutzung
Innenraum

Modell
CH052 : Drehbarer Sitz

Einzig erhältliche Maße
CH052 : L46 x P52 x H90-115 / H55-80 cm

Produkt nur im 2er-Set erhältlich

AUSFÜHRUNGEN

Stoff:

- BG — Beige
- DG — Anthrazit
- GCL — Hellgrau
- TE — Terracotta

Gestell:

Mattschwarz lackierter Stahl

TECHNISCHE INFORMATIONEN

Sitz:
Drehbarer Sitz um 360 Grad
Dichte des Polsterschaums: 25kg/m^3

Stoff:
Stoff aus 100% Polyester
Martindale: 60 000
Lichtbeständigkeit: 5/5
Beständigkeit gegen Knötchenbildung: 5/5
Farbbeständigkeit bei Reibung: 5/5

© Registriertes Modell (INPI: 20244788)

Gestell:
Pulverbeschichteter Stahl

*Das Pulverbeschichten ist eine 'trockene' Spritztechnik, die keine schädlichen Lösungsmittel für Mensch und Umwelt einsetzt. Diese Technik entspricht der europäischen Vorschrift REACH, die für die Nutzung der chemischen Produkte in der Industrie zuständig ist.

Sitzhöhe verstellbar von 55 bis 80 cm

Nettogewicht: 17 kg

Maximales Belastbarkeitsgewicht: 120 kg

VERPACKUNGSEINHEIT

CH052 (Maße: L46 x P52 x H90-115 / H55-80 cm)

	Sitzfläche	Gestell	Total
Anzahl der Pakete (2 Stühle pro Paket)	1	1	2
Bruttogewicht (Produkt + Verpackung)	11 kg	27 kg	38 kg
Abmessung des Pakets	65 x 48 x 60 cm	51 x 51 x 9 cm	