Möbel LETZ
Finden und Wohlfühlen



Typenplan

Vialli von puris - Badezimmer in Betongrün/ Cuneo Eiche natural

Wichtiger Hinweis für Sie

Etwaige Hinweise des Herstellers in dieser Produktinformation, die sich auf die Gewährleistung beziehen, haben für Sie keinerlei Bindungswirkung und können von Ihnen ignoriert werden. Ihre gesetzlichen Gewährleistungsrechte als Verbraucher uns gegenüber, als Ihrem Verkäufer, werden dadurch in keiner Weise berührt oder eingeschränkt. Sie können sich wegen aller Mängel jederzeit an uns wenden. Darüber hinaus gehende Herstellergarantien bleiben natürlich unberührt. Dieser Artikel wird hergestellt von puris Bad GmbH & Co.KG, Hinterm Gallberg 6a, 59929 Brilon, Deutschland

Möbel Letz GmbH
Am Gewerbepark 11
06895 Zahna-Elster

Tel.: 035383 - 6018 50
Fax.: 035383 - 6018 17

new
generation

VIALLI

Programm 075







Frontdekore

F Folierte Front

M Melaminharzbeschichtete Front mit ABS-Kante



Nr. 697 Betongrün



Nr. 699 Alby Blue



Nr. 720 Kaschmir matt



Nr. 775 Stahl Dunkel matt



Nr. 711 Weiß matt



Nr. 721 Weiß hgl.



Nr. 639 Eiche Schwarz



Nr. 698 Cuneo Eiche Grau



Nr. 670 Halifax Eiche



Nr. 719 Cuneo Eiche Dunkel



Nr. 751 Cuneo Eiche Braun



Nr. 771 Cuneo Eiche Natural



Nr. 679 Betonoptik



Nr. 748 Deepline Hell*
Kante in Stahl Dunkel matt



Nr. 749 Deepline Dunkel*
Kante in Cosmos Grey matt

*Bei aneinander geplanten Schränken können wir keinen durchgehenden Strukturverlauf garantieren.

Korpus- und Waschtischplattendekore

* Hochglanz Korpus und Platte gegen Aufpreis



Nr. 197
Betongrün



Nr. 199
Alby Blue



Nr. 120
Kaschmir matt



Nr. 175
Stahl Dunkel matt

Nr. 111
Weiß matt

***Nr. 161**
Weiß hgl.



Nr. 139
Eiche Schwarz



Nr. 170
Halifax Eiche



Nr. 198
Cuneo Eiche Grau



Nr. 119
Cuneo Eiche Dunkel



Nr. 151
Cuneo Eiche Braun



Nr. 171
Cuneo Eiche Natural



Nr. 177
Cosmos Grey matt



Nr. 179
Betonoptik

Waschtischfarbe

Keramik-Aufsatzwaschtische

Nizza rund



Nr. 1 Weiß

Nr. 43 Schwarz matt

Nizza oval



Nr. 1 Weiß

Nr. 43 Schwarz matt

Nizza oval mit Hahnbank



Nr. 1 Weiß

Nr. 43 Schwarz matt

Orlando



Nr. 1 Weiß

Denver



Nr. 1 Weiß

Keramik-Aufsatzwaschtische

Málaga



Nr. 1 Weiß

Mineralguss - Aufsatzwaschtische

Toronto



Nr. 1 Weiß

in 2 Breiten möglich

Technik

Türen mit integriertem Dämpfungssystem

Auszüge und Schubkästen

Nr. 559
Premium-Technik mit Dämpfung

Griffvariante

grifflos - Griffprofil in Korpusdekor



Alle Angaben unverbindlich und freibleibend. Fehler, Irrtümer und Änderungen vorbehalten.

Bitte beachten Sie die Gewährleistungs-, Montage- und Pflegehinweise, sowie die Gütevereinbarungen zu Anfang des Verkaufhandbuches.

Programm 075 - Typenliste

#Ident Nummern - keine Preise

Flächenspiegel

Tiefenangabe entspricht der Korpustiefe	Tiefe in mm	Breite in mm	Höhe in mm	Artikelnummer	Anschlag	#	Aufpreis Hochglanz Korpus
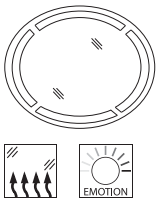 **Flächenspiegel oval mit Spiegelheizung** umlaufende LED-Beleuchtung 35,0 Watt / 1265 Lumen / 3000 - 6000 Kelvin 1 seitlicher Sensor für Emotion-Beleuchtung und Spiegelheizung Heizung schaltet sich automatisch nach 60 Minuten ab Dieses Produkt enthält eine Lichtquelle der Energieeffizienzklasse: F							
waagerechte Montage	30	1000	800	**FSR50103W**			
senkrechte Montage	30	800	1000	**FSR50103S**			
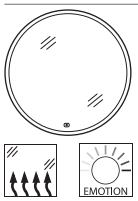 **Flächenspiegel rund mit Spiegelheizung** umlaufende LED-Beleuchtung Lichtfarbe in drei Stufen einstellbar 13,8 Watt / 1501 Lumen / 2700, 4500, 6500 Kelvin 1 LED-Converter 30 Watt 1 Sensor für Emotion-Beleuchtung und Spiegelheizung Heizung schaltet sich automatisch nach 60 Minuten ab Dieses Produkt enthält eine Lichtquelle der Energieeffizienzklasse: F	31	800	800	**FSR508001**			
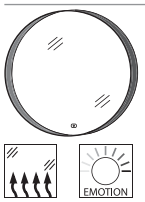 **Flächenspiegel rund mit Spiegelheizung** umlaufendes Rahmenprofil in schwarz umlaufende LED-Beleuchtung im Rahmenprofil Lichtfarbe in drei Stufen einstellbar 15,1 Watt / 1645 Lumen / 2700, 4500, 6500 Kelvin 1 LED-Converter 30 Watt 1 Sensor für Emotion-Beleuchtung und Spiegelheizung Heizung schaltet sich automatisch nach 60 Minuten ab Dieses Produkt enthält eine Lichtquelle der Energieeffizienzklasse: F	50	800	800	**FSR558001**			
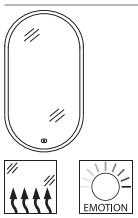 **Flächenspiegel oval mit Spiegelheizung** umlaufende LED-Beleuchtung Lichtfarbe in drei Stufen einstellbar 12,9 Watt / 1404 Lumen / 2700, 4500, 6500 Kelvin 1 LED-Converter 30 Watt 1 Sensor für Emotion-Beleuchtung und Spiegelheizung Heizung schaltet sich automatisch nach 60 Minuten ab Dieses Produkt enthält eine Lichtquelle der Energieeffizienzklasse: F	31	500	900	**FSR505002**			
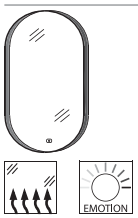 **Flächenspiegel oval mit Spiegelheizung** umlaufendes Rahmenprofil in schwarz umlaufende LED-Beleuchtung im Rahmenprofil Lichtfarbe in drei Stufen einstellbar 14,3 Watt / 1548 Lumen / 2700, 4500, 6500 Kelvin 1 LED-Converter 30 Watt 1 Sensor für Emotion-Beleuchtung und Spiegelheizung Heizung schaltet sich automatisch nach 60 Minuten ab Dieses Produkt enthält eine Lichtquelle der Energieeffizienzklasse: F	50	500	900	**FSR555002**			
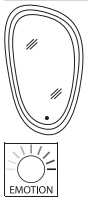 **Design Spiegel organische Form** umlaufende LED-Beleuchtung Lichtfarbe in drei Stufen einstellbar 10,0 Watt / 940 Lumen / 2700, 4500, 6500 Kelvin 1 LED-Converter 15 Watt mit Sensor für Emotion-Beleuchtung Dieses Produkt enthält eine Lichtquelle der Energieeffizienzklasse: F	29	450	800	**FSR504504**			

Passendes Zubehör finden Sie im separaten Register!

Programm 075 - Typenliste

#Ident Nummern - keine Preise

Aufsatzwaschtische

Tiefenangabe entspricht der Korpustiefe	Tiefe in mm	Breite in mm	Höhe in mm	Artikelnummer	Anschlag	#	Aufpreis Hochglanz Korpus
 **Keramik - Aufsatzwaschtisch Nizza** rund inkl. Permanentablauf							
weiß inkl. Permanentablauf in chrom	390	390	115	**WTA39001**			
schwarz matt inkl. Permanentablauf in schwarz matt	390	390	115	**WTA390043**			
passender Waschtischplattenausschnitt ohne Armaturlochbohrung				**AUS390028**			
passender Waschtischplattenausschnitt mit Armaturlochbohrung nach links versetzt				**AUS39AL28**			
passender Waschtischplattenausschnitt mit Armaturlochbohrung nach rechts versetzt				**AUS39AR28**			
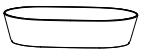 **Keramik - Aufsatzwaschtisch Nizza** oval inkl. Permanentablauf							
weiß inkl. Permanentablauf in chrom	360	550	120	**WTA39101**			
schwarz matt inkl. Permanentablauf in schwarz matt	360	550	120	**WTA391043**			
passender Waschtischplattenausschnitt ohne Armaturlochbohrung				**AUS390028**			
passender Waschtischplattenausschnitt mit Armaturlochbohrung mittig nur mit Waschtischplatte Tiefe 495 mm kombinierbar				**AUS390A28**			
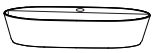 **Keramik - Aufsatzwaschtisch Nizza mit Hahnbank** oval mit Hahnlochbohrung inkl. Permanentablauf							
weiß inkl. Permanentablauf in chrom	400	600	120	**WTA39201**			
schwarz matt inkl. Permanentablauf in schwarz matt	400	600	120	**WTA392043**			
passender Waschtischplattenausschnitt				**AUS392028**			
 **Keramik - Aufsatzwaschtisch Denver** oval weiß mit Hahnlochbohrung inkl. Permanentablauf in chrom	390	570	130	**WTA40001**			
passender Waschtischplattenausschnitt				**AUS400028**			

Die Angabe des Waschtisch-Herstellers entnehmen Sie bitte der Übersicht, die Sie am Anfang des Verkaufshandbuches finden.
Passendes Zubehör finden Sie im separaten Register!

Programm 075 - Typenliste

#Ident Nummern - keine Preise

Tiefenangabe entspricht der Korpustiefe	Tiefe in mm	Breite in mm	Höhe in mm	Artikelnummer	Anschlag	#	Aufpreis Hochglanz Korpus
Aufsatzwaschtische							
 **Keramik - Aufsatzwaschtisch Orlando** weiß inkl. Permanentablauf in chrom mit 1 Hahnlochbohrung Hinterkante nicht glasiert	360	510	120	**WTA51361**			
passender Waschtischplattenausschnitt				**AUS110628**			
Aufsatzwaschtische nur mit der 495 mm Tiefe kombinierbar							
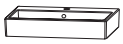 **Keramik - Aufsatzwaschtisch Málaga** weiß mit 1 Hahnlochbohrung mit Überlauf	420	550	95	**WTA42551**			
passender Waschtischplattenausschnitt				**AUS425528**			
  **Mineralguss - Aufsatzwaschtisch Toronto** weiß inkl. Permanentablauf in chrom mit Hahnlochbohrung							
490 mm breit	423	490	60	**WTAS1111**			
Passender Waschtischplattenausschnitt				**AUSS11128**			
600 mm breit	423	600	60	**WTAS1121**			
Passender Waschtischplattenausschnitt				**AUSS11228**			
Optionales Zubehör: CLOU Ab- und Überlaufsystem							

Die Angabe des Waschtisch-Herstellers entnehmen Sie bitte der Übersicht, die Sie am Anfang des Verkaufshandbuches finden.
Passendes Zubehör finden Sie im separaten Register!

Programm 075 - Typenliste

#Ident Nummern - keine Preise

Waschtischplatten
Bitte Waschtisch-Position angeben

Tiefenangabe entspricht der Korpustiefe	Tiefe in mm	Breite in mm	Höhe in mm	Artikelnummer	Anschlag	#	Aufpreis Hochglanz Korpus
 **Waschtischplatte mit ABS-Kante** Bitte beachten Sie den Aufpreis für die Waschtischausschnitte.							
Breite 608 mm, Tiefe 445 mm	445	608	28	**APA456028**			
Breite 608 mm, Tiefe 495 mm für 1 Waschtischausschnitt	495	608	28	**APA506053**			
Breite 808 mm, 445 mm tief	445	808	28	**APA458028**			
Breite 808 mm, Tiefe 495 mm für 1 Waschtischausschnitt	495	808	28	**APA508053**			
Breite 1008 mm, Tiefe 445 mm	445	1008	28	**APA451028**			
Breite 1008 mm, Tiefe 495 mm für 1 Waschtischausschnitt	495	1008	28	**APA501053**			
Breite 1208 mm, Tiefe 445 mm	445	1208	28	**APA451228**			
Breite 1208 mm, Tiefe 495 mm für 1 oder 2 Waschtischausschnitte	495	1208	28	**APA501253**			
Breite 1408 mm, Tiefe 445 mm	445	1408	28	**APA451428**			
Breite 1408 mm, Tiefe 495 mm für 1 oder 2 Waschtischausschnitte	495	1408	28	**APA501453**			
Breite 1608 mm, Tiefe 445 mm	445	1608	28	**APA451628**			
Breite 1608 mm, Tiefe 495 mm für 1 oder 2 Waschtischausschnitte	495	1608	28	**APA501653**			
Breite 1808 mm, Tiefe 445 mm	445	1808	28	**APA451828**			
Breite 1808 mm, Tiefe 495 mm für 1 oder 2 Waschtischausschnitte	495	1808	28	**APA501853**			
Breite 2008 mm, Tiefe 445 mm	445	2008	28	**APA452028**			
Breite 2008 mm, Tiefe 495 mm für 1 oder 2 Waschtischausschnitte	495	2008	28	**APA502053**			
breitenvariabel, Tiefe 445 mm	445	600-2600	28				
breitenvariabel, Tiefe 495 mm Preis je lfm.	495	600-2600	28	**APN60V28**			

Passendes Zubehör finden Sie im separaten Register!

Programm 075 - Typenliste

#Ident Nummern - keine Preise

Waschtischunterschränke

Tiefenangabe entspricht der Korpustiefe	Tiefe in mm	Breite in mm	Höhe in mm	Artikelnummer	Anschlag	#	Aufpreis Hochglanz Korpus
 Höhe 560 mm							
Waschtischunterschrank 1 Metallauszug mit Siphonausschnitt mittig inkl. Metallverkleidung 1 Metallauszug inkl. Reling							
600 mm breit, 420 mm tief	420	600	560	**WUP3360G2**			
600 mm breit, 470 mm tief	470	600	560	**WUP3360G5**			
800 mm breit, 420 mm tief	420	800	560	**WUP3380G2**			
800 mm breit, 470 mm tief	470	800	560	**WUP3380G5**			
1000 mm breit, 420 mm tief	420	1000	560	**WUP3310G2**			
1000 mm breit, 470 mm tief	470	1000	560	**WUP3310G5**			
1200 mm breit, 420 mm tief	420	1200	560	**WUP3312G2**			
1200 mm breit, 470 mm tief	470	1200	560	**WUP3312G5**			
1200 mm breit, 420 mm tief	420	1200	560	**WUP33L2G2**			
1200 mm breit, 470 mm tief Siphonausschnitt rechts (Mitte Ausschnitt 400 mm von rechts)	470	1200	560	**WUP33L2G5**			
1200 mm breit, 420 mm tief	420	1200	560	**WUP33R2G2**			
1200 mm breit, 470 mm tief Siphonausschnitt links (Mitte Ausschnitt 400 mm von links)	470	1200	560	**WUP33R2G5**			
Optionales Zubehör: Raumsparsiphon DN 40				PZ1423			
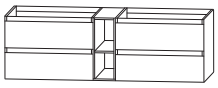 Höhe 560 mm							
Waschtischunterschrank 2 Waschtischunterschränke (800 mm + 800 mm), je: 1 Metallauszug mit Siphonausschnitt inkl. Metallverkleidung 1 Metallauszug inkl. Reling 1 Regal 200 mm breit in Korpusdekor 1 fester Holzfachboden							
1800 mm breit, 420 mm tief	420	1800	560	**WUP3318G2**			
1800 mm breit, 470 mm tief	470	1800	560	**WUP3318G5**			
Optionales Zubehör: Raumsparsiphon DN 40 (2 Stück bestellen)				PZ1423			

Passendes Zubehör finden Sie im separaten Register!

Programm 075 - Typenliste

#Ident Nummern - keine Preise

Waschtischunterschränke

Tiefenangabe entspricht der Korpustiefe	Tiefe in mm	Breite in mm	Höhe in mm	Artikelnummer	Anschlag	#	Aufpreis Hochglanz Korpus
 Höhe 360 mm **Waschtischunterschrank** 1 Metallauszug inkl. Reling							
600 mm breit, 420 mm tief	420	600	360	**WUP2160G2**			
600 mm breit, 470 mm tief	470	600	360	**WUP2160G5**			
800 mm breit, 420 mm tief	420	800	360	**WUP2180G2**			
800 mm breit, 470 mm tief	470	800	360	**WUP2180G5**			
1000 mm breit, 420 mm tief	420	1000	360	**WUP2110G2**			
1000 mm breit, 470 mm tief	470	1000	360	**WUP2110G5**			
1200 mm breit, 420 mm tief	420	1200	360	**WUP2112G2**			
1200 mm breit, 470 mm tief	470	1200	360	**WUP2112G5**			
Optionales Zubehör: Raumsparsiphon DN 40				PZ1423			
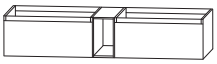 Höhe 360 mm **Waschtischunterschrank** 2 Waschtischunterschränke (800 mm + 800 mm), je: 1 Metallauszug inkl. Reling 1 Regal 200 mm breit in Korpusdekor							
1800 mm breit, 420 mm tief	420	1800	360	**WUP2118G2**			
1800 mm breit, 470 mm tief	470	1800	360	**WUP2118G5**			
Optionales Zubehör: Raumsparsiphon DN 40 (2 Stück bestellen)				PZ1423			
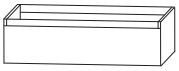 Höhe 280 mm **Waschtischunterschrank** 1 Metallauszug mit Siphonausschnitt mittig inkl. Metallverkleidung							
600 mm breit, 420 mm tief	420	600	280	**WUP1260G2**			
600 mm breit, 470 mm tief	470	600	280	**WUP1260G5**			
800 mm breit, 420 mm tief	420	800	280	**WUP1280G2**			
800 mm breit, 470 mm tief	470	800	280	**WUP1280G5**			
1000 mm breit, 420 mm tief	420	1000	280	**WUP1210G2**			
1000 mm breit, 470 mm tief	470	1000	280	**WUP1210G5**			
1200 mm breit, 420 mm tief	420	1200	280	**WUP1212G2**			
1200 mm breit, 470 mm tief	470	1200	280	**WUP1212G5**			
1200 mm breit, 420 mm tief	420	1200	280	**WUP12L2G2**			
1200 mm breit, 470 mm tief Siphonausschnitt rechts (Mitte Ausschnitt 400 mm von rechts)	470	1200	280	**WUP12L2G5**			
1200 mm breit, 420 mm tief	420	1200	280	**WUP12R2G2**			
1200 mm breit, 470 mm tief Siphonausschnitt links (Mitte Ausschnitt 400 mm von links)	470	1200	280	**WUP12R2G5**			
Optionales Zubehör: Design Installationsset chrom Design Installationsset schwarz				PZ138930E			

Passendes Zubehör finden Sie im separaten Register!

Programm 075 - Typenliste

#Ident Nummern - keine Preise

Tiefenangabe entspricht der Korpustiefe	Tiefe in mm	Breite in mm	Höhe in mm	Artikelnummer	Anschlag	#	Aufpreis Hochglanz Korpus
Waschtischunterschränke							
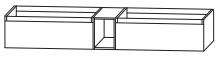 Höhe 280 mm **Waschtischunterschrank** 2 Waschtischunterschränke (800 mm + 800 mm), je: 1 Metallauszug mit Siphonausschnitt inkl. Metallverkleidung 1 Regal 200 mm breit in Korpusdekor							
1800 mm breit, 420 mm tief	420	1800	280	**WUP1218G2**			
1800 mm breit, 470 mm tief	470	1800	280	**WUP1218G5**			
Optionales Zubehör: Design Installationsset chrom (2 Stück bestellen)							
Design Installationsset schwarz (2 Stück bestellen)				PZ138930E			
Anbauelemente							
 Höhe 560 mm **Unterschrank** 2 Metallauszüge inkl. Reling							
600 mm breit, 420 mm tief	420	600	560	**UTA3360G2**			
600 mm breit, 470 mm tief	470	600	560	**UTA3360G5**			
800 mm breit, 420 mm tief	420	800	560	**UTA3380G2**			
800 mm breit, 470 mm tief	470	800	560	**UTA3380G5**			
1000 mm breit, 420 mm tief	420	1000	560	**UTA3310G2**			
1000 mm breit, 470 mm tief	470	1000	560	**UTA3310G5**			
 Höhe 560 mm **Regal** in Korpusdekor 1 fester Holzfachboden							
200 mm breit, 420 mm tief	420	200	560	**RT332003**			
200 mm breit, 470 mm tief	470	200	560	**RT332005**			
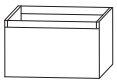 Höhe 360 mm **Unterschrank** 1 Metallauszug inkl. Reling							
600 mm breit, 420 mm tief	420	600	360	**UTA2160G2**			
600 mm breit, 470 mm tief	470	600	360	**UTA2160G5**			
800 mm breit, 420 mm tief	420	800	360	**UTA2180G2**			
800 mm breit, 470 mm tief	470	800	360	**UTA2180G5**			
1000 mm breit, 420 mm tief	420	1000	360	**UTA2110G2**			
1000 mm breit, 470 mm tief	470	1000	360	**UTA2110G5**			
 Höhe 360 mm **Regal** in Korpusdekor							
200 mm breit, 420 mm tief	420	200	360	**RT212003**			
200 mm breit, 470 mm tief	470	200	360	**RT212005**			

Passendes Zubehör finden Sie im separaten Register!

Programm 075 - Typenliste

#Ident Nummern - keine Preise

Anbauelemente

	Tiefenangabe entspricht der Korpustiefe	Tiefe in mm	Breite in mm	Höhe in mm	Artikelnummer	Anschlag	#	Aufpreis Hochglanz Korpus
 Höhe 280 mm	**Unterschrank** 1 Metallauszug inkl. Reling							
	600 mm breit, 420 mm tief	420	600	280	**UTA1260G2**			
	600 mm breit, 470 mm tief	470	600	280	**UTA1260G5**			
	800 mm breit, 420 mm tief	420	800	280	**UTA1280G2**			
	800 mm breit, 470 mm tief	470	800	280	**UTA1280G5**			
	1000 mm breit, 420 mm tief	420	1000	280	**UTA1210G2**			
	1000 mm breit, 470 mm tief	470	1000	280	**UTA1210G5**			
 Höhe 280 mm	**Regal** in Korpusdekor							
	200 mm breit, 420 mm tief	420	200	280	**RT122003**			
	200 mm breit, 470 mm tief	470	200	280	**RT122005**			
 Höhe 200 mm	**Unterschrank** 1 Metallauszug							
	600 mm breit, 420 mm tief	420	600	200	**UTA1160G2**			
	600 mm breit, 470 mm tief	470	600	200	**UTA1160G5**			
	800 mm breit, 420 mm tief	420	800	200	**UTA1180G2**			
	800 mm breit, 470 mm tief	470	800	200	**UTA1180G5**			
	1000 mm breit, 420 mm tief	420	1000	200	**UTA1110G2**			
	1000 mm breit, 470 mm tief	470	1000	200	**UTA1110G5**			

Ablageplatten

	**Ablageplatte breitenvariabel** **Preis je lfm.** zur Montage unterhalb des Waschtischunterschrankes Wir empfehlen ab 600 mm 2 und ab 1000 mm 3 Konsolen dazu zu bestellen. Bitte die Bohrungen der Konsolen je nach Wasserzuleitungen positionieren.							
	breitenvariabel, Tiefe 495 mm Preis je lfm.	495	600-2600	28	**APN60V28**			
	breitenvariabel, Tiefe 400 mm Preis je lfm.	400	600-2600	28	**APN40V28**			
	Notwendiges Zubehör:							
	Befestigungskonsole für 495 mm tiefe Platten				PZ124440	L/R		

Passendes Zubehör finden Sie im separaten Register!

Programm 075 - Typenliste

#Ident Nummern - keine Preise

Highboards

Tiefenangabe entspricht der Korpustiefe	Tiefe in mm	Breite in mm	Höhe in mm	Artikelnummer	Anschlag	#	Aufpreis Hochglanz Korpus
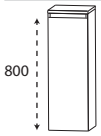 800 **Highboard** 1 Tür 2 Glasfachböden 1 Abdeckplatte 325 mm tief	300	300	846	**HBA513A6G**	L/R		
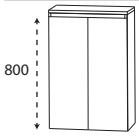 800 **Highboard** 2 Türen 2 Glasfachböden 1 Abdeckplatte 325 mm tief	300	600	846	**HBA516A6G**			
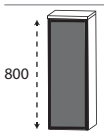 800 **Highboard** 1 Glasrahmentür mit Rauchglas in Anthrazit 2 Glasfachböden 1 Abdeckplatte 325 mm tief	300	300	816	**HBA513R6**	L/R		
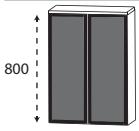 800 **Highboard** 2 Glasrahmentüren mit Rauchglas in Anthrazit 2 Glasfachböden 1 Abdeckplatte 325 mm tief	300	600	816	**HBA516R6**			
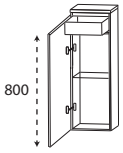 800 **Highboard mit Innenschubkasten** 1 Tür 1 Innenschubkasten 1 Glasfachboden 1 Abdeckplatte 325 mm tief	300	300	846	**HBA543A6G**	L/R		
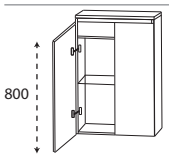 800 **Highboard mit Innenschubkasten** 2 Türen 1 durchgängiger Glasfachboden 1 durchgängiger Innenschubkasten 1 Abdeckplatte 325 mm tief	300	600	846	**HBA546A6G**			
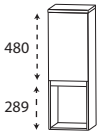 480 289 **Highboard** 1 Tür 1 Glasfachboden 1 offenes Fach unten 1 Abdeckplatte 325 mm tief	300	300	846	**HBA523A6G**	L/R		
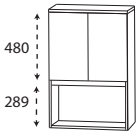 480 289 **Highboard** 2 Türen 1 Glasfachboden 1 offenes Fach unten 1 Abdeckplatte 325 mm tief	300	600	846	**HBA526A6G**			

Passendes Zubehör finden Sie im separaten Register!

Programm 075 - Typenliste

#Ident Nummern - keine Preise

Tiefenangabe entspricht der Korpustiefe	Tiefe in mm	Breite in mm	Höhe in mm	Artikelnummer	Anschlag	#	Aufpreis Hochglanz Korpus
Highboards							
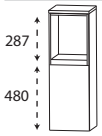 **Highboard** 1 offenes Fach oben 1 Tür 1 Glasfachboden 1 Abdeckplatte 305 mm tief	300	300	846	**HBA533A6G**	L/R		
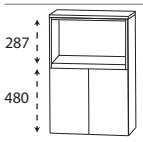 **Highboard** 1 offenes Fach oben 2 Türen 1 Glasfachboden 1 Abdeckplatte 305 mm tief	300	600	846	**HBA536A6G**			
Oberschränke							
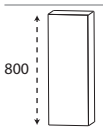 **Oberschrank** 1 Tür 2 Glasfachböden	150	300	800	**OGA5130TG**	L/R		
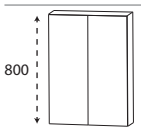 **Oberschrank** 2 Türen 2 Glasfachböden	150	600	800	**OGA5160TG**			
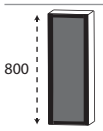 **Oberschrank** 1 Glasrahmentür mit Rauchglas in Anthrazit 2 Glasfachböden	150	300	800	**OGA5132**	L/R		
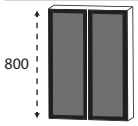 **Oberschrank** 2 Glasrahmentüren mit Rauchglas in Anthrazit 2 Glasfachböden	150	600	800	**OGA5162**			
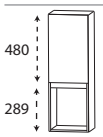 **Oberschrank** 1 Tür 1 Glasfachboden 1 offenes Fach unten	150	300	830	**OGA5230TG**	L/R		
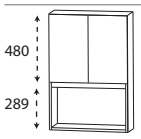 **Oberschrank** 2 Türen 1 Glasfachboden 1 offenes Fach unten	150	600	830	**OGA5260TG**			

Passendes Zubehör finden Sie im separaten Register!

Programm 075 - Typenliste

#Ident Nummern - keine Preise

Regale

	Tiefenangabe entspricht der Korpustiefe	Tiefe in mm	Breite in mm	Höhe in mm	Artikelnummer	Anschlag	#	Aufpreis Hochglanz Korpus
	**Regal** in Korpusdekor							
	600 mm breit	150	600	200	**RG116003**			
	800 mm breit	150	800	200	**RG118003**			
	1000 mm breit	150	1000	200	**RG111003**			

Zubehör

	**Handtuchhalter-Konsole für Waschtischplatten** zur Wandbefestigung von freitragenden Platten Wir empfehlen ab 600 mm 2 und ab 1000 mm 3 Konsolen dazu zu bestellen. Preis je Stück							
	chrom für 400/445 mm tiefe Waschtischplatten	373	30	180	**PZ113340**			
	chrom für 495 mm tiefe Waschtischplatten	448	30	180	**PZ113349**			
	schwarz matt für 400/445 mm tiefe Waschtischplatten	373	30	180	**PZ123340**			
	schwarz matt für 495 mm tiefe Waschtischplatten	448	30	180	**PZ123349**			
	**L-Konsole für Waschtischplatten** zur Wandbefestigung von freitragenden Platten Wir empfehlen ab 600 mm 2 und ab 1000 mm 3 Konsolen dazu zu bestellen. Preis je Stück							
	chrom **7**für 400/445 mm tiefe Waschtischplatten	320	30	180	**PZ111840**			
	chrom für 495 mm tiefe Waschtischplatten	470	30	180	**PZ111849**			
	schwarz matt für 400/445 mm tiefe Waschtischplatten	320	30	180	**PZ121840**			
	schwarz matt für 495 mm tiefe Waschtischplatten	470	30	180	**PZ121849**			
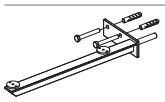 Abb. = rechts	**Konsole für Ablageplatten** grau zur Wandbefestigung von freitragenden Platten Preis je Stück							
	Befestigungskonsole für 400/445 mm tiefe Platten	330	150	50	**PZ124440**	L/R		
	Befestigungskonsole für 495 mm tiefe Platten	430	150	50		L/R		

Passendes Zubehör finden Sie im separaten Register!

Programm 075 - Installationsmaße

Nizza WTA 3900 1/43
aufgesetzter Waschtisch

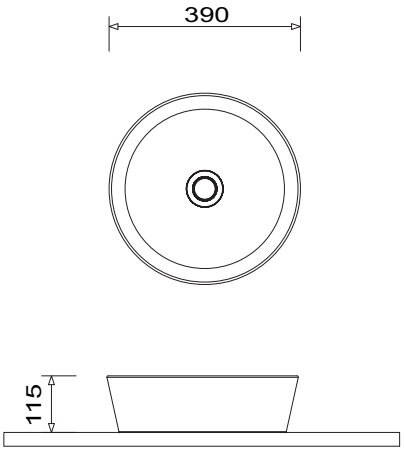

Nizza WTA 3910 1/43

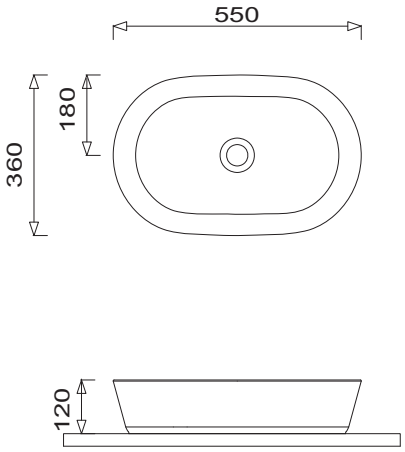

Nizza WTA 3920 1/43

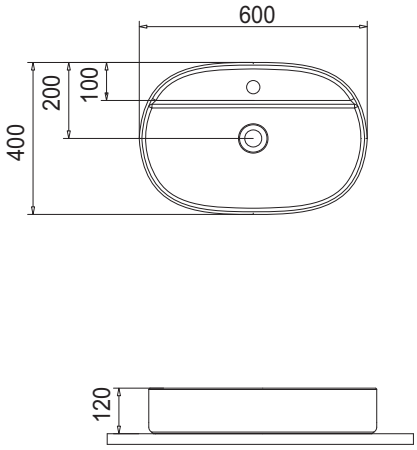

Denver WTA 4000 1

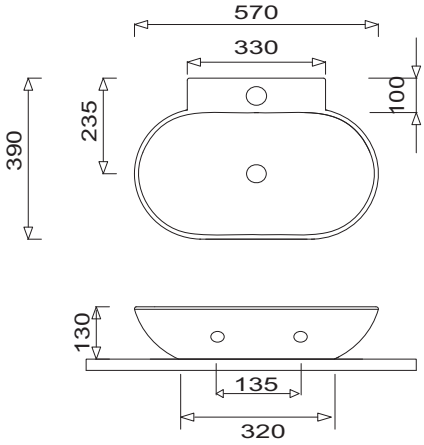

Málaga WTM 4255

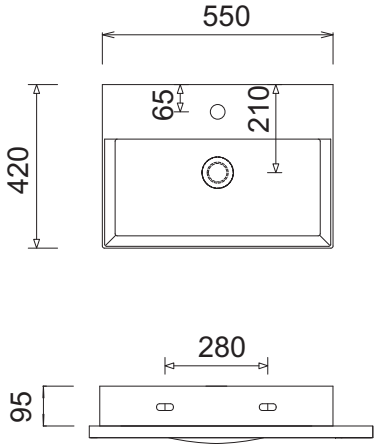

Orlando WTA 5136 1

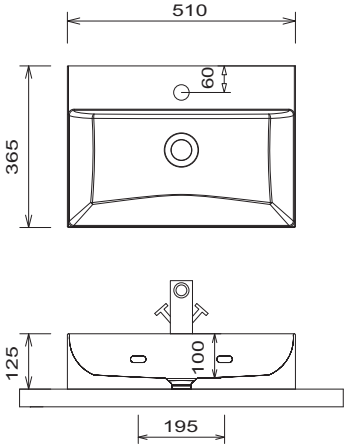

Toleranzen:
Die Maßtoleranzen (+/- 5mm) und Ebenheitstoleranzen (DIN 18202) unterliegen den üblichen materialspezifischen Toleranzen für Bauwerkstoffe, anlehnend an die DIN 18202.

Programm 075 - Installationsmaße

Mineralguss - Aufsatzwaschtisch WTA S111 / WTA S112
eingelassener Waschtisch

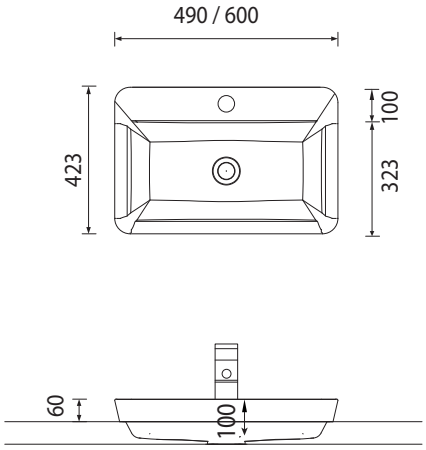

WUP 2160 / WUP 3360 + WTA 3900
Beispiel Nizza Waschtisch

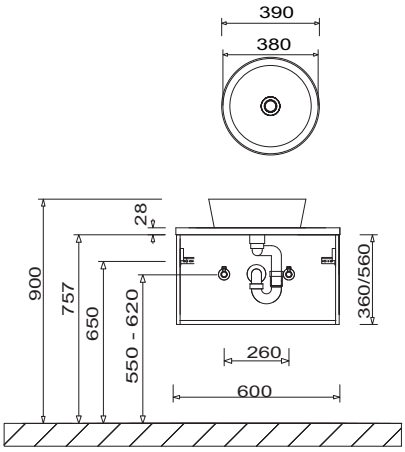

WUP 2180 / WUP 3380 + WTA 3900
Beispiel Nizza Waschtisch

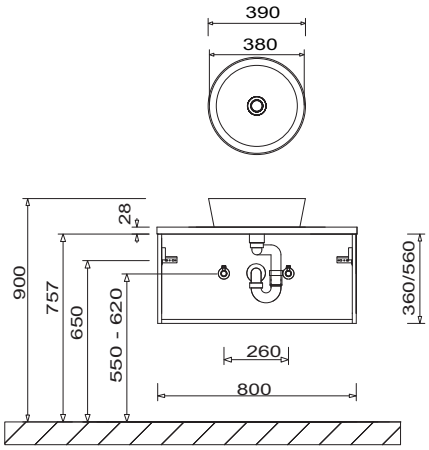

WUP 2110 / WUP 3310 + WTA 3900
Beispiel Nizza Waschtisch

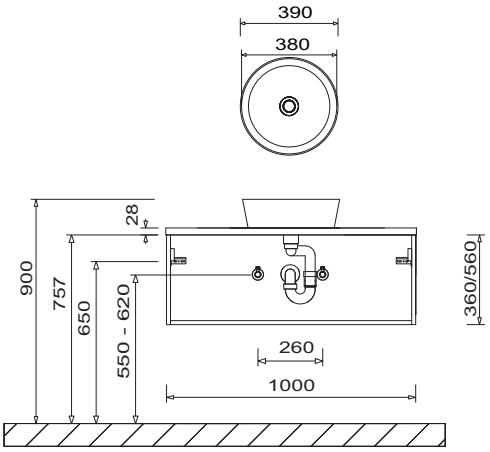

WUP 2112 / WUP 3312 + WTA 3900
Beispiel Nizza Waschtisch

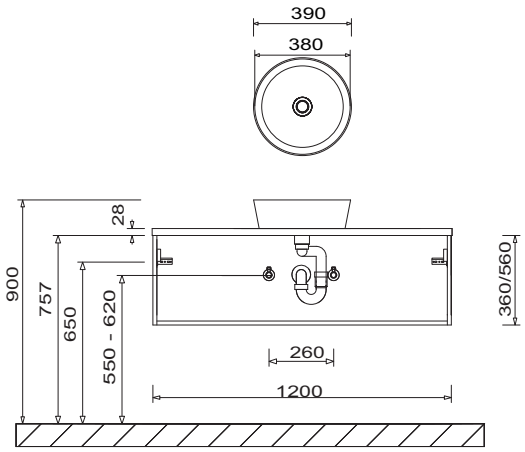

WUP 2112 / WUP 33L2 + WTA 3900 Ablagefläche links
Beispiel Nizza Waschtisch

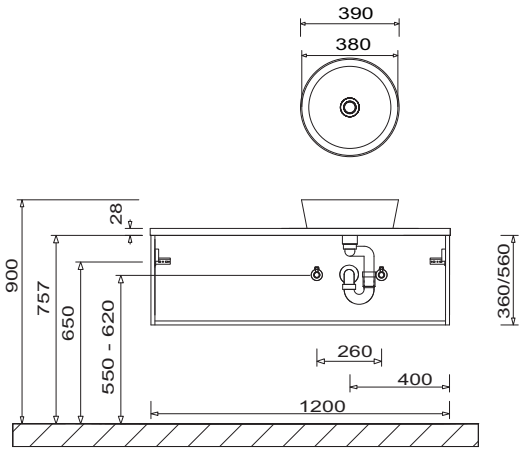

Toleranzen:
Die Maßtoleranzen (+/- 5mm) und Ebenheitstoleranzen (DIN 18202) unterliegen den üblichen materialspezifischen Toleranzen für Bauwerkstoffe, anlehnend an die DIN 18202.

Programm 075 - Installationsmaße

WUP 2112 / WUP 33R2 + WTA 3900 Ablagefläche rechts
Beispiel Nizza Waschtisch

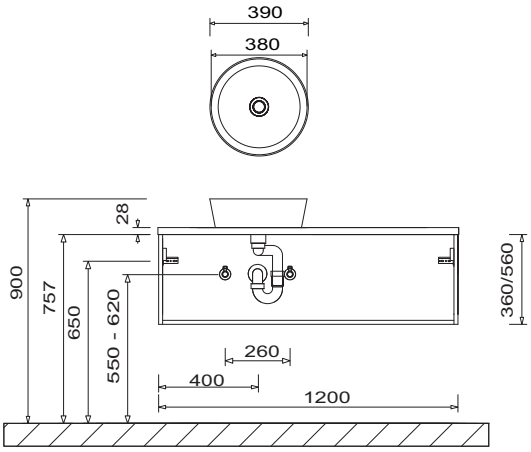

WUP 2118 / WUP 3318 + 2x WTA 3900
Beispiel Nizza Waschtisch

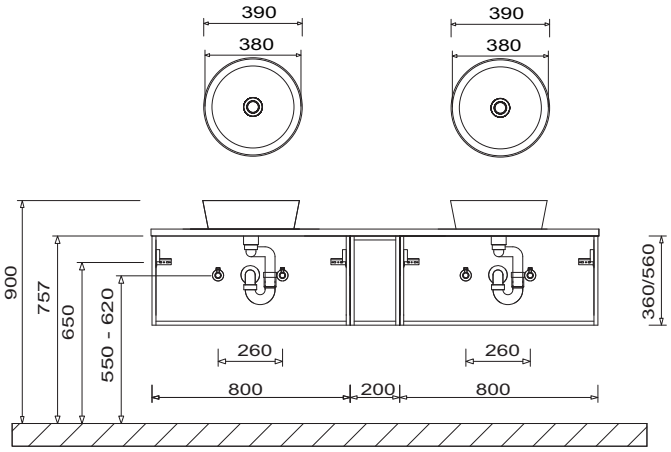

WUP 1260 G2 + WTA 3900
Beispiel Nizza Waschtisch

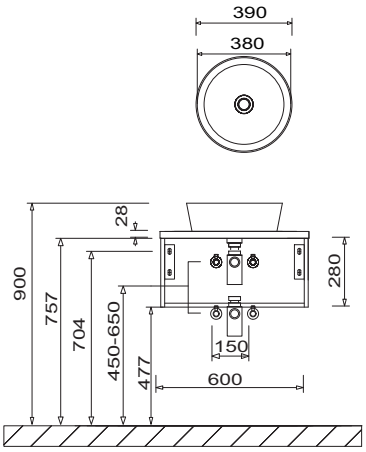

WUP 1280 G2 + WTA 3900
Beispiel Nizza Waschtisch

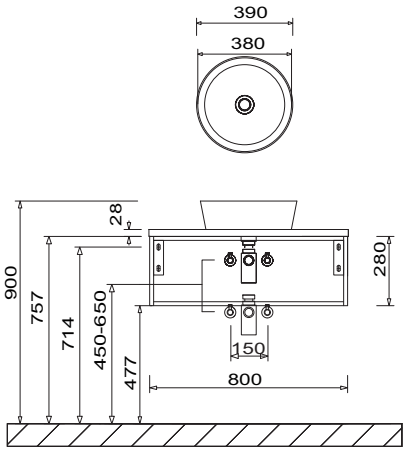

WUP 1210 G2 + WTA 3900
Beispiel Nizza Waschtisch

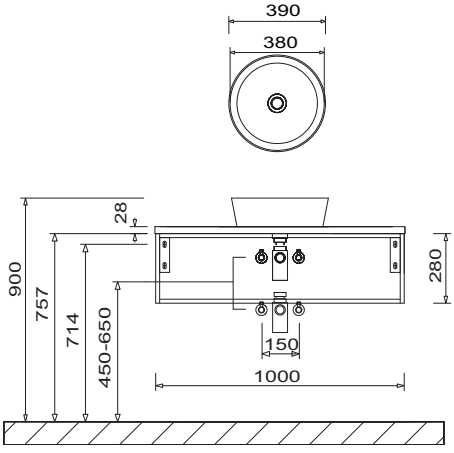

WUP 1212 G2 + WTA 3900
Beispiel Nizza Waschtisch

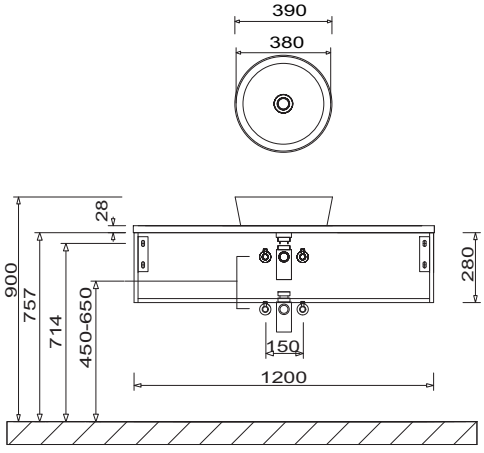

Toleranzen:
Die Maßtoleranzen (+/- 5mm) und Ebenheitstoleranzen (DIN 18202) unterliegen den üblichen materialspezifischen Toleranzen für Bauwerkstoffe, anlehnend an die DIN 18202.

Programm 075 - Installationsmaße

WUP 12L2 G2 + WTA 3900
Beispiel Nizza Waschtisch

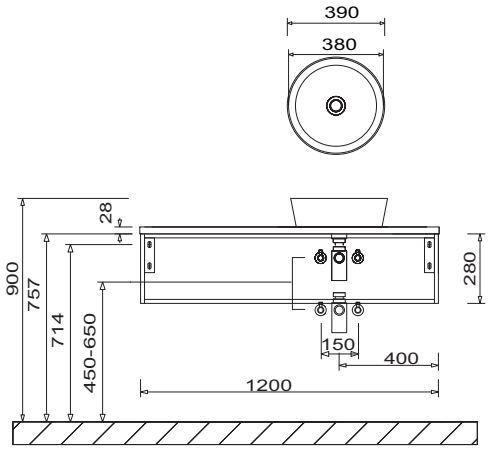

WUP 12R2 G2 + WTA 3900
Beispiel Nizza Waschtisch

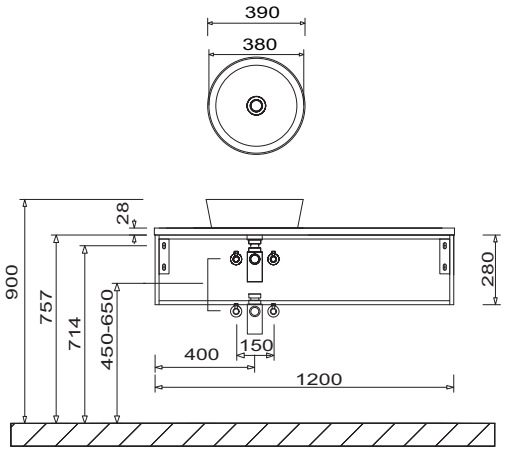

WUP 1218 G2 + 2x WTA 3900
Beispiel Nizza Waschtisch

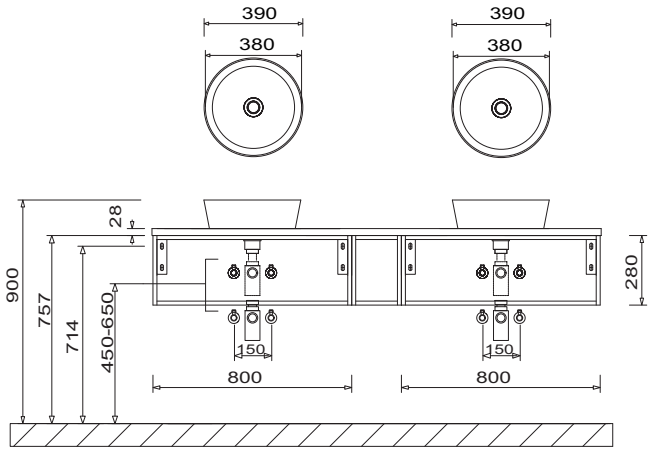

FSR 5010 3W

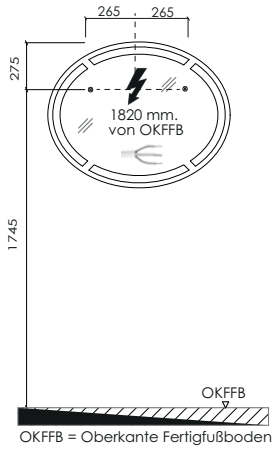

FSR 5010 3S

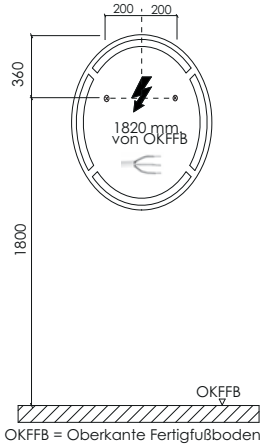

FSR 5x80 01

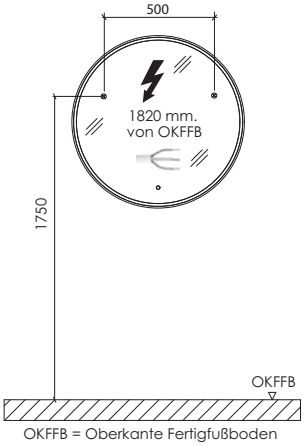

Toleranzen:
Die Maßtoleranzen (+/- 5mm) und Ebenheitstoleranzen (DIN 18202) unterliegen den üblichen materialspezifischen Toleranzen für Bauwerkstoffe, anlehnend an die DIN 18202.

Programm 075 - Installationsmaße

FSR 5x50 02

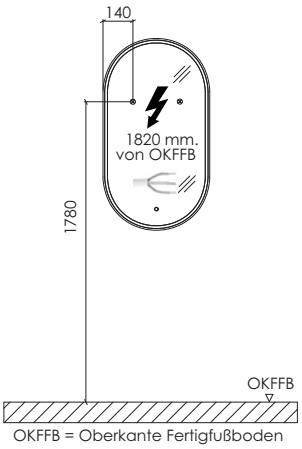

FSR 5045 04

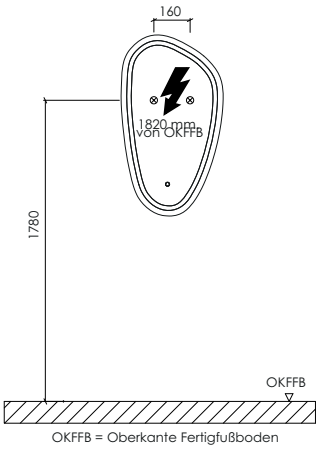

Handtuchhalter-Konsole

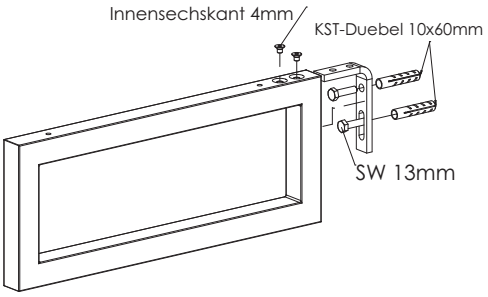

L-Konsole für Waschtischplatten

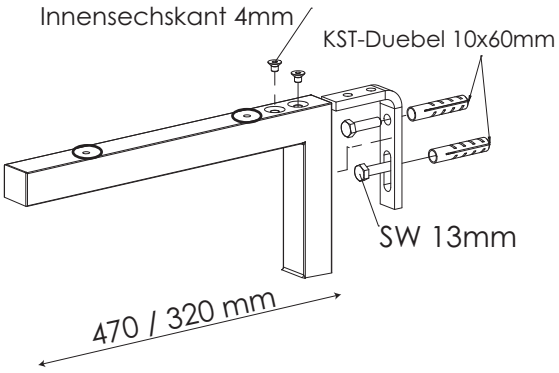

Konsole für Waschtischplatten

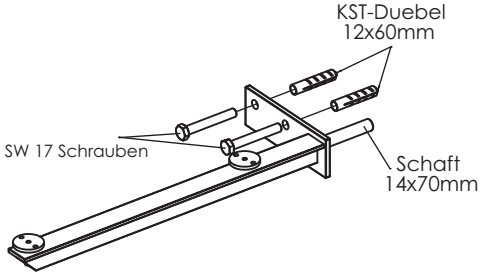

Toleranzen:
Die Maßtoleranzen (+/- 5mm) und Ebenheitstoleranzen (DIN 18202) unterliegen den üblichen materialspezifischen Toleranzen für Bauwerkstoffe, anlehnend an die DIN 18202.