Möbel LETZ
Finden und Wohlfühlen



Typenplan

Bogota von Akante - Esstisch mit Gestellauszug

Wichtiger Hinweis für Sie

Etwaige Hinweise des Herstellers in dieser Produktinformation, die sich auf die Gewährleistung beziehen, haben für Sie keinerlei Bindungswirkung und können von Ihnen ignoriert werden. Ihre gesetzlichen Gewährleistungsrechte als Verbraucher uns gegenüber, als Ihrem Verkäufer, werden dadurch in keiner Weise berührt oder eingeschränkt. Sie können sich wegen aller Mängel jederzeit an uns wenden. Darüber hinaus gehende Herstellergarantien bleiben natürlich unberührt. Dieser Artikel wird hergestellt von Akante, Avenue de Flandre 45/1, 59290 Wasquehal, Frankreich

Möbel Letz GmbH
Am Gewerbepark 11
06895 Zahna-Elster

Tel.: 035383 - 6018 50
Fax.: 035383 - 6018 17

BOGOTA©



REF :
DT650 / DT652

Vorgestellte Version
DT650MA (Platte Ausführung Marmoroptik matt)

Kategorie
Esstisch

Nutzung
Innenbereich

Einzig erhältliche Maße
DT650 : 180/260 x 100 x h76 cm
DT652 : 200/300 x 100 x h76 cm

DT650

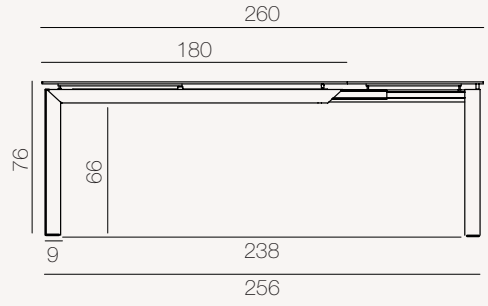

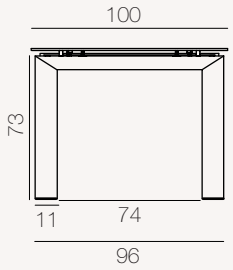

DT652

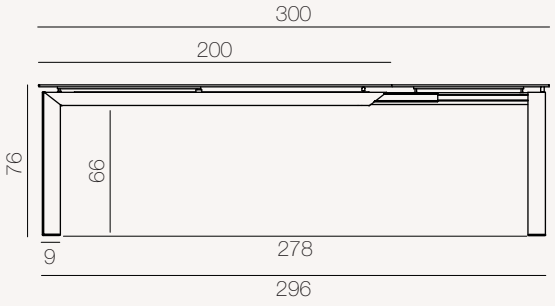

Einheit: Zentimeter

MECHANISMUS

Manuelles System mit unabhängiger seitlicher Verlängerung von 80 cm für den DT650 und 100 cm für den DT652.

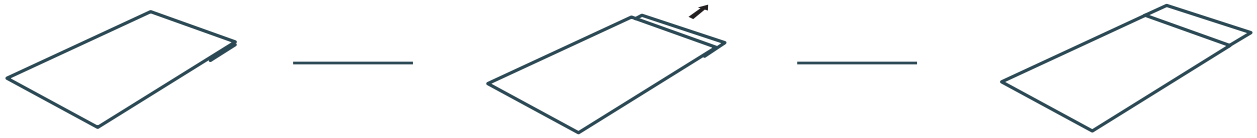

DT650 / DT652 : bis 8 Plätze

DT650 / DT652 : bis 10 Plätze

AUSFÜHRUNG

Keramikplatte:

- SD — Rostbraun
- AR — Zementgrau
- CC — Eiche Hell
- TI — Titan
- SI — Silver
- MA — Marmoroptik matt

Gestell:

- Mattschwarz lackierter Stahl

AKANTE®

TECHNISCHE INFORMATIONEN

Tischplatte:
3 mm Keramik auf 8 mm Glas geklebt

Gestell:
Pulverbeschichteter Stahl*.

*Die Pulverbeschichtung ist eine «trockene» Spritztechnik, bei der keine für Mensch und Umwelt schädlichen Lösungsmittel verwendet werden. Diese Technik entspricht der europäischen REACH-Verordnung, die den Einsatz von Chemikalien in der Industrie kontrolliert.

Fußgleiter:
Verstellbare Fußgleiter zur Gewährleistung der Stabilität.

Montagezeit:
15 Minuten

VERPACKUNG

DT650 (Maße: 180/260 x 100 x h76 cm)

	Tischplatte	Gestell	Total
Anzahl der Paketstücke	1	1	2
Bruttogewicht (Produkt + Verpackung)	114 kg	17 kg	131 kg
Nettogewicht	101 kg	14 kg	115 kg
Paketmaße	189 x 108 x 17 cm	111 x 89 x 14 cm	

DT652 (Maße: 200/300 x 100 x h76 cm)

	Tischplatte	Gestell	Total
Anzahl der Paketstücke	1	1	2
Bruttogewicht (Produkt + Verpackung)	139 kg	17 kg	156 kg
Nettogewicht	126 kg	14 kg	140 kg
Paketmaße	209 x 108 x 17 cm	111 x 89 x 14 cm	