Möbel LETZ
Finden und Wohlfühlen



Typenplan

Unique-Care von puris - Waschtisch-Set in Weiß Hochglanz/ Eiche natur

Wichtiger Hinweis für Sie

Etwaige Hinweise des Herstellers in dieser Produktinformation, die sich auf die Gewährleistung beziehen, haben für Sie keinerlei Bindungswirkung und können von Ihnen ignoriert werden. Ihre gesetzlichen Gewährleistungsrechte als Verbraucher uns gegenüber, als Ihrem Verkäufer, werden dadurch in keiner Weise berührt oder eingeschränkt. Sie können sich wegen aller Mängel jederzeit an uns wenden. Darüber hinaus gehende Herstellergarantien bleiben natürlich unberührt. Dieser Artikel wird hergestellt von puris Bad GmbH & Co.KG, Hinterm Gallberg 6a, 59929 Brilon, Deutschland

Möbel Letz GmbH
Am Gewerbepark 11
06895 Zahna-Elster

Tel.: 035383 - 6018 50
Fax.: 035383 - 6018 17

NEXT GENERATION

UNIQUE

Programm 063







Frontdekore



Nr. 775 Stahl dunkel matt

Nr. 722 Polarweiß hgl.



Nr. 794 Eiche Sand



Nr. 679 Betonoptik

Waschtischplatten- und Abdeckplattendekore



Nr. 175
Stahl dunkel matt



Nr. 174
Hunton Eiche



Nr. 194
Eiche Sand



Nr. 179
Betonoptik

Korpusdekore

* Hochglanz Korpus gegen Aufpreis



Nr. 175
Stahl dunkel matt

***Nr. 161**
Weiß hgl.



Nr. 194
Eiche Sand



Nr. 179
Betonoptik

Waschtischfarben

Keramik-Aufsatzwaschtische

Connect Air



Nr. 1 Weiß

Nr. 21 Weiß IdealPlus

Melbourne



Nr. 1 Weiß

Griffvariante

grifflos



Nr. 324
Griffleiste chrom



Griffbohrung: 128 mm

Technik

Nr. 559
Premium-Technik mit Dämpfung



Auszüge und Schubkästen

Türen mit integriertem Dämpfungssystem

Alle Angaben unverbindlich und freibleibend. Fehler, Irrtümer und Änderungen vorbehalten.

Bitte beachten Sie die Gewährleistungs-, Montage- und Pflegehinweise, sowie die Gütevereinbarungen zu Anfang des Verkaufhandbuches.

Programm 063 - Typenliste

Tiefenangabe entspricht der Korpustiefe	Tiefe in mm	Breite in mm	Höhe in mm	Artikelnummer	Anschlag		Aufpreis Hochglanz Korpus
Flächenspiegel							
 **Flächenspiegel** LED-Beleuchtung waagerecht 13,0 Watt / Converter 15 Watt inkl. Kippschalter	59	700	672	**F S A 4 3 7 0 1 2**			
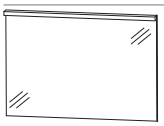 **Flächenspiegel** LED-Beleuchtung waagerecht 18,8 Watt / Converter 30 Watt inkl. Kippschalter	59	1000	672	**F S A 4 3 1 0 1 2**			
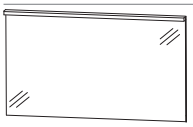 **Flächenspiegel** LED-Beleuchtung waagerecht 22,6 Watt / Converter 30 Watt inkl. Kippschalter	59	1200	672	**F S A 4 3 1 2 1 2**			
Spiegelschränke							
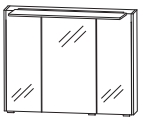 inkl. Griffblöcke **Spiegelschrank** 3 Spiegeltüren auf Trägerplatte seitliche Aufdopplung je 10 mm 2 Mittelwände, 3 Glasfachböden 1 LED-Aufbauleuchte 634 mm breit 8,9 Watt / Converter 15 Watt 1 Schalter-Steckdosen-Element Türbreiten: 196 mm / 296 mm / 196 mm	172	720	640	**S E T 4 3 7 D 0 2**			
Optionales Zubehör: LED-Waschplatzbeleuchtung				P Z 1 0 6 3 6 0			
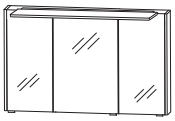 inkl. Griffblöcke **Spiegelschrank** 3 Spiegeltüren auf Trägerplatte seitliche Aufdopplung je 10 mm 2 Mittelwände, 3 Glasfachböden 1 LED-Aufbauleuchte 934 mm breit 13,6 Watt / Converter 30 Watt 1 Schalter-Steckdosen-Element Türbreiten: 288 mm / 412 mm / 288 mm	172	1020	640	**S E T 4 3 1 D 0 2**			
Optionales Zubehör: LED-Waschplatzbeleuchtung				P Z 1 0 6 3 9 0			

Programm 063 - Typenliste

Tiefenangabe entspricht der Korpustiefe	Tiefe in mm	Breite in mm	Höhe in mm	Artikelnummer	Anschlag		Aufpreis Hochglanz Korpus
Spiegelschränke							
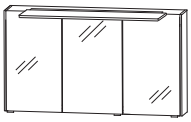 inkl. Griffblöcke **Spiegelschrank** 3 Spiegeltüren auf Trägerplatte seitliche Aufdopplung je 10 mm 2 Mittelwände, 3 Glasfachböden 1 LED-Aufbauleuchte 934 mm breit 13,6 Watt / Converter 30 Watt 1 Schalter-Steckdosen-Element Türbreiten: 388 mm / 412 mm / 388 mm	172	1220	640	**SET 432D 02**			
Optionales Zubehör: LED-Waschplatzbeleuchtung				PZ 1063 12			
Keramik-Aufsatzwaschtische							
 **Aufsatzwaschtisch Connect Air, weiß** mit Hahnlochbohrung mit Überlauf Hinterkante nicht glasiert	460	550	100	**WTA 0805 1**			
Aufsatzwaschtisch Connect Air, IdealPlus, weiß mit Hahnlochbohrung mit Überlauf Hinterkante nicht glasiert	460	550	100	**WTA 0805 21**			
passender Waschtischplattenausschnitt				**AUS 0805 28**			
 **Aufsatzwaschtisch Melbourne, weiß** mit Hahnlochbohrung inkl. Permanentablauf Hinterkante nicht glasiert	425	600	90	**WTA 1104 1**			
passender Waschtischplattenausschnitt				**AUS 1104 28**			

Programm 063 - Typenliste

Tiefenangabe entspricht der Korpustiefe

		Tiefe in mm	Breite in mm	Höhe in mm	Artikelnummer	Anschlag		Aufpreis Hochglanz Korpus
Waschtischplatten								
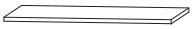	**Breite 726 mm** für 1 Waschtischausschnitt mittig	495	726	28	**APA 5070 63**			
	Breite 1026 mm für 1 Waschtischausschnitt links, mittig oder rechts	495	1026	28	**APA 5010 63**			
	Breite 1226 mm für 1 Waschtischausschnitt mittig	495	1226	28	**APA 5012 63**			
	Breite 1426 mm für 2 Waschtischausschnitte links und rechts	495	1426	28	**APA 5014 63**			
	Breite 1726 mm für 2 Waschtischausschnitte links und rechts	495	1726	28	**APA 5017 63**			
	Waschtischplatte breitenvariabel Preis je lfdm. Bitte Waschtischposition angeben	495	726-2600	28	**APN 60V 28**			
	Bitte beachten Sie den Aufpreis für die Waschtischausschnitte.							
Waschtischunterschränke								
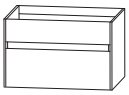 Abb. grifflos	**Waschtischunterschrank** 1 Schubkasten mit Einzugsdämpfung mit Siphonausschnitt 1 Auszug mit Einzugsdämpfung seitliche Aufdopplung je 10 mm 1 Raumsparsiphon							
	ohne LED-Beleuchtung	492	720	440	**SET 387S 1G**			
	mit LED-Beleuchtung 1 beleuchteter Griffraum 3,1 Watt / Converter 15 Watt 1 Bewegungssensor	492	720	440	**SET 387S BG**			
 Abb. grifflos	**Waschtischunterschrank** 1 Schubkasten mit Einzugsdämpfung mit Siphonausschnitt 1 Auszug mit Einzugsdämpfung seitliche Aufdopplung je 10 mm 1 Raumsparsiphon							
	ohne LED-Beleuchtung	492	1020	440	**SET 381S 1G**			
	mit LED-Beleuchtung 1 beleuchteter Griffraum 4,5 Watt / Converter 15 Watt 1 Bewegungssensor	492	1020	440	**SET 381S BG**			

Programm 063 - Typenliste

Waschtischunterschränke

Tiefenangabe entspricht der Korpustiefe	Tiefe in mm	Breite in mm	Höhe in mm	Artikelnummer	Anschlag		Aufpreis Hochglanz Korpus
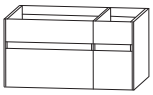 Abb. = rechts Abb. grifflos	**Waschtischunterschrank** Waschtischunterschrank 700 mm breit 1 Schubkasten mit Einzugsdämpfung mit Siphonausschnitt 1 Auszug mit Einzugsdämpfung 1 Raumsparsiphon Unterschrank 300 mm breit 1 Schubkasten mit Einzugsdämpfung 1 Auszug mit Einzugsdämpfung seitliche Aufdopplung je 10 mm						
	ohne LED-Beleuchtung	492	1020	440	**S E T 3 8 1 0 1 G**	L/R	
	mit LED-Beleuchtung 2 beleuchtete Griffräume 4,4 Watt / Converter 15 Watt 1 Bewegungssensor	492	1020	440	**S E T 3 8 1 0 B G**	L/R	
 Abb. grifflos	**Waschtischunterschrank** 1 Schubkasten mit Einzugsdämpfung mit Siphonausschnitt 1 Auszug mit Einzugsdämpfung seitliche Aufdopplung je 10 mm 1 Raumsparsiphon						
	ohne LED-Beleuchtung	492	1220	440	**S E T 3 8 2 S 1 G**		
	mit LED-Beleuchtung 1 beleuchteter Griffraum 5,5 Watt / Converter 15 Watt 1 Bewegungssensor	492	1220	440	**S E T 3 8 2 S B G**		
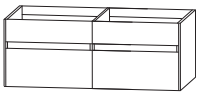 Abb. grifflos	**Waschtischunterschrank** 2 Waschtischunterschränke je 1 Schubkasten mit Einzugsdämpfung mit Siphonausschnitt je 1 Auszug mit Einzugsdämpfung je 1 Raumsparsiphon seitliche Aufdopplung je 10 mm						
	ohne LED-Beleuchtung	492	1420	440	**S E T 3 8 1 4 1 G**		
	mit LED-Beleuchtung 2 beleuchtete Griffräume 6,2 Watt / Converter 15 Watt 1 Bewegungssensor	492	1420	440	**S E T 3 8 1 4 B G**		
	Einen passenden Flächenspiegel finden Sie im Programm 021.						
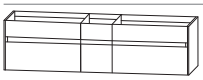 Abb. grifflos	**Waschtischunterschrank** 2 Waschtischunterschränke je 1 Schubkasten mit Einzugsdämpfung mit Siphonausschnitt je 1 Auszug mit Einzugsdämpfung je 1 Raumsparsiphon 1 Unterschrank 1 Schubkasten mit Einzugsdämpfung 1 Auszug mit Einzugsdämpfung seitliche Aufdopplung je 10 mm						
	ohne LED-Beleuchtung	492	1720	440	**S E T 3 8 1 7 1 G**		
	mit LED-Beleuchtung 3 beleuchtete Griffräume 7,5 Watt / Converter 15 Watt 1 Bewegungssensor	492	1720	440	**S E T 3 8 1 7 B G**		

Programm 063 - Typenliste

Tiefenangabe entspricht der Korpustiefe	Tiefe in mm	Breite in mm	Höhe in mm	Artikelnummer	Anschlag		Aufpreis Hochglanz Korpus
Mittelschränke							
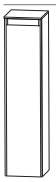 **Mittelschrank** 1 Tür 3 Glasfachböden seitliche Aufdopplung je 10 mm 1 Abdeckplatte 325 mm tief Abb. grifflos	325	322	1160	**M N A 7 1 3 A 1 G**	L/R		
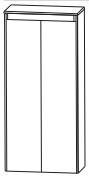 **Mittelschrank** 2 Türen 3 Glasfachböden seitliche Aufdopplung je 10 mm 1 Abdeckplatte 325 mm tief Abb. grifflos	325	622	1160	**M N A 7 1 6 A 1 G**			
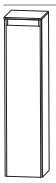 **Mittelschrank mit Innenschubkasten** 1 Tür 1 Glasfachboden (o.) 1 Innenschubkasten mit Einzugsdämpfung seitliche Aufdopplung je 10 mm 1 Abdeckplatte 325 mm tief Abb. grifflos	325	322	1160	**M N A 7 4 3 A 1 G**	L/R		
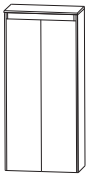 **Mittelschrank mit Innenschubkasten** 2 Türen 1 Glasfachboden (o.) 1 Innenschubkasten mit Einzugsdämpfung seitliche Aufdopplung je 10 mm 1 Abdeckplatte 325 mm tief Abb. grifflos	325	622	1160	**M N A 7 4 6 A 1 G**			
Highboards							
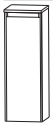 **Highboard** 1 Tür 2 Glasfachböden seitliche Aufdopplung je 10 mm 1 Abdeckplatte 325 mm tief Abb. grifflos	325	322	840	**H B A 5 1 3 A 1 G**	L/R		

Programm 063 - Typenliste

Tiefenangabe entspricht der Korpustiefe		Tiefe in mm	Breite in mm	Höhe in mm	Artikelnummer	Anschlag		Aufpreis Hochglanz Korpus
Highboards								
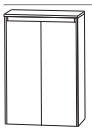 Abb. grifflos	**Highboard** 2 Türen 2 Glasfachböden seitliche Aufdopplung je 10 mm 1 Abdeckplatte 325 mm tief	325	622	840	**H B A 5 1 6 A 1 G**			
Oberschränke								
 Abb. grifflos	**Oberschrank** 1 Tür 1 Glasfachboden seitliche Aufdopplung je 10 mm	172	320	640	**O G A 4 1 3 A 1 G**	L/R		
 Abb. grifflos	**Oberschrank** 2 Türen 1 Glasfachboden seitliche Aufdopplung je 10 mm	172	620	640	**O G A 4 1 6 A 1 G**			
Unterschränke								
 Abb. grifflos	**Unterschrank** 1 Schubkasten mit Einzugsdämpfung 1 Auszug mit Einzugsdämpfung seitliche Aufdopplung je 10 mm 1 Abdeckplatte 325 mm tief	325	322	450	**U N A 3 8 3 A 1 G**			
 Abb. grifflos	**Unterschrank** 1 Schubkasten mit Einzugsdämpfung 1 Auszug mit Einzugsdämpfung seitliche Aufdopplung je 10 mm 1 Abdeckplatte 325 mm tief	325	622	450	**U N A 3 8 6 A 1 G**			

Programm 063 - Typenliste

Tiefenangabe entspricht der Korpustiefe

		Tiefe in mm	Breite in mm	Höhe in mm	Artikelnummer	Anschlag		Aufpreis Hochglanz Korpus
Regale								
	**Funktionsregal** Ecken auf Gehrung geschnitten senkrechte oder waagerechte Montage möglich Bitte Farbvariante angeben: Nr. 501 weiß matt lackiert Nr. 547 schwarz matt lackiert	150	300	160	**R G L 1 1 3 0 0 1**			
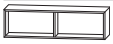	**Funktionsregal** Ecken auf Gehrung geschnitten senkrechte oder waagerechte Montage möglich Bitte Farbvariante angeben: Nr. 501 weiß matt lackiert Nr. 547 schwarz matt lackiert	150	600	160	**R G L 1 1 6 0 0 2**			
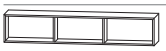	**Funktionsregal** Ecken auf Gehrung geschnitten senkrechte oder waagerechte Montage möglich Bitte Farbvariante angeben: Nr. 501 weiß matt lackiert Nr. 547 schwarz matt lackiert	150	900	160	**R G L 1 1 9 0 0 3**			
Sitzbänke								
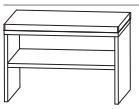	**Sitzbank** 1 Ablagefach 1 Sitzkissen aus Kunstleder in creme-weiß Farbvariante entspricht der Korpusfarbe	450	600	458	**S E T B A N K 6**			
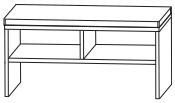	**Sitzbank** 2 Ablagefächer 1 Sitzkissen aus Kunstleder in creme-weiß Farbvariante entspricht der Korpusfarbe	450	900	458	**S E T B A N K 9**			

Programm 063 - Typenliste

Steckboarde

Tiefenangabe entspricht der Korpustiefe	Tiefe in mm	Breite in mm	Höhe in mm	Artikelnummer	Anschlag		Aufpreis Hochglanz Korpus
Steckboard							
Steckboard 300 mm, rundum mit ABS-Dickkante	150	300	28	**S B G 6 0 3 0**			
Steckboard 600 mm, rundum mit ABS-Dickkante	150	600	28	**S B G 6 0 6 0**			
Steckboard 700 mm, rundum mit ABS-Dickkante	150	700	28	**S B G 6 0 7 0**			
Steckboard 1000 mm, rundum mit ABS-Dickkante	150	1000	28	**S B G 6 0 1 0**			
Steckboard 1200 mm, rundum mit ABS-Dickkante	150	1200	28	**S B G 6 0 1 2**			

Zubehör

	**Handtuchhalter** einarmig ausziehbar chrom zur Montage an der Wand	330-567	44	44	**P Z**	**1 1 3 7**	**1**		
	**Handtuchhalter** zweiarmig ausziehbar chrom zur Montage an der Wand	322-562	87	47	**P Z**	**1 1 3 7**	**2**		
	**Behälter** transparent mit 1-facher Befestigungsmöglichkeit kombinierbar mit Befestigungsleisten - PZ 1237 L	84	84	65	**P Z**	**1 2 3 7**	**B 1**		
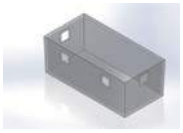	**Behälter** transparent mit 2-facher Befestigungsmöglichkeit kombinierbar mit Befestigungsleisten - PZ 1237 L	168	84	65	**P Z**	**1 2 3 7**	**B 2**		
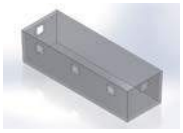	**Behälter** transparent mit 3-facher Befestigungsmöglichkeit kombinierbar mit Befestigungsleisten - PZ 1237 L	251	84	65	**P Z**	**1 2 3 7**	**B 3**		
	**Positionierungsleiste** weiß mit 1-facher Befestigungsmöglichkeit kombinierbar mit Aufbewahrungsboxen - PZ 1237 B	27	83	9	**P Z**	**1 2 3 7**	**L 1**		

Programm 063 - Typenliste

Tiefenangabe entspricht der Korpustiefe

Zubehör

		Tiefe in mm	Breite in mm	Höhe in mm	Artikelnummer	Anschlag		Aufpreis Hochglanz Korpus
	**Positionierungsleiste** weiß mit 2-facher Befestigungsmöglichkeit kombinierbar mit Aufbewahrungsboxen - PZ 1237 B	27	167	9	**P Z 1 2 3 7 L 2**			
	**Positionierungsleiste** weiß mit 3-facher Befestigungsmöglichkeit kombinierbar mit Aufbewahrungsboxen - PZ 1237 B	27	250	9	**P Z 1 2 3 7 L 3**			
	**Positionierungsleiste** weiß mit 6-facher Befestigungsmöglichkeit kombinierbar mit Aufbewahrungsboxen - PZ 1237 B	27	504	9	**P Z 1 2 3 7 L 6**			

Programm 063 - Planungsbeispiele

UNK-0170-1

1	Flächenspiegel	F S A 4 3 7 0 1 2	
1	Aufsatzwaschtisch Connect Air, weiß	W T A 0 8 0 5 1	
1	Waschtischplatte 726 mm	A P A 5 0 7 0 6 3	
1	Ausschnitt mittig	A U S 0 8 0 5 2 8	
1	Waschtischunterschrank	S E T 3 8 7 S 1 G	
		Summe	
		Aufpreis Hochglanz Korpus	

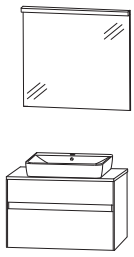

700 mm breit

UNK-0110-1

1	Flächenspiegel	F S A 4 3 1 0 1 2	
1	Aufsatzwaschtisch Connect Air, weiß	W T A 0 8 0 5 1	
1	Waschtischplatte 1026 mm	A P A 5 0 1 0 6 3	
1	Ausschnitt mittig	A U S 0 8 0 5 2 8	
1	Waschtischunterschrank	S E T 3 8 1 S 1 G	
		Summe	
		Aufpreis Hochglanz Korpus	

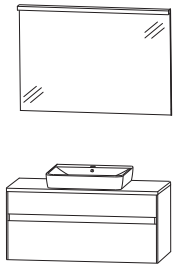

1000 mm breit

UNK-0112-1

1	Flächenspiegel	F S A 4 3 1 2 1 2	
1	Aufsatzwaschtisch Connect Air, weiß	W T A 0 8 0 5 1	
1	Waschtischplatte 1226 mm	A P A 5 0 1 2 6 3	
1	Ausschnitt mittig	A U S 0 8 0 5 2 8	
1	Waschtischunterschrank	S E T 3 8 2 S 1 G	
		Summe	
		Aufpreis Hochglanz Korpus	

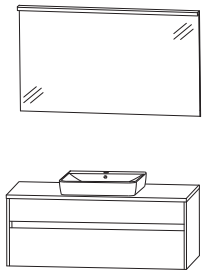

1200 mm breit

UNK-0117-1

2	Flächenspiegel	F S A 4 3 7 0 1 2	
2	Aufsatzwaschtisch Connect Air, weiß	W T A 0 8 0 5 1	
1	Waschtischplatte 1726 mm	A P A 5 0 1 7 6 3	
2	Ausschnitt links und rechts	A U S 0 8 0 5 2 8	
1	Waschtischunterschrank	S E T 3 8 1 7 1 G	
		Summe	
		Aufpreis Hochglanz Korpus	

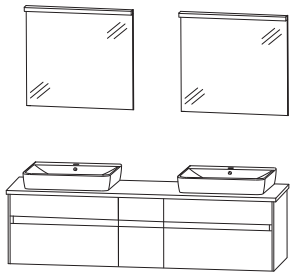

1700 mm breit

Programm 063 - Maßskizzen

WTA 0805 + SET 387S

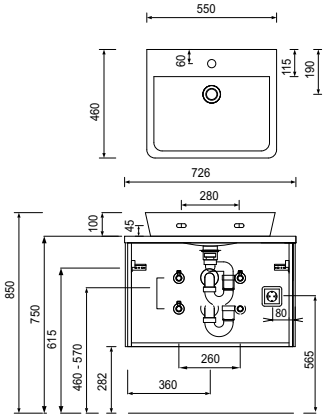

WTA 0805 + SET 381S

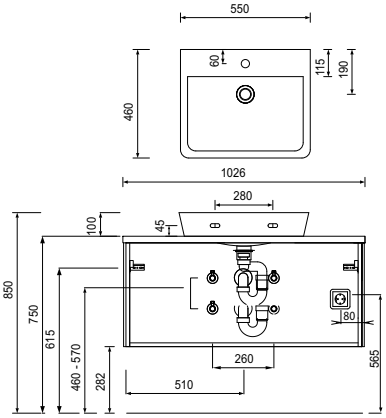

WTA 0805 + SET 3810 R

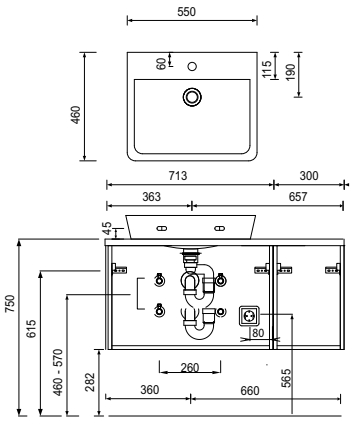

WTA 0805 + SET 382S

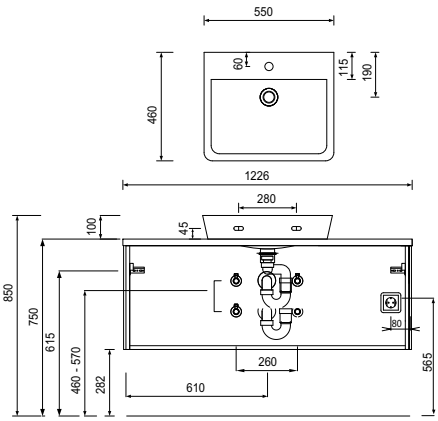

WTA 0805 + SET 3814

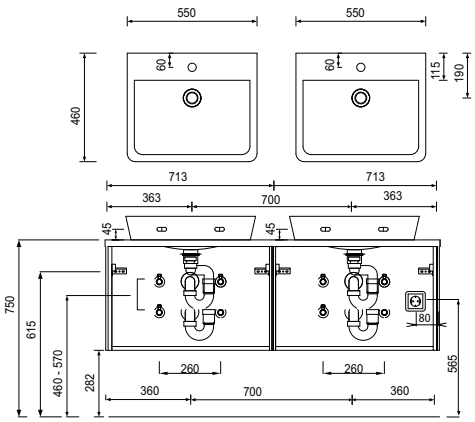

WTA 0805 + SET 3817

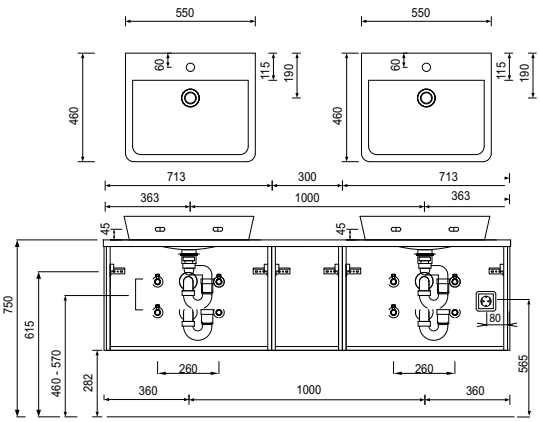

Toleranzen:
Die Maßtoleranzen (+/- 5mm) und Ebenheitstoleranzen (DIN 18202) unterliegen den üblichen materialspezifischen Toleranzen für Bauwerkstoffe, anlehnend an die DIN 18202.

Programm 063 - Maßskizzen

WTA 1104 + SET 387S

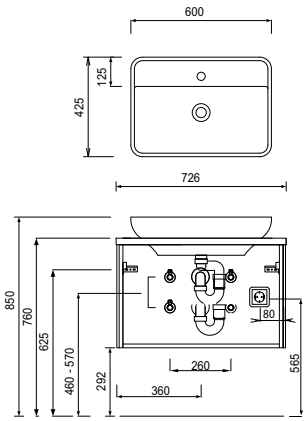

WTA 1104 + SET 381S

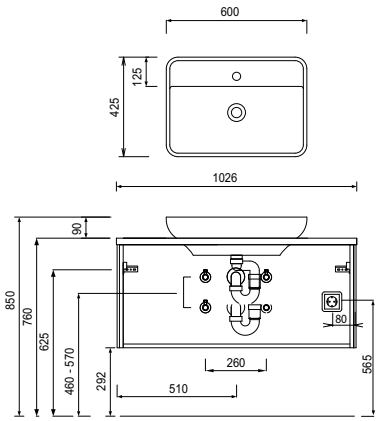

WTA 1104 + SET 3810 R

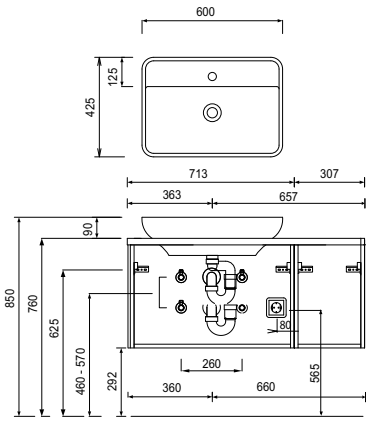

WTA 1104 + SET 382S

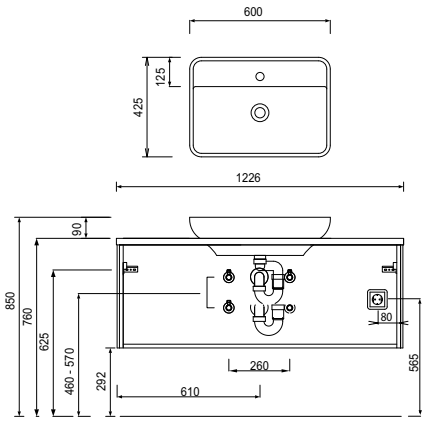

WTA 1104 + SET 3814

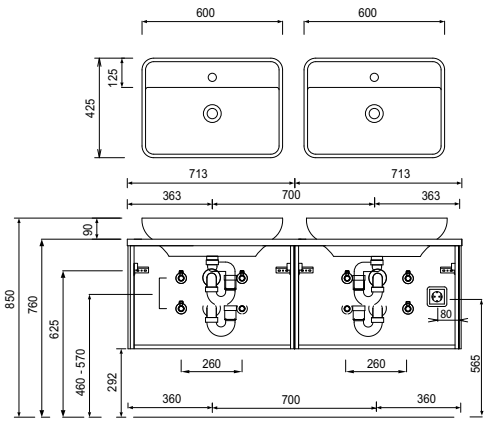

WTA 1104 + SET 3817

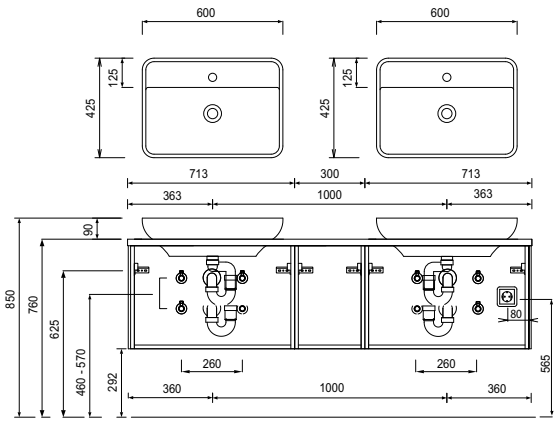

Toleranzen:
Die Maßtoleranzen (+/- 5mm) und Ebenheitstoleranzen (DIN 18202) unterliegen den üblichen materialspezifischen Toleranzen für Bauwerkstoffe, anlehnend an die DIN 18202.

Programm 063 - Maßskizzen

Elektroanschlüsse für Spiegelelemente

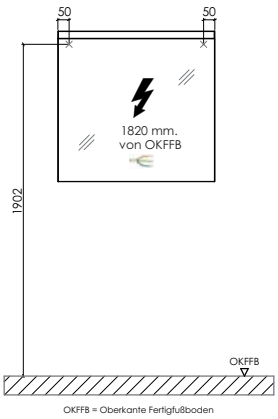

OKFFB = Oberkante Fertigfußboden

Elektroanschlüsse für Spiegelschränke

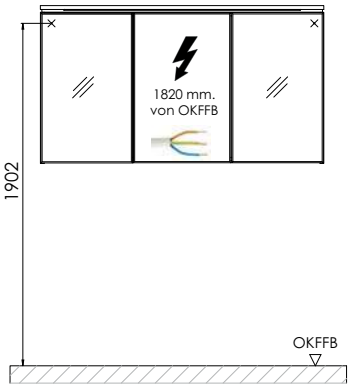

OKFFB=Oberkante Fertigfußboden

Toleranzen:
Die Maßtoleranzen (+/- 5mm) und Ebenheitstoleranzen (DIN 18202) unterliegen den üblichen materialspezifischen Toleranzen für Bauwerkstoffe, anlehnend an die DIN 18202.