Möbel LETZ

finden und Wohlfühlen



Typenplan

Opera-living von Akante - Couchtisch Keramik Marmor/ Edelstahl

Wichtiger Hinweis für Sie

Etwaige Hinweise des Herstellers in dieser Produktinformation, die sich auf die Gewährleistung beziehen, haben für Sie keinerlei Bindungswirkung und können von Ihnen ignoriert werden. Ihre gesetzlichen Gewährleistungsrechte als Verbraucher uns gegenüber, als Ihrem Verkäufer, werden dadurch in keiner Weise berührt oder eingeschränkt. Sie können sich wegen aller Mängel jederzeit an uns wenden. Darüber hinaus gehende Herstellergarantien bleiben natürlich unberührt. Dieser Artikel wird hergestellt von Akante, Avenue de Flandre 45/1, 59290 Wasquehal, Frankreich

Möbel Letz GmbH
Am Gewerbepark 11
06895 Zahna-Elster

Tel.: 035383 - 6018 50
Fax.: 035383 - 6018 17

AKANTE

OPERA

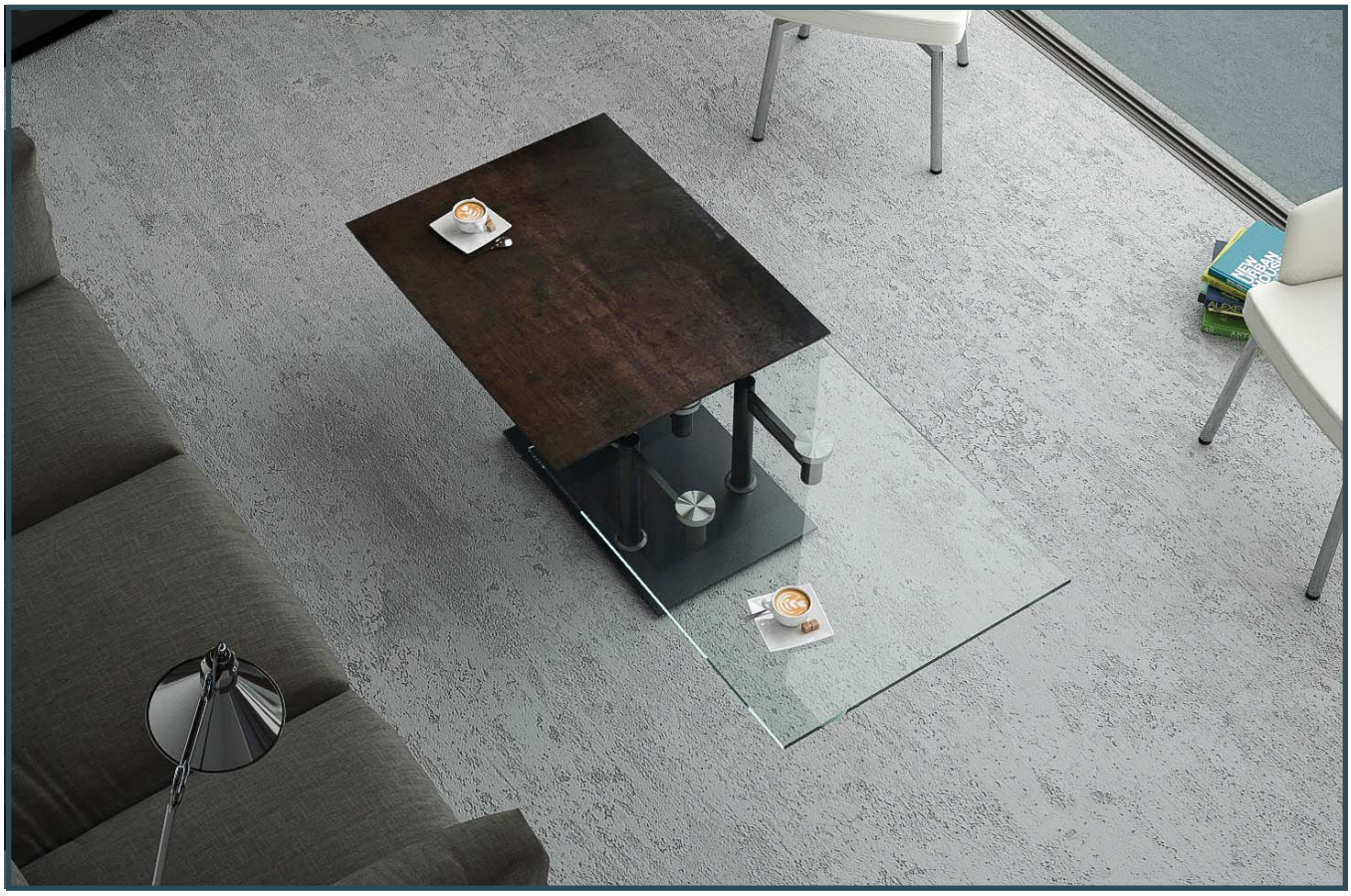





OPERA

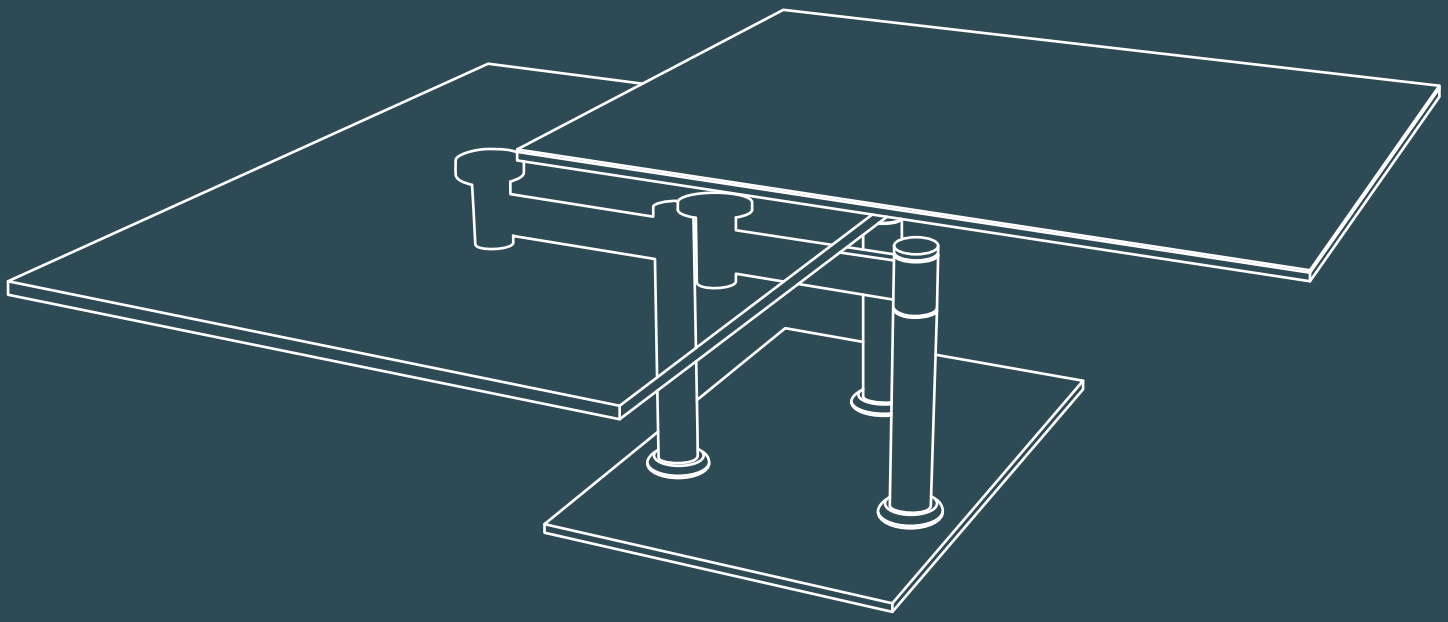

TABLE BASSE CT097

Dimension fermée : 90x60xh42 CM
Dimension ouverte : 150x60xh42 CM

Poids Net : 45 KGS

Plateau supérieur : verre sur céramique
épaisseur 6+3 mm
Plateau inférieur : verre clair trempé
épaisseur : 10 mm
Pieds et base : Acier laqué noir mat

CT097MA : Plateau céramique marbre mat
CT097AR : Plateau céramique argile
CT097SD : Plateau céramique acier

COFFEE TABLE CT097

Dimension closed : 90x60xh42 CM
Dimension open : 150x60xh42 CM

Net Weight : 45 KGS

Top plate : ceramic over glass
thickness 6+3 mm
Lower plate : clear tempered glass
thickness 10 mm
Base : mat black painting steel

CT097MA : Mat marble ceramic top
CT097AR : Argile ceramic top
CT097SD : Steel dark ceramic top

AKANTE