Möbel LETZ
Finden und Wohlfühlen



Typenplan

Napali von Bretz - Wohnlandschaft links enzianblau-midsummer oliv-türk

Wichtiger Hinweis für Sie

Etwaige Hinweise des Herstellers in dieser Produktinformation, die sich auf die Gewährleistung beziehen, haben für Sie keinerlei Bindungswirkung und können von Ihnen ignoriert werden. Ihre gesetzlichen Gewährleistungsrechte als Verbraucher uns gegenüber, als Ihrem Verkäufer, werden dadurch in keiner Weise berührt oder eingeschränkt. Sie können sich wegen aller Mängel jederzeit an uns wenden. Darüber hinaus gehende Herstellergarantien bleiben natürlich unberührt. Dieser Artikel wird hergestellt von Bretz Wohnträume GmbH, Alexander-Bretz-Straße 2, 55457 Gensingen, Deutschland

Möbel Letz GmbH
Am Gewerbepark 11
06895 Zahna-Elster

Tel.: 035383 - 6018 50
Fax.: 035383 - 6018 17

Modellelemente zum
Ausschneiden für
Deine eigene Planung
Maßstab 1:50
gültig ab 01.10.2022

Napali

126 • Einzelelemente

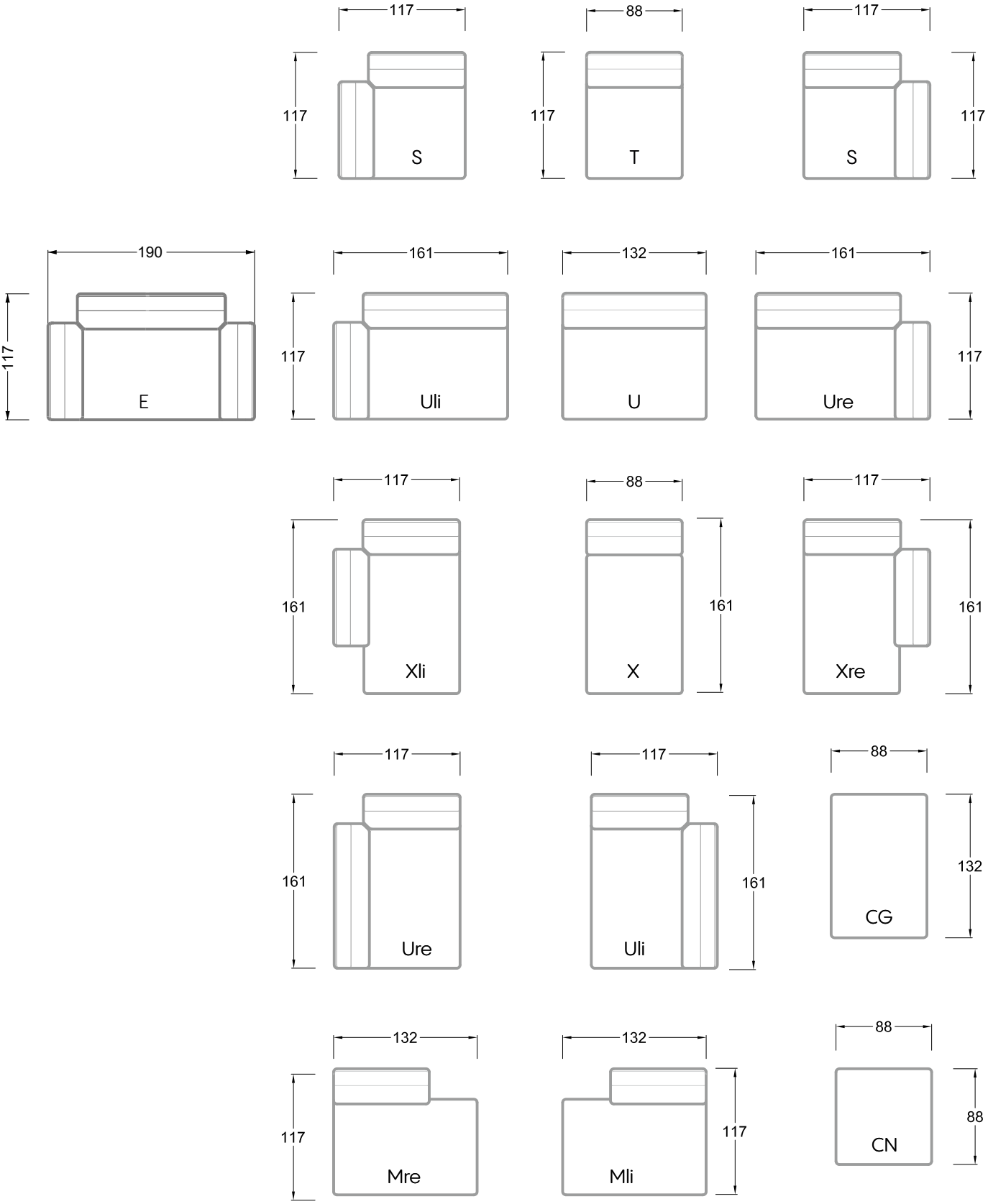

Modellelemente zum
Ausschneiden für
Deine eigene Planung
Maßstab 1:50
gültig ab 01.10.2022

Napali

126 • Sofas

Bretz
True Characters

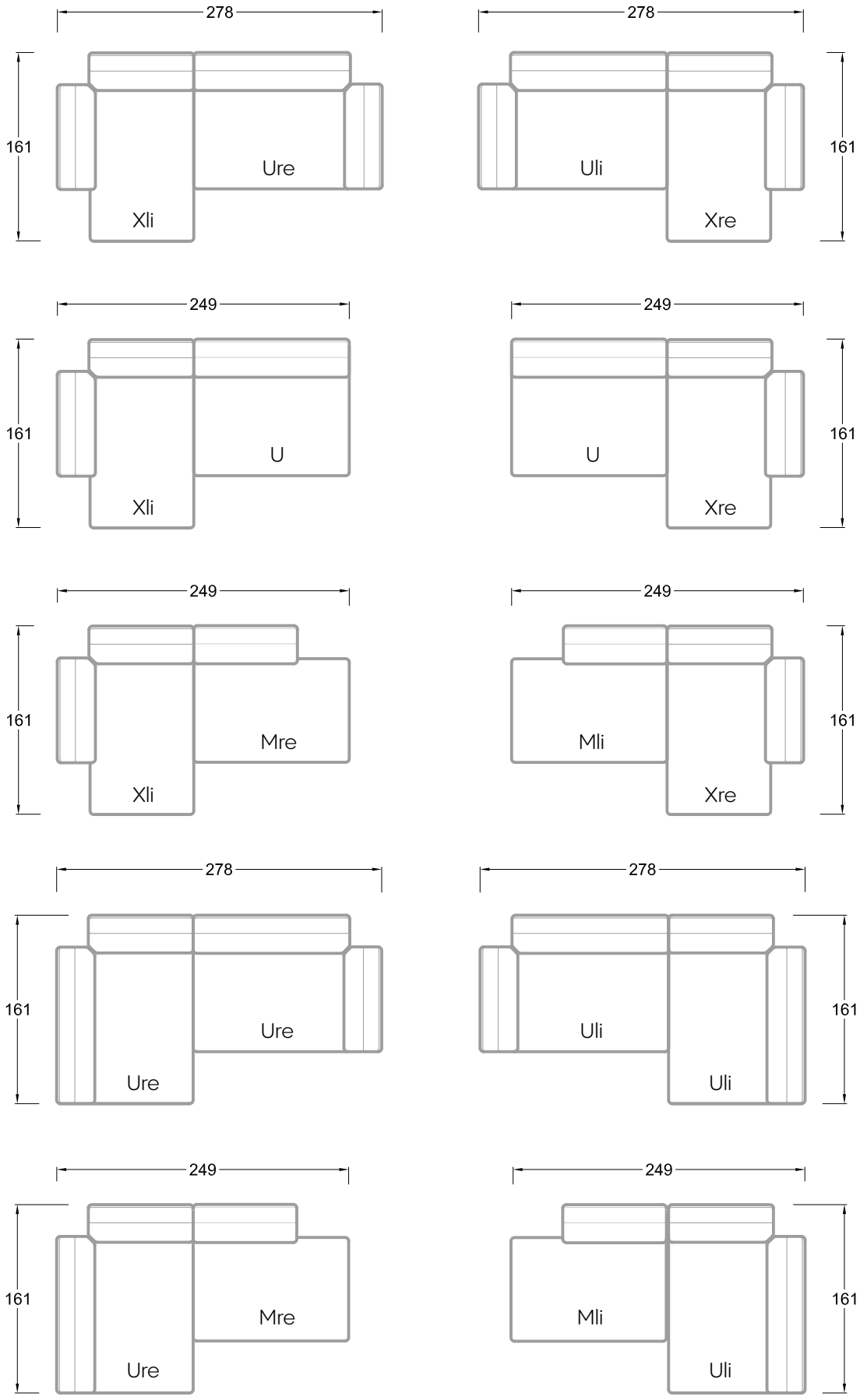

Modellelemente zum
Ausschneiden für
Deine eigene Planung
Maßstab 1:50
gültig ab 01.10.2022

Napali

126 • Sofas • Eckgruppen

Bretz
True Characters

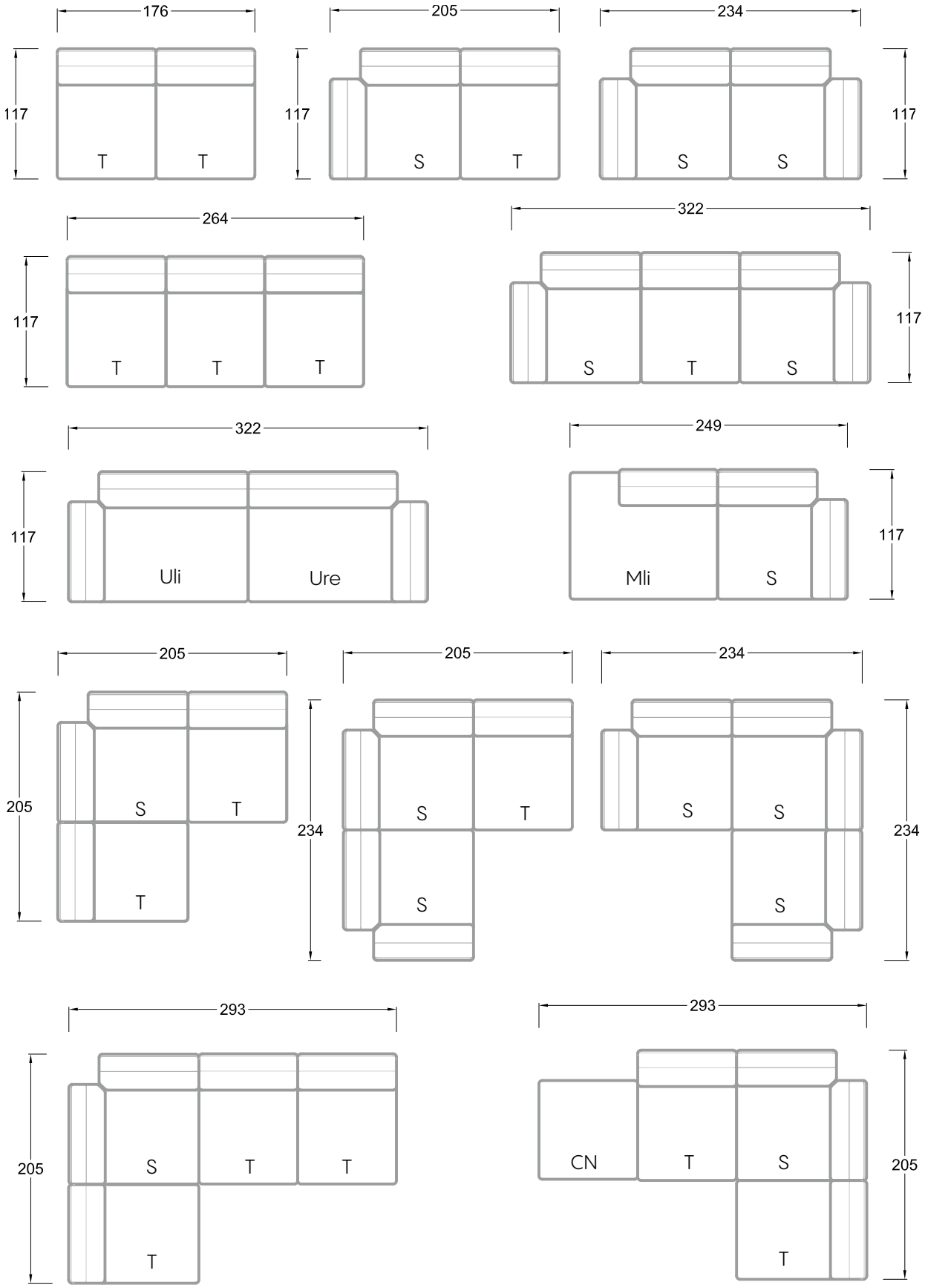

Modellelemente zum
Ausschneiden für
Deine eigene Planung
Maßstab 1:50
gültig ab 01.10.2022

Napali

126 • Sofas • Eckgruppen

Bretz
True Characters

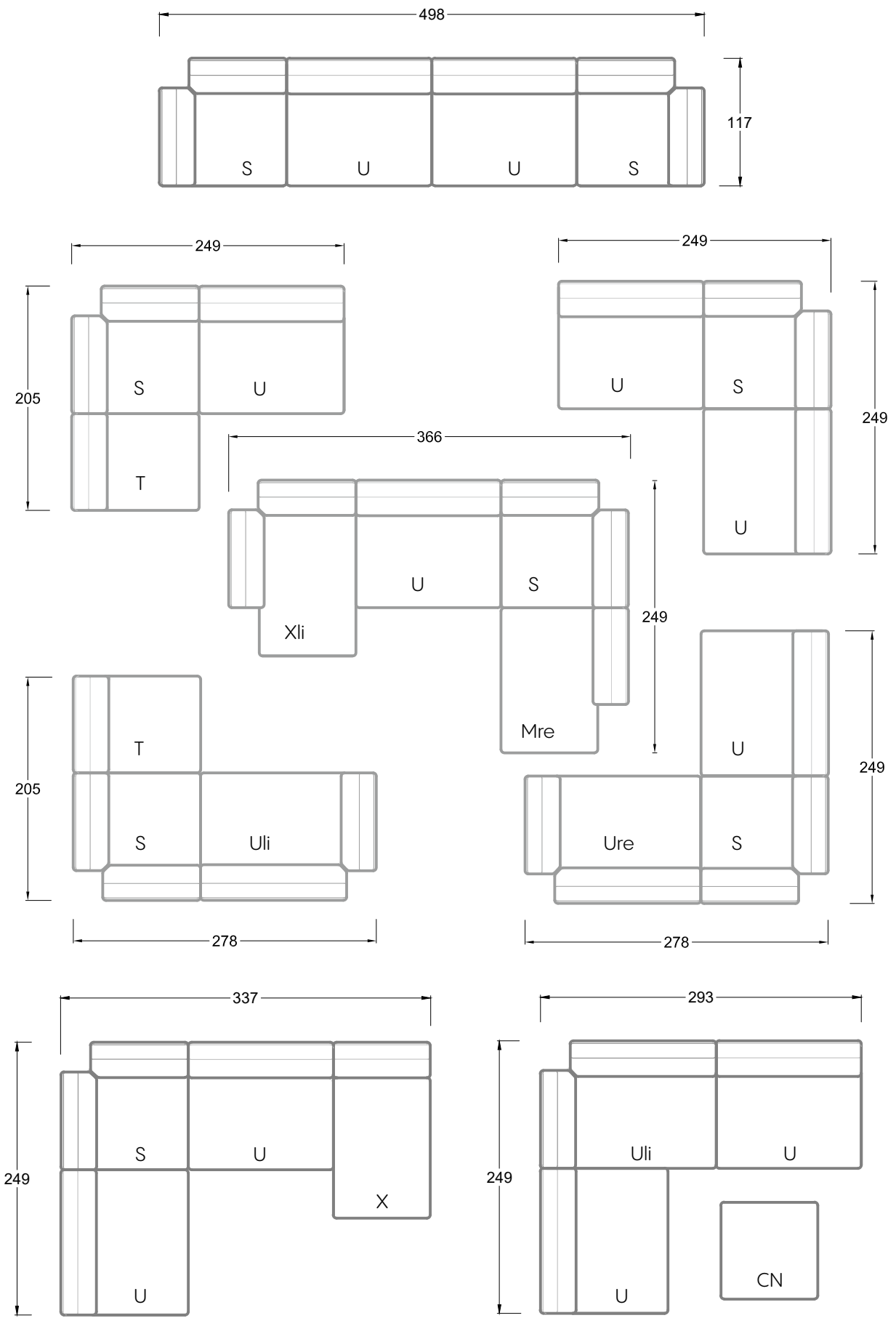

Modellelemente zum
Ausschneiden für
Deine eigene Planung
Maßstab 1:50
gültig ab 01.10.2022

Napali

126 • Eckgruppen

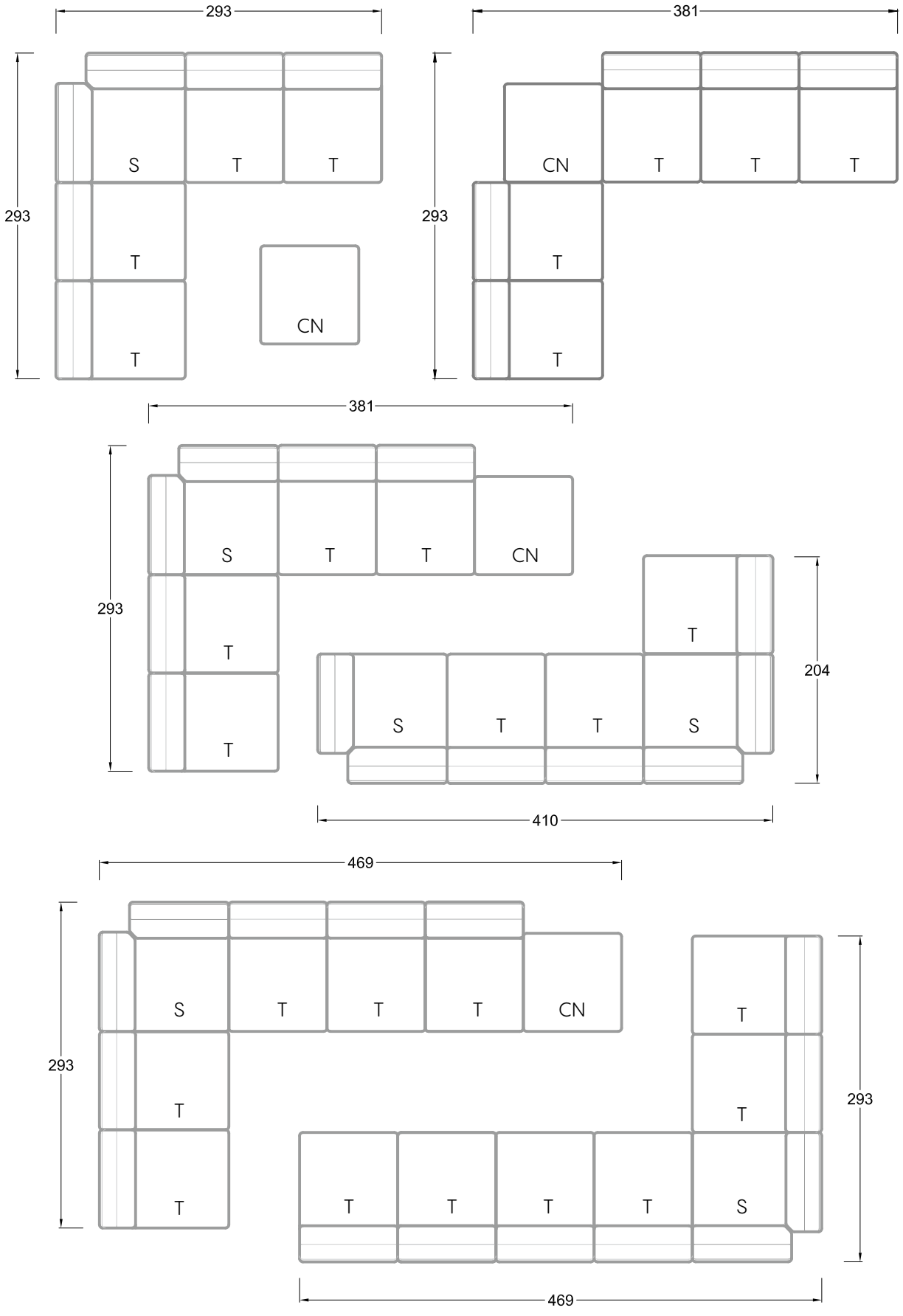

Modellelemente zum
Ausschneiden für
Deine eigene Planung
Maßstab 1:50
gültig ab 01.10.2022

Napali

126 • Eckgruppen

Bretz
True Characters

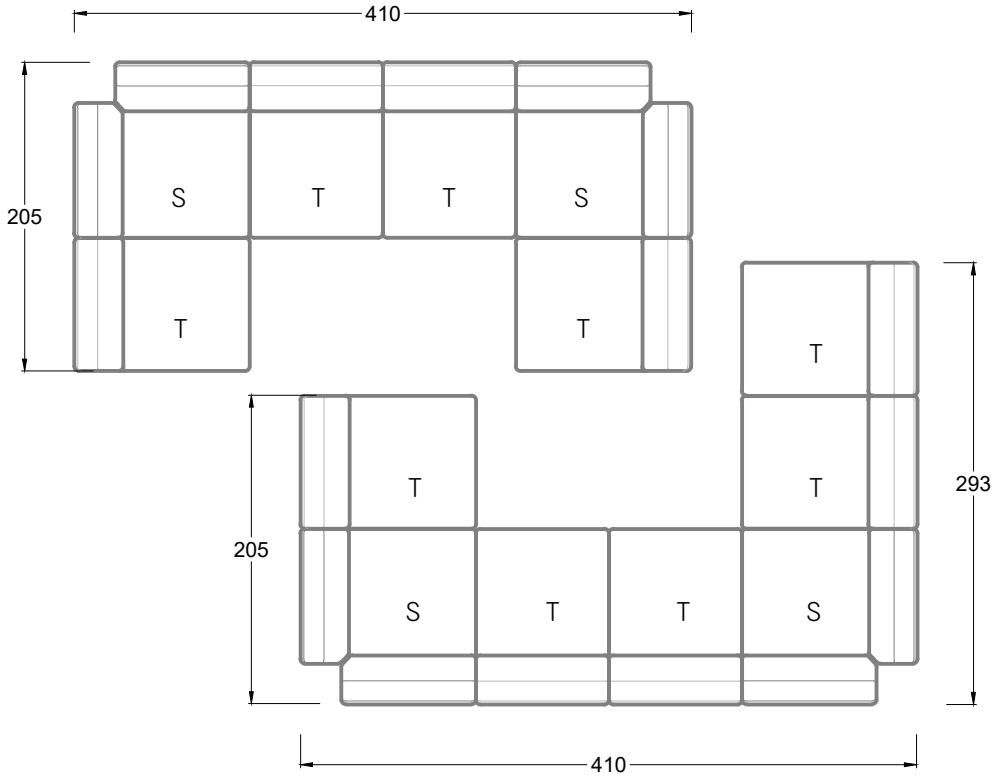

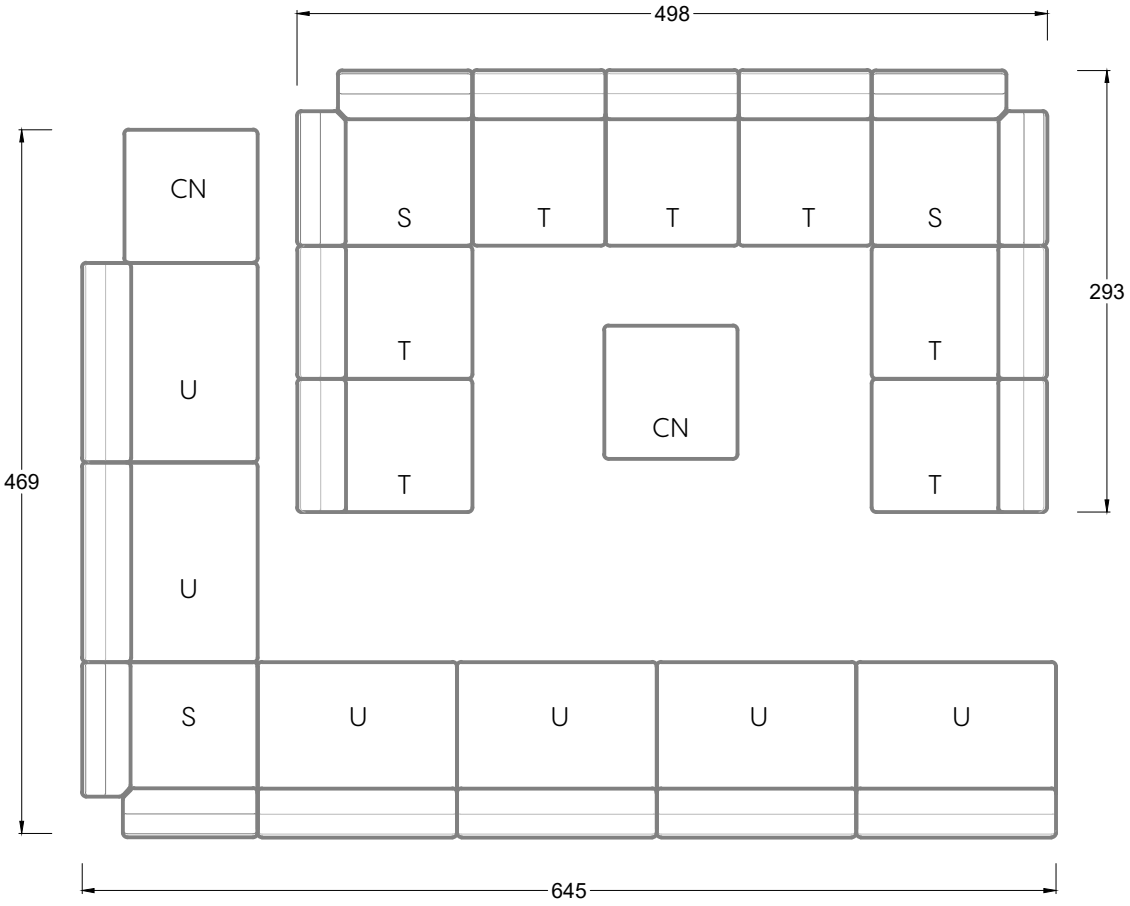

Modellelemente zum
Ausschneiden für
Deine eigene Planung
Maßstab 1:50
gültig ab 01.10.2022

Napali

126 • Eckgruppen

Bretz
True Characters

