Möbel LETZ
Finden und Wohlfühlen



Typenplan

Aspekt von puris - Waschtisch-Set cosmos grey/ Hunton Eiche

Wichtiger Hinweis für Sie

Etwaige Hinweise des Herstellers in dieser Produktinformation, die sich auf die Gewährleistung beziehen, haben für Sie keinerlei Bindungswirkung und können von Ihnen ignoriert werden. Ihre gesetzlichen Gewährleistungsrechte als Verbraucher uns gegenüber, als Ihrem Verkäufer, werden dadurch in keiner Weise berührt oder eingeschränkt. Sie können sich wegen aller Mängel jederzeit an uns wenden. Darüber hinaus gehende Herstellergarantien bleiben natürlich unberührt. Dieser Artikel wird hergestellt von puris Bad GmbH & Co.KG, Hinterm Gallberg 6a, 59929 Brilon, Deutschland

Möbel Letz GmbH
Am Gewerbepark 11
06895 Zahna-Elster

Tel.: 035383 - 6018 50
Fax.: 035383 - 6018 17

4life

Aspekt

Programm 066







Frontdekore



Nr. 777 Cosmos grey matt

Nr. 793 Edelweiß matt

Nr. 722 Polarweiß hgl.



Nr. 794 Eiche Sand

Korpusdekore

*** Hochglanz Korpus gegen Aufpreis**



Nr. 177
Cosmos grey
matt

Nr. 101
Weiß

*Nr. 161
Weiß hgl.



Nr. 194
Eiche Sand

Waschtischplatten- und Abdeckplattendekore



Nr. 177
Cosmos grey
matt

Nr. 101
Weiß



Nr. 194
Eiche Sand



Nr. 174
Hunton Eiche

Akzentfarben Einschubregal



Nr. 501
Weiß matt lackiert



Nr. 547
Schwarz matt lackiert

Waschtischfarbe

Mineralguss-Aufsatzwaschtisch



Nr. 1
Weiß
in 2 Größen möglich

Keramik-Aufsatzwaschtische

Squared



Nr. 1
Weiß
in 2 Größen möglich

Squared



Nr. 43
Carbone
in 2 Größen möglich

Griffvariante



Nr. 329
Griffleiste chrom

Grifflänge:
194 mm / 294 mm / 494 mmm



Nr. 339
Griffleiste schwarz matt

Grifflänge:
194 mm / 294 mm / 494 mmm

Technik

Türen mit integriertem Dämpfungssystem

Auszüge und Schubkästen

Nr. 554
Premium-Technik mit Dämpfung

Alle Angaben unverbindlich und freibleibend. Fehler, Irrtümer und Änderungen vorbehalten.

Bitte beachten Sie die Gewährleistungs-, Montage- und Pflegehinweise, sowie die Gütevereinbarungen zu Anfang des Verkaufhandbuches.

Programm 066 - Typenliste

Tiefenangabe entspricht der Korpustiefe

		Tiefe in mm	Breite in mm	Höhe in mm	Artikelnummer	Anschlag		Aufpreis Hochglanz Korpus
Flächenspiegel								
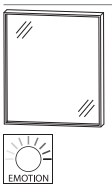	**Flächenspiegel** LED-Alurahmen in schwarz matt umlaufende LED-Beleuchtung 37,2 Watt / Converter 60 Watt 1 Sensor für Emotion-Beleuchtung	40	600	640	**F S B 4 5 6 0 0 4**			
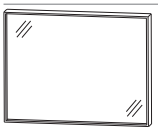	**Flächenspiegel** LED-Alurahmen in schwarz matt umlaufende LED-Beleuchtung 46,5 Watt / Converter 60 Watt 1 Sensor für Emotion-Beleuchtung	40	900	640	**F S B 4 5 9 0 0 4**			
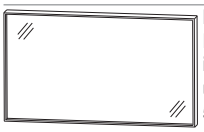	**Flächenspiegel** LED-Alurahmen in schwarz matt umlaufende LED-Beleuchtung 55,8 Watt / Converter 60 Watt 1 Sensor für Emotion-Beleuchtung	40	1200	640	**F S B 4 5 1 2 0 4**			
Spiegelschränke								
	**Spiegelschrank** 1 Doppelspiegeltür 2 Glasfachböden 1 LED-Flächenleuchte (8,6 Watt) 1 LED-Converter 15 Watt 1 Schalter-Steckdosenelement Türbreite: 596 mm Abb. = links Optionales Zubehör: LED-Waschplatzbeleuchtung Sensor für Emotion-Beleuchtung	150	600	660	**A S P 4 1 6 0 0 1** P Z 1 0 6 3 6 0 P Z 1 0 2 0 1	L/R		
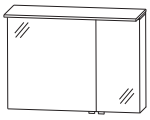	**Spiegelschrank** 2 Doppelspiegeltüren 2 Glasfachböden 1 LED-Flächenleuchte (13,2 Watt) 1 LED-Converter 30 Watt 1 Schalter-Steckdosenelement Türbreiten: 596 mm / 296 mm Abb. = rechts Optionales Zubehör: LED-Waschplatzbeleuchtung Sensor für Emotion-Beleuchtung	150	900	660	**A S P 4 2 9 0 0 1** P Z 1 0 6 3 9 0 P Z 1 0 2 0 1	L/R		

Bitte beachten Sie die Produktdetails zum Zubehör im separaten Register!

Programm 066 - Typenliste

Spiegelschränke

Tiefenangabe entspricht der Korpustiefe	Tiefe in mm	Breite in mm	Höhe in mm	Artikelnummer	Anschlag		Aufpreis Hochglanz Korpus
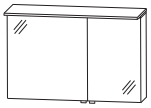  Abb. = rechts	**Spiegelschrank** 2 Doppelspiegeltüren 1 Mittelwand 4 Glasfachböden 1 LED-Flächenleuchte (14,8 Watt) 1 LED-Converter 30 Watt 1 Schalter-Steckdosenelement Türbreiten: 596 mm / 396 mm	150	1000	660	**ASP 42100 1**	L/R		
	Optionales Zubehör: LED-Waschplatzbeleuchtung Sensor für Emotion-Beleuchtung				PZ 10639 0 PZ 10201			
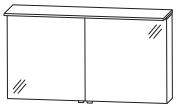 	**Spiegelschrank** 2 Doppelspiegeltüren 1 Mittelwand 4 Glasfachböden 1 LED-Flächenleuchte (17,8 Watt) 1 LED-Converter 30 Watt 1 Schalter-Steckdosenelement Türbreiten: 596 mm / 596 mm	150	1200	660	**ASP 42120 1**			
	Optionales Zubehör: LED-Waschplatzbeleuchtung Sensor für Emotion-Beleuchtung				PZ 10639 12 PZ 10201			
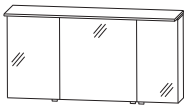  Abb. = links größere Tür links	**Spiegelschrank-Set** 1 Spiegelelement 900 mm breit 2 Doppelspiegeltüren 2 Glasfachböden 1 Spiegelelement 400 mm breit 1 Doppelspiegeltür 2 Glasfachböden 1 LED-Flächenleuchte (19,1 Watt) 1 LED-Converter 30 Watt 1 Schalter-Steckdosenelement Türbreiten: 396 mm / 596 mm / 296 mm	150	1300	660	**ASP 43130 1**	L/R		
	Optionales Zubehör: LED-Waschplatzbeleuchtung Sensor für Emotion-Beleuchtung				PZ 10639 0 PZ 10201			
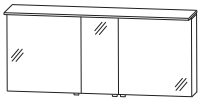  Abb. = links Anschlag der mittleren Tür wählen	1 Spiegelelement 900 mm breit 2 Doppelspiegeltüren 2 Glasfachböden 1 Spiegelelement 600 mm breit 1 Doppelspiegeltür 2 Glasfachböden 1 LED-Flächenleuchte (22,5 Watt) 1 LED-Converter 30 Watt 1 Schalter-Steckdosenelement Türbreiten: 596 mm / 296 mm / 596 mm	150	1500	660	**ASP 43150 1**	L/R		
	Optionales Zubehör: LED-Waschplatzbeleuchtung LED-Waschplatzbeleuchtung Sensor für Emotion-Beleuchtung				PZ 10639 0 PZ 10636 0 PZ 10201			

Bitte beachten Sie die Produktdetails zum Zubehör im separaten Register!

Programm 066 - Typenliste

Tiefenangabe entspricht der Korpustiefe	Tiefe in mm	Breite in mm	Höhe in mm	Artikelnummer	Anschlag		Aufpreis Hochglanz Korpus
Mineralguss-Aufsatzwaschtische							
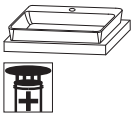 **Mineralguss - Aufsatzwaschtisch** inkl. Permanentablauf mit Hahnlochbohrung							
490 mm breit weiß	423	490	60	**WTAS1111**			
passender Waschtischplattenausschnitt				**AUSS11128**			
600 mm breit weiß	423	600	60	**WTAS1121**			
passender Waschtischplattenausschnitt				**AUSS11228**			
Optionales Zubehör: CLOU Ab- und Überlaufsystem				PZ 1109 1			
Keramik-Aufsatzwaschtische							
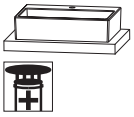 **Keramik-Aufsatzwaschtisch Squared** inkl. Permanentablauf mit Hahnlochbohrung							
Keramik - Aufsatzwaschtisch weiß	450	500	130	**WTM48051**			
Keramik - Aufsatzwaschtisch Carbone	450	500	130	**WTM48054 3**			
passender Waschtischplattenausschnitt				**AUS48052 8**			
Optionales Zubehör: CLOU Ab- und Überlaufsystem				PZ 1109 1			
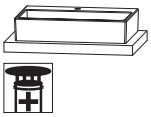 **Keramik-Aufsatzwaschtisch Squared** inkl. Permanentablauf mit Hahnlochbohrung							
Keramik - Aufsatzwaschtisch weiß	450	600	130	**WTM48061**			
Keramik - Aufsatzwaschtisch Carbone	450	600	130	**WTM48064 3**			
passender Waschtischplattenausschnitt				**AUS11022 8**			
Optionales Zubehör: CLOU Ab- und Überlaufsystem				PZ 1109 1			

Bitte beachten Sie die Produktdetails zum Zubehör im separaten Register!

Programm 066 - Typenliste

Tiefenangabe entspricht der Korpustiefe	Tiefe in mm	Breite in mm	Höhe in mm	Artikelnummer	Anschlag		Aufpreis Hochglanz Korpus
Waschtischplatten							
 **Waschtischplatten** mit ABS-Kante bei Verwendung mit Seitenaufdopplung ist die Platte 40 mm breiter							
606 mm breit	495	606	28	**A P 5 0 6 0 6 6**			
646 mm breit mit Seitenaufdopplungen	495	646	28	**A P 5 0 6 4 6 6**			
906 mm breit	495	906	28	**A P 5 0 9 0 6 6**			
946 mm breit mit Seitenaufdopplungen	495	946	28	**A P 5 0 9 4 6 6**			
1006 mm breit	495	1006	28	**A P 5 0 1 0 6 6**			
1046 mm breit mit Seitenaufdopplungen	495	1046	28	**A P 5 1 0 4 6 6**			
1206 mm breit	495	1206	28	**A P 5 0 1 2 6 6**			
1246 mm breit mit Seitenaufdopplungen	495	1246	28	**A P 5 1 2 4 6 6**			
1306 mm breit	495	1306	28	**A P 5 0 1 3 6 6**			
1346 mm breit mit Seitenaufdopplungen	495	1346	28	**A P 5 1 3 4 6 6**			
1506 mm breit	495	1506	28	**A P 5 0 1 5 6 6**			
1546 mm breit mit Seitenaufdopplungen	495	1546	28	**A P 5 1 5 4 6 6**			
Bitte beachten Sie den Aufpreis für die Waschtischausschnitte.							
Waschtischunterschränke							
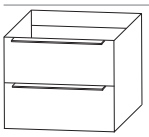 **Waschtischunterschrank** 1 Metallauszug mit Einzugsdämpfung und Siphonausschnitt 1 alufarbiger Kunststoffeinsatz 1 Metallauszug mit Einzugsdämpfung 1 Raumsparsiphon	470 470	600 900	480 480	**W U A 3 3 6 0 P 3** **W U A 3 3 9 0 P 3**			
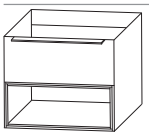 **Waschtischunterschrank** 1 Metallauszug mit Einzugsdämpfung und Siphonausschnitt 1 alufarbiger Kunststoffeinsatz 1 Einschubregal bitte Akzentfarbe für das Einschubregal angeben Nr. 501 weiß matt lackiert Nr. 547 schwarz matt lackiert	470	600	480	**W U A 3 2 6 E P 3**			

Programm 066 - Typenliste

Tiefenangabe entspricht der Korpustiefe	Tiefe in mm	Breite in mm	Höhe in mm	Artikelnummer	Anschlag		Aufpreis Hochglanz Korpus
Plattenunterschränke							
 **Plattenunterschrank** 2 Metallauszüge mit Einzugsdämpfung	470 470	400 600	480 480	**U T A 3 3 4 0 R G** **U T A 3 3 6 0 R G**			
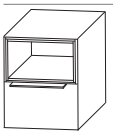 **Plattenunterschrank** 1 Einschubregal oben 1 Metallauszug mit Einzugsdämpfung bitte Akzentfarbe für das Einschubregal angeben Nr. 501 weiß matt lackiert Nr. 547 schwarz matt lackiert	470 470	400 600	480 480	**U T A 3 7 4 A 0 1** **U T A 3 7 6 A 0 1**			
 **Plattenunterschrank** 1 Metallauszug mit Einzugsdämpfung 1 Einschubregal unten bitte Akzentfarbe für das Einschubregal angeben Nr. 501 weiß matt lackiert Nr. 547 schwarz matt lackiert	470 470	400 600	480 480	**U T A 3 7 4 A 0 2** **U T A 3 7 6 A 0 2**			
Seitenaufdopplungen für Waschtisch- & Plattenunterschränke							
 **Seitenaufdopplung** Metallrahmen für Waschtischunterschränke und Plattenunterschränke in schwarz matt mit 1 Korpusblende bitte Korpusdekor angeben Preis je Stück	776	19	489	**S D H 4 9 7 8 0 1**			
Mittelschränke Ablageplatte bitte separat bestellen							
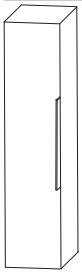 **Mittelschrank** 1 Tür 4 Glasfachböden	300 300	300 400	1280 1280	**M N A 8 1 3 0 R G** **M N A 8 1 4 0 R G**	L/R L/R		

Programm 066 - Typenliste

Tiefenangabe entspricht der Korpustiefe

Mittelschränke
Ablageplatte bitte separat bestellen

		Tiefe in mm	Breite in mm	Höhe in mm	Artikelnummer	Anschlag		Aufpreis Hochglanz Korpus
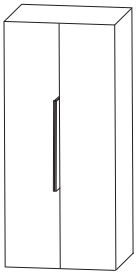	**Mittelschrank** 2 Türen 4 Glasfachböden	300	600	1280	**MNA 8160 RG**			
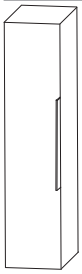	**Mittelschrank mit Innenschubkästen** 1 Tür 1 Glasfachboden (o.) 2 Innenschubkästen	300 300	300 400	1280 1280	**MNA 8430 RG** **MNA 8440 RG**	L/R L/R		
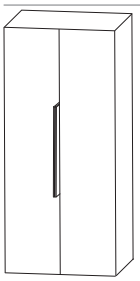	**Mittelschrank mit Innenschubkästen** 2 Türen 1 Glasfachboden (o.) 2 Innenschubkästen	300	600	1280	**MNA 8460 RG**			
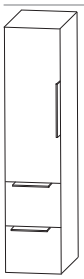	**Mittelschrank** 1 Tür 2 Glasfachböden 2 Metallauszüge mit Einzugsdämpfung	300 300	300 400	1280 1280	**MNA 8730 RG** **MNA 8740 RG**	L/R L/R		

Programm 066 - Typenliste

Tiefenangabe entspricht der Korpustiefe

Mittelschränke
Ablageplatte bitte separat bestellen

		Tiefe in mm	Breite in mm	Höhe in mm	Artikelnummer	Anschlag		Aufpreis Hochglanz Korpus
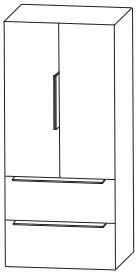	**Mittelschrank** 2 Türen 2 Glasfachböden 2 Metallauszüge mit Einzugsdämpfung	300	600	1280	**MNA 8760 RG**			
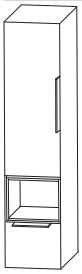	**Mittelschrank** 1 Tür 2 Glasfachböden 1 Einschubregal mittig 1 Metallauszug mit Einzugsdämpfung bitte Akzentfarbe für das Einschubregal angeben Nr. 501 weiß matt lackiert Nr. 547 schwarz matt lackiert	300 300	300 400	1280 1280	**MNS 8230 RG** **MNS 8240 RG**	L/R L/R		
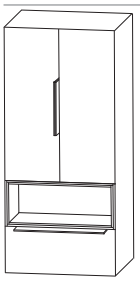	**Mittelschrank** 2 Türen 2 Glasfachböden 1 Einschubregal mittig 1 Metallauszug mit Einzugsdämpfung bitte Akzentfarbe für das Einschubregal angeben Nr. 501 weiß matt lackiert Nr. 547 schwarz matt lackiert	300	600	1280	**MNS 8260 RG**			
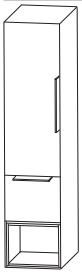	**Mittelschrank** 1 Tür 2 Glasfachböden 1 Metallauszug mit Einzugsdämpfung 1 Einschubregal unten bitte Akzentfarbe für das Einschubregal angeben Nr. 501 weiß matt lackiert Nr. 547 schwarz matt lackiert	300 300	300 400	1280 1280	**MNS 8231 RG** **MNS 8241 RG**	L/R L/R		

Programm 066 - Typenliste

Tiefenangabe entspricht der Korpustiefe	Tiefe in mm	Breite in mm	Höhe in mm	Artikelnummer	Anschlag		Aufpreis Hochglanz Korpus
Mittelschränke **Ablageplatte bitte separat bestellen**							
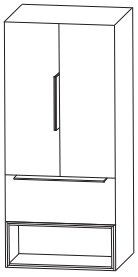 **Mittelschrank** 2 Türen 2 Glasfachböden 1 Metallauszug mit Einzugsdämpfung 1 Einschubregal unten bitte Akzentfarbe für das Einschubregal angeben Nr. 501 weiß matt lackiert Nr. 547 schwarz matt lackiert	300	600	1280	**M N S 8 2 6 1 R G**			
Seitenaufdopplungen **für Mittelschränke**							
 **Seitenaufdopplung** Metallrahmen für Mittelschränke in schwarz matt mit 1 Korpusblende bitte Korpusdekor angeben Preis je Stück	1676	19	319	**S D H 3 2 1 2 0 1**			
Unterschränke **Ablageplatte bitte separat bestellen**							
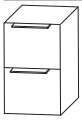 **Unterschrank** 2 Metallauszüge mit Einzugsdämpfung	300 300 300	300 400 600	480 480 480	**U N A 3 3 3 0 R G** **U N A 3 3 4 0 R G** **U N A 3 3 6 0 R G**			
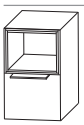 **Unterschrank** 1 Einschubregal oben 1 Metallauszug mit Einzugsdämpfung bitte Akzentfarbe für das Einschubregal angeben Nr. 501 weiß matt lackiert Nr. 547 schwarz matt lackiert	300 300 300	300 400 600	480 480 480	**U N S 3 2 3 0 R G** **U N S 3 2 4 0 R G** **U N S 3 2 6 0 R G**			

Programm 066 - Typenliste

Tiefenangabe entspricht der Korpustiefe

		Tiefe in mm	Breite in mm	Höhe in mm	Artikelnummer	Anschlag		Aufpreis Hochglanz Korpus
Unterschränke Ablageplatte bitte separat bestellen								
	**Unterschrank** 1 Metallauszug mit Einzugsdämfpung 1 Einschubregal unten bitte Akzentfarbe für das Einschubregal angeben Nr. 501 weiß matt lackiert Nr. 547 schwarz matt lackiert	300 300 300	300 400 600	480 480 480	**U N S 3 2 3 1 R G** **U N S 3 2 4 1 R G** **U N S 3 2 6 1 R G**			
Seitenaufdopplungen für Unterschränke								
	**Seitenaufdopplung** Metallrahmen für Unterschränke in schwarz matt mit 1 Korpusblende bitte Korpusdekor angeben Preis je Stück	776	19	319	**S D H 3 2 7 8 0 1**			
Ablageplatten								
	**Ablageplatten für Unterschränke und Mittelschränke** mit ABS-Kante bei Verwendung mit Seitenaufdopplung ist die Platte 40 mm breiter							
	302 mm breit	330	302	28	**A P N 3 3 3 0 6 6**			
	342 mm breit mit Seitenaufdopplungen	330	342	28	**A P N 3 3 3 4 6 6**			
	402 mm breit	330	402	28	**A P N 3 3 4 0 6 6**			
	442 mm breit mit Seitenaufdopplungen	330	442	28	**A P N 3 3 4 4 6 6**			
	602 mm breit	330	602	28	**A P N 3 3 6 0 6 6**			
	642 mm breit mit Seitenaufdopplungen	330	642	28	**A P N 3 3 6 4 6 6**			

Programm 066 - Typenliste

Tiefenangabe entspricht der Korpustiefe	Tiefe in mm	Breite in mm	Höhe in mm	Artikelnummer	Anschlag		Aufpreis Hochglanz Korpus
Regale							
 **Funktionsregal** Ecken auf Gehrung geschnitten senkrechte oder waagerechte Montage möglich Bitte Farbvariante angeben: Nr. 501 weiß matt lackiert Nr. 547 schwarz matt lackiert	150	300	160	**R G L 1 1 3 0 0 1**			
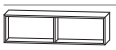 **Funktionsregal** Ecken auf Gehrung geschnitten senkrechte oder waagerechte Montage möglich Bitte Farbvariante angeben: Nr. 501 weiß matt lackiert Nr. 547 schwarz matt lackiert	150	600	160	**R G L 1 1 6 0 0 2**			
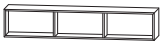 **Funktionsregal** Ecken auf Gehrung geschnitten senkrechte oder waagerechte Montage möglich Bitte Farbvariante angeben: Nr. 501 weiß matt lackiert Nr. 547 schwarz matt lackiert	150	900	160	**R G L 1 1 9 0 0 3**			
Zubehör							
 **Handtuchhalter** einarmig ausziehbar chrom zur Montage an der Wand	330-567	44	44	**P Z 1 1 3 7 1**			
 **Handtuchhalter** zweiarmig ausziehbar chrom zur Montage an der Wand	322-562	87	47	**P Z 1 1 3 7 2**			
 **Auszugseinteilung inkl. Befestigungsstange**							
2 Einteilungselemente - 300 mm Schrankbreite				**P Z 1 2 2 4 3 0**			
3 Einteilungselemente - 400 mm Schrankbreite				**P Z 1 2 2 4 4 0**			
4 Einteilungselemente - 600 mm Schrankbreite				**P Z 1 2 2 4 6 1**			
4 Einteilungselemente - 900 mm Schrankbreite				**P Z 1 2 2 4 9 0**			

Programm 066 - Typenliste

Tiefenangabe entspricht der Korpustiefe

Zubehör

		Tiefe in mm	Breite in mm	Höhe in mm	Artikelnummer	Anschlag		Aufpreis Hochglanz Korpus
	**Stauraumboxen inkl. Befestigungsstange** 2 Boxen für 600 mm Schrankbreite 2 Boxen für 900 mm Schrankbreite				**P Z 1 2 3 6 6 0** **P Z 1 2 3 6 9 0**			
	**Stauraumbox** ohne Befestigungsstange	150	246	150	**P Z 1 2 3 6 E 1**			
	**Kosmetikspiegel** 2-fache Vergrößerung Saugnapf und Schraubenbefestigung Metallhalter verchromt		150	150	**P Z 1 2 3 3**			

Programm 066 - Planungsbeispiele

ASK-4312-1

1	Flächenspiegel	F S B 4 5 1 2 0 4
2	Keramik-Aufsatzwaschtisch Squared	W T M 4 8 0 5 4 3
1	Waschtischplatte	A P 5 1 2 4 6 6
2	Ausschnitt links und rechts	A U S 4 8 0 5 2 8
2	Waschtischunterschränke	W U A 3 3 6 0 P 3
2	Seitenaufdopplung	S D H 4 9 7 8 0 1
2	Mittelschränke	M N S 8 2 3 0 R G
1	Abdeckplatten	A P N 3 3 3 4 6 6
4	Seitenaufdopplung	S D H 3 2 1 2 0 1
	Summe	
	Aufpreis Hochglanz Korpus	

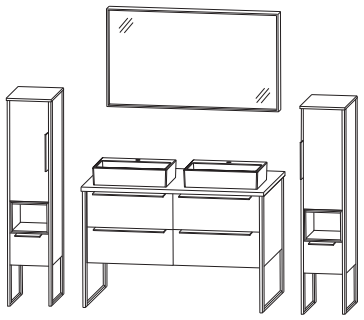

1200 mm breit +
2 x 300 mm breit

ASK-4312-2

1	Spiegelschrank	A S P 4 2 1 2 0 1
1	Keramik-Aufsatzwaschtisch Squared	W T M 4 8 0 5 4 3
1	Waschtischplatte	A P 5 0 1 2 6 6
1	Ausschnitt rechts	A U S 4 8 0 5 2 8
1	Waschtischunterschränke	W U A 3 3 6 0 P 3
1	Unterschrank	U T A 3 3 6 0 R G
1	Mittelschrank	M N A 8 7 4 0 R G
1	Abdeckplatte	A P N 3 3 4 0 6 6
	Summe	
	Aufpreis Hochglanz Korpus	

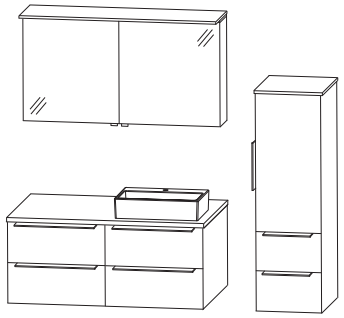

1200 mm breit +
400 mm breit

ASK-0113-1

1	Spiegelschrank	A S P 4 3 1 3 0 1
1	Funktionsregal	R G L 1 1 6 0 0 2
1	Mineralguss - Aufsatzwaschtisch	W T A S 1 1 2 1
1	Waschtischplatte	A P 5 0 1 3 6 6
1	Ausschnitt links	A U S S 1 1 2 2 8
1	Waschtischunterschrank	W U A 3 3 9 0 P 3
1	Unterschrank	U T A 3 7 4 A 0 1
	Summe	
	Aufpreis Hochglanz Korpus	

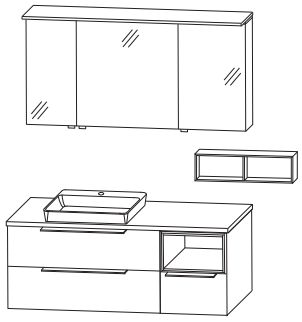

1300 mm breit

ASK-4315-1

1	Flächenspiegel	F S B 4 5 9 0 0 4
1	Funktionsregal	R G L 1 1 6 0 0 2
1	Keramik-Aufsatzwaschtisch Squared	W T M 4 8 0 6 4 3
1	Waschtischplatte	A P 5 1 5 4 6 6
1	Ausschnitt links	A U S 1 1 0 2 2 8
1	Waschtischunterschrank	W U A 3 3 9 0 P 3
1	Unterschrank	U T A 3 7 6 A 0 1
2	Seitenaufdopplung	S D H 4 9 7 8 0 1
1	Mittelschrank	M N S 8 2 3 1 R G
1	Abdeckplatte	A P N 3 3 3 4 6 6
2	Seitenaufdopplung	S D H 3 2 1 2 0 1
	Summe	
	Aufpreis Hochglanz Korpus	

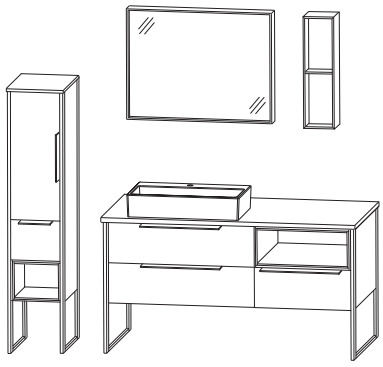

1500 mm breit +
300 mm breit

Programm 066 - Maßskizzen

WTA S111 1 + WUA 3360 P3 +
2x SDH 4978 01

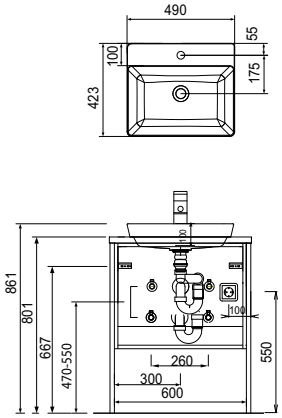

WTA S112 1 + WUA 3390 P3 +
2x SDH 4978 01

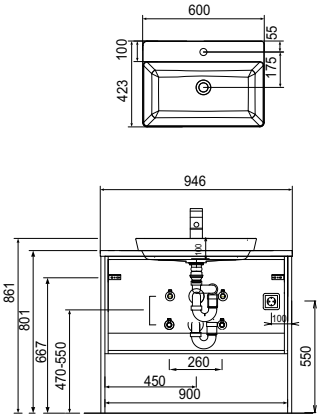

2x WTA S111 1 + 2x WUA 3360 P3 +
2x SDH 4978 01

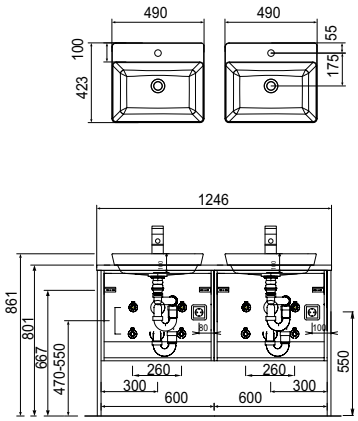

WTM 4805 + WUA 3360 P3 +
2x SDH 4978 01

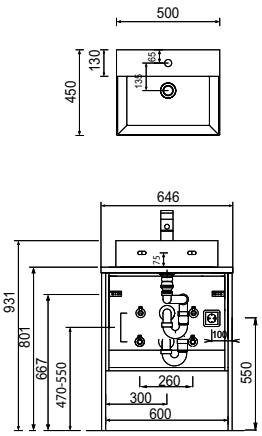

WTM 4806 + WUA 3390 P3 +
2x SDH 4978 01

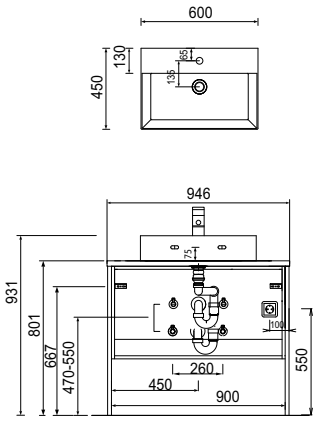

2x WTM 4805 + 2x WUA 3360 P3 +
2x SDH 4978 01

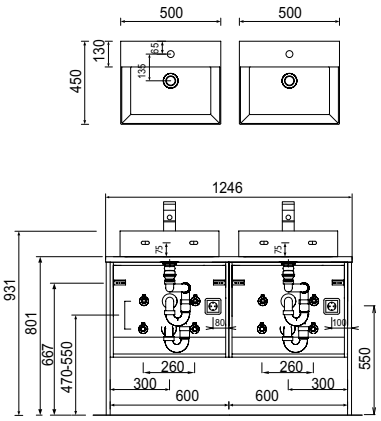

Toleranzen:
Die Maßtoleranzen (+/- 5mm) und Ebenheitstoleranzen (DIN 18202) unterliegen den üblichen materialspezifischen Toleranzen für Bauwerkstoffe, anlehnend an die DIN 18202.

Programm 066 - Maßskizzen

WTA S111 1 + WUA 3360 P3

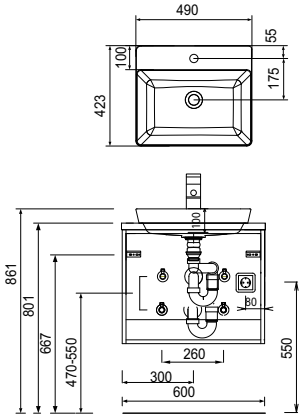

WTA S112 1 + WUA 3390 P3

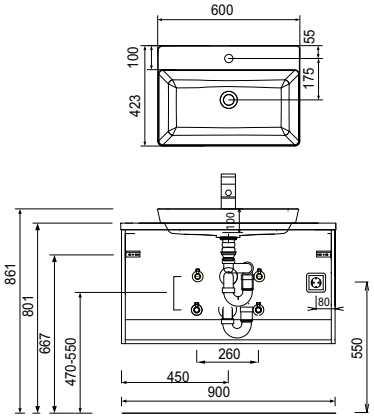

2x WTA S111 1 + 2x WUA 3360 P3

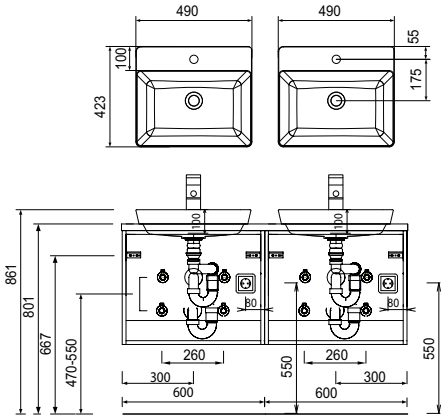

WTM 4805 + WUA 3360 P3

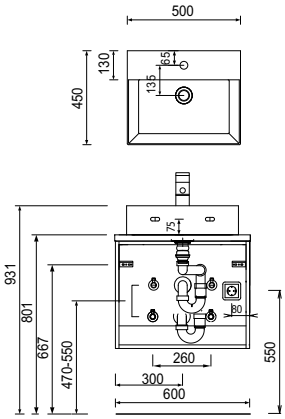

WTM 4806 + WUA 3390 P3

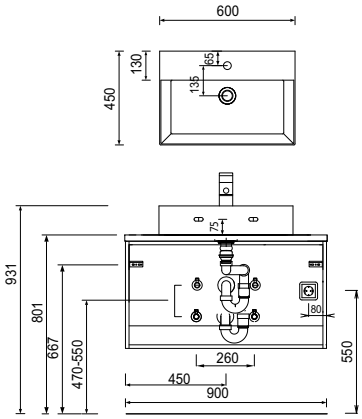

2x WTM 4805 + 2x WUA 3360 P3

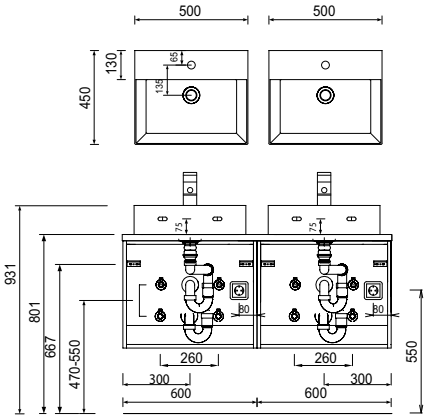

Toleranzen:
Die Maßtoleranzen (+/- 5mm) und Ebenheitstoleranzen (DIN 18202) unterliegen den üblichen materialspezifischen Toleranzen für Bauwerkstoffe, anlehnend an die DIN 18202.