Möbel LETZ
finden und Wohlfühlen

Typenplan

Londres von Akante - Stuhl grau/ mattschwarz

Wichtiger Hinweis für Sie

Etwaige Hinweise des Herstellers in dieser Produktinformation, die sich auf die Gewährleistung beziehen, haben für Sie keinerlei Bindungswirkung und können von Ihnen ignoriert werden. Ihre gesetzlichen Gewährleistungsrechte als Verbraucher uns gegenüber, als Ihrem Verkäufer, werden dadurch in keiner Weise berührt oder eingeschränkt. Sie können sich wegen aller Mängel jederzeit an uns wenden. Darüber hinaus gehende Herstellergarantien bleiben natürlich unberührt. Dieser Artikel wird hergestellt von Akante, Avenue de Flandre 45/1, 59290 Wasquehal, Frankreich

Möbel Letz GmbH
Am Gewerbepark 11
06895 Zahna-Elster

Tel.: 035383 - 6018 50
Fax.: 035383 - 6018 17

LONDRES©

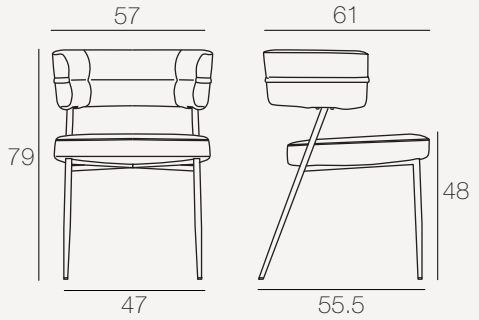

Einheit: Zentimeter

REF :
CH142

Vorgestellte Version
CH142BG

Kategorie
Stuhl

Nutzung
Innenraum

Modell
CH142 : Feste Sitzfläche

Einzig erhältliche Maße
CH142 : L57 x P61 x H79-48 cm

Produkt nur im 2er-Set erhältlich

AUSFÜHRUNGEN

Stoff:

- BC — Off-white
- BG — Beige
- BM1 — Dunkelblau
- DG — Anthrazit
- VT — Tannengrün
- GCL — Hellgrau
- OC — Ockerfarbe
- TE — Terracotta

Gestell:

Mattschwarz lackierter Stahl

TECHNISCHE INFORMATIONEN

Sitz:
Feste Sitzfläche
Dichte des Polsterschaums: 25 kg/m3

Stoff:
Stoff aus 100% Polyester
Martindale: 60 000
Lichtresistenz: 5/5
Beständigkeit gegen Knötchenbildung: 5/5
Farbbeständigkeit bei Reibung: 5/5

© Registriertes Modell (INPI : 20244788)

Gestell:
Pulverbeschichteter Stahl*

*Das Pulverbeschichten ist eine 'trockene' Spritztechnik, die keine schädlichen Lösungsmittel für Mensch und Umwelt einsetzt. Diese Technik entspricht der europäischen Vorschrift REACH, die für die Nutzung der chemischen Produkte in der Industrie zuständig ist.

Nettogewicht: 7 kg

Maximales Belastbarkeitsgewicht: 120 kg

VERPACKUNGSEINHEIT

Anzahl der Pakete (2 Stühle pro Paket)	Bruttogewicht (Produkt + Verpackung)	Abmessung des Pakets
1	16 kg	58 x 58 x 65 cm

AKANTE®