Möbel LETZ
finden und Wohlfühlen

Typenplan

Maona von Bretz - Couchtisch Eiche Meteor/ black onyx

Wichtiger Hinweis für Sie

Etwaige Hinweise des Herstellers in dieser Produktinformation, die sich auf die Gewährleistung beziehen, haben für Sie keinerlei Bindungswirkung und können von Ihnen ignoriert werden. Ihre gesetzlichen Gewährleistungsrechte als Verbraucher uns gegenüber, als Ihrem Verkäufer, werden dadurch in keiner Weise berührt oder eingeschränkt. Sie können sich wegen aller Mängel jederzeit an uns wenden. Darüber hinaus gehende Herstellergarantien bleiben natürlich unberührt. Dieser Artikel wird hergestellt von Bretz Wohnträume GmbH, Alexander-Bretz-Straße 2, 55457 Gensingen, Deutschland

Möbel Letz GmbH
Am Gewerbepark 11
06895 Zahna-Elster

Tel.: 035383 - 6018 50
Fax.: 035383 - 6018 17

Maona

Produktinformationen
Product information
Information produits

Bretz
True Characters

Maona

Facts & Highlights

- Skulpturaler Couchtisch
- 25 mm Vollholzplatte mit Schweizer Kante trifft auf 4 mm starke, gebogene Stahlwangen
- Gestell in zwei Farben erhältlich
- Platten in 5 Vollholzausführungen erhältlich

- Sculptural Coffee Table
- A 25 mm solid wood top with a Swiss edge meets 4 mm thick, curved steel side panels
- Frame available in two colors
- Tabletops offered in five solid wood finishes

- Table basse sculpturale
- Plateau en bois massif de 25 mm avec chant suisse, associé à des flancs en acier plié de 4 mm d'épaisseur
- Structure disponible en deux coloris
- Plateaux proposés en cinq finitions de bois massif

J 139
Platte · Tabletop · Plateau de table **PES**
▸91 cm ◥ 87 cm ▲40 cm
Fuß · Feet · Pied **92**

J 139
Platte · Tabletop · Plateau de table **PAN**
▸91 cm ◥ 87 cm ▲40 cm
Fuß · Feet · Pied **52**

J 139
Platte · Tabletop · Plateau de table **PEW**
▸91 cm ◥ 87 cm ▲40 cm
Fuß · Feet · Pied **52**

J 139
Platte · Tabletop · Plateau de table **PEN**
▸91 cm ◥ 87 cm ▲40 cm
Fuß · Feet · Pied **92**

J 139
Platte · Tabletop · Plateau de table **PEM**
▸91 cm ◥ 87 cm ▲40 cm
Fuß · Feet · Pied **92**

Y 139 **PAN**
▸37 cm ◥ 44 cm ▲ 32 cm

Facts & Highlights

- Massives Vollholz in amorpher Form mit abgerundeten Kanten
- Zwischen Sofaelemente steckbar als praktische Ablage

- Solid solid wood in an amorphous shape with rounded edges
- can be inserted between sofa elements as a practical shelf

- Bois massif plein de forme amorphe avec des bords arrondis
- insérable entre les éléments de canapé comme surface de rangement pratique

Y 139 **PEW**
▸37 cm ◥ 44 cm ▲ 32 cm

Y 139 **PEN**
▸37 cm ◥ 44 cm ▲ 32 cm

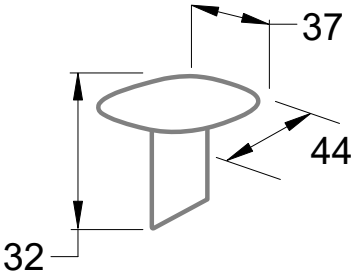

Maßstab · Scale · Échelle 1:25

Y 139 **PES**
▸37 cm ◥ 44 cm ▲ 32 cm

Y 139 **PEM**
▸37 cm ◥ 44 cm ▲ 32 cm

PES

Eiche Schwarz (gebürstet, gebeizt, matt lackiert)
Black oak (brushed, stained, matt lacquered)
Chêne noir (brossé, teinté, verni mat)

PEM

Eiche Meteor (gebürstet, gebeizt, matt lackiert)
Meteor oak (brushed, stained, matt lacquered)
Chêne Meteor (brossé, teinté, verni mat)

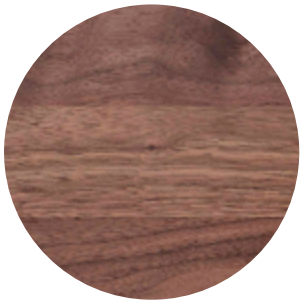

PAN

Amerikanischer Nussbaum (matt lackiert)
American walnut (matt lacquered)
Noyer américain (verni mat)

PEN

Eiche Natur (matt lackiert)
Natural oak (matt lacquered)
Chêne naturel (verni mat)

PEW

Eiche Weiß (geölt)
White oak (oiled)
Chêne blanc (huilé)

Plattenstärken

Couchtischplatte: 25 mm
Einschubtisch: 20 mm

Tabletop thicknesses

Coffee table top: 25 mm
Nest table: 20 mm

Épaisseurs des plateaux

Plateau de table basse : 25 mm
Table gigogne : 20 mm

black onyx

Farbnummer: 92

Color number: 92

Numéro de couleur: 92

indian brown

Farbnummer: 52

Color number: 52

Numéro de couleur: 52

Untergestell

Gebogene Stahlwangen aus pulverbeschichtetem Stahl in den Ausführungen „black onyx" und „indian brown".
Couchtisch: zwei Paar aus zwei nach außen gedrehten 4 mm starken Stahlwangen.

Die Stahlwangen der Ess- und Couchtische werden mit der Tischplatte verschraubt und mit höhenverstellbaren Kunststoffgleitern versehen.

Base

Curved steel side panels made of powder-coated steel in the finishes "black onyx" and "indian brown".
Coffee table: two pairs of two outward-turned steel side panels, each 4 mm thick.

The steel side panels of the dining and coffee tables are screwed to the tabletop and fitted with height-adjustable plastic glides.

Piètement

Joues en acier courbées en acier thermolaqué, disponibles dans les finitions « black onyx » et « indian brown ».
Table basse : deux paires de deux joues en acier orientées vers l'extérieur, d'une épaisseur de 4 mm chacune.

Les joues en acier des tables à manger et des tables basses sont vissées au plateau et équipées de patins en plastique réglables en hauteur.

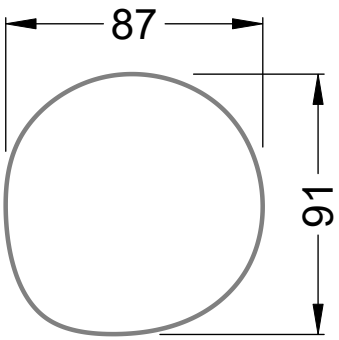

Maßstab · Scale · Échelle 1:25

J 139
Platte · Tabletop · Plateau de table **PEW**
▸91 cm ◥ 87 cm ▲ 40 cm
Fuß · Feet · Pied **52**

J 139
Platte · Tabletop · Plateau de table **PEN**
▸91 cm ◥ 87 cm ▲ 40 cm
Fuß · Feet · Pied **52**

J 139
Platte · Tabletop · Plateau de table **PAN**
▸91 cm ◥ 87 cm ▲ 40 cm
Fuß · Feet · Pied **52**

J 139
Platte · Tabletop · Plateau de table **PEM**
▸91 cm ◥ 87 cm ▲ 40 cm
Fuß · Feet · Pied **52**

J 139
Platte · Tabletop · Plateau de table **PES**
▸91 cm ◥ 87 cm ▲ 40 cm
Fuß · Feet · Pied **52**

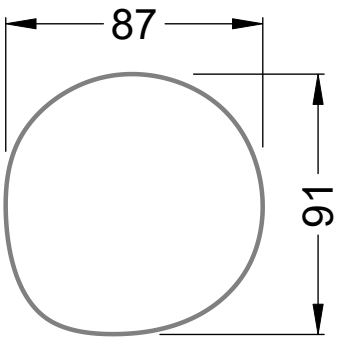

Maßstab · Scale · Échelle 1:25

J 139
Platte · Tabletop · Plateau de table **PEW**
▸91 cm ◥ 87 cm ▲ 40 cm
Fuß · Feet · Pied **92**

J 139
Platte · Tabletop · Plateau de table **PEN**
▸91 cm ◥ 87 cm ▲ 40 cm
Fuß · Feet · Pied **92**

J 139
Platte · Tabletop · Plateau de table **PAN**
▸91 cm ◥ 87 cm ▲ 40 cm
Fuß · Feet · Pied **92**

J 139
Platte · Tabletop · Plateau de table **PEM**
▸91 cm ◥ 87 cm ▲ 40 cm
Fuß · Feet · Pied **92**

J 139
Platte · Tabletop · Plateau de table **PES**
▸91 cm ◥ 87 cm ▲ 40 cm
Fuß · Feet · Pied **92**

Ihre skulpturalen **Character Vollholztische** werden in Handarbeit aus **Edelhölzern** hergestellt. Jede einzelne Planke ist handverlesen und besitzt ihre eigene Maserung und Farbe. Die Breite der Planken variiert, da die schönsten Stellen aus den Hölzern ausgewählt werden und um mehr Flexibilität zu ermöglichen. **Jede Vollholzplatte ist ein Unikat – mit eigenem Charakter und natürlichen Eigenheiten.**
Vollholz ist ein „lebendiges" Material – es reagiert auf Feuchtigkeit und Temperatur und mag keine Extreme: weder zu trocken noch zu feucht. Das Holz kann sich je nach Raumklima leicht ausdehnen oder zusammenziehen. Diese natürlichen Veränderungen sind völlig unbedenklich und gehören zu den **materialtypischen Eigenschaften** von Vollholz. Über die Zeit kann eine Farbveränderung durch Sonneneinstrahlung entstehen. Amerikanischer Nussbaum kann mit der Zeit etwas dunkler werden, während die Eiche durch zu viel Sonneneinstrahlung etwas heller werden kann.
Bis der amerikanische Nussbaum zur Herstellung Ihres **Character Tisches** verwendet werden kann, muss er zwischen **60-80 Jahre** lang wachsen. Die Eiche muss noch älter werden; **120-150 Jahre** lang wächst die Eiche, bis sie für die Möbelherstellung verwendet werden kann.
Die Stahlwangen der Ess- und Couchtische sind mit der Tischplatte verschraubt und mit höhenverstellbaren Kunststoffgleitern versehen.

Their sculptural **Character solid wood tables** are handcrafted from **fine hardwoods**. Each individual plank is carefully hand-selected and features its own unique grain and color. The width of the planks varies, as the most beautiful sections of the wood are chosen and greater flexibility is achieved. **Every solid wood tabletop is a one-of-a-kind piece – with its own character and natural features.**
Solid wood is a "living" material – it reacts to humidity and temperature and does not tolerate extremes: neither too dry nor too humid. Depending on the indoor climate, the wood may slightly expand or contract. These natural changes are completely harmless and are part of the **material's inherent characteristics**. Over time, exposure to sunlight may cause changes in color. American walnut can become slightly darker over time, while oak may lighten somewhat if exposed to excessive sunlight.
Before American walnut can be used to manufacture your **Character table**, it must grow for **60–80 years**. Oak takes even longer: it grows for **120–150 years** before it can be used for furniture production.
The steel side panels of the dining and coffee tables are screwed to the tabletop and equipped with height-adjustable plastic glides.

Leurs tables sculpturales **Character en bois massif** sont fabriquées artisanalement à partir de **bois précieux**. Chaque planche est soigneusement sélectionnée à la main et présente son propre veinage et sa propre couleur. La largeur des planches varie, car les plus belles parties du bois sont choisies et afin d'offrir une plus grande flexibilité. **Chaque plateau en bois massif est une pièce unique – avec son caractère propre et ses particularités naturelles.**
Le bois massif est un **matériau « vivant »** : il réagit à l'humidité et à la température et n'apprécie pas les extrêmes, ni trop sec ni trop humide. Selon le climat intérieur, le bois peut légèrement se dilater ou se contracter. Ces variations naturelles sont totalement inoffensives et font partie des **propriétés typiques du matériau** du bois massif. Avec le temps, une modification de la couleur peut apparaître sous l'effet de l'exposition au soleil. Le noyer américain peut s'assombrir légèrement avec le temps, tandis que le chêne peut s'éclaircir quelque peu en cas d'exposition excessive au soleil.
Avant que le noyer américain puisse être utilisé pour la fabrication de votre **table Character**, il doit croître pendant **60 à 80 ans**. Le chêne nécessite encore plus de temps : il pousse pendant **120 à 150 ans** avant de pouvoir être utilisé pour la fabrication de meubles.
Les joues en acier des tables de salle à manger et des tables basses sont vissées au plateau et équipées de patins en plastique réglables en hauteur.

Bretz
German Manufacture
Since 1895

Head Office & Showroom:
Alexander-Bretz-Str. 2
D-55457 Gensingen
Tel +496727-895-0
E-Mail info@bretz.de

Bretz Sales Flagships & Partners:
bretz.de

bretzsofas
@bretz_sofas

Bretz
True Characters