Möbel LETZ
finden und Wohlfühlen

Typenplan

Veluna von puris - Badezimmer in Edelweiß

Wichtiger Hinweis für Sie

Etwaige Hinweise des Herstellers in dieser Produktinformation, die sich auf die Gewährleistung beziehen, haben für Sie keinerlei Bindungswirkung und können von Ihnen ignoriert werden. Ihre gesetzlichen Gewährleistungsrechte als Verbraucher uns gegenüber, als Ihrem Verkäufer, werden dadurch in keiner Weise berührt oder eingeschränkt. Sie können sich wegen aller Mängel jederzeit an uns wenden. Darüber hinaus gehende Herstellergarantien bleiben natürlich unberührt. Dieser Artikel wird hergestellt von puris Bad GmbH & Co.KG, Hinterm Gallberg 6a, 59929 Brilon, Deutschland

Möbel Letz GmbH
Am Gewerbepark 11
06895 Zahna-Elster

Tel.: 035383 - 6018 50
Fax.: 035383 - 6018 17

Veluna

Programm 077

Frontdekore

Nr. 697 Betongrün

Nr. 699 Alby Blue

Nr. 679 Betonoptik

Nr. 720 Kaschmir matt

Nr. 764 Steingrau matt

Nr. 775 Stahl Dunkel matt

Nr. 777 Cosmos Grey matt

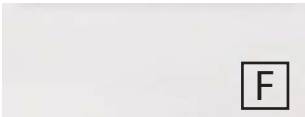

Nr. 793 Edelweiß matt

Nr. 891 Quarzgrau matt

Nr. 893 Titangrau matt

Nr. 722 Polarweiß hgl.

Nr. 639 Eiche Schwarz

Nr. 670 Halifax Eiche

Nr. 680 Charleston Eiche

Nr. 698 Cuneo Eiche Grau

Nr. 719 Cuneo Eiche Dunkel

Nr. 751 Cuneo Eiche Braun

Nr. 771 Cuneo Eiche Natural

Nr. 785 Eiche Natur Nachbildung

Nr. 794 Eiche Sand

F **Folierte Front**

M **Melaminharzbeschichtete Front mit ABS-Kante**

Stollendekore (abgerundete Fronten)

Nr. 764 Steingrau matt

Nr. 777 Cosmos Grey matt

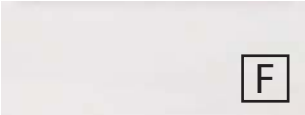

Nr. 793 Edelweiß matt

Nr. 720 Kaschmir matt

Nr. 891 Quarzgrau matt

Nr. 893 Titangrau matt

Nr. 722 Polarweiß hgl.

Nr. 680 Charleston Eiche

Nr. 785 Eiche Natur Nachbildung

Nr. 794 Eiche Sand

F Folierte Front

Korpusdekore

*** Hochglanz Korpus gegen Aufpreis**

Nr. 197
Betongrün

Nr. 199
Alby Blue

Nr. 179
Betonoptik

Nr. 120
Kaschmir matt

Nr. 164
Steingrau matt

Nr. 175
Stahl Dunkel matt

Nr. 177
Cosmos Grey matt

Nr. 111
Weiß matt

Nr. 191
Quarzgrau matt

Nr. 193
Titangrau matt

*Nr. 161
Weiß hgl.

Nr. 139
Eiche Schwarz

Nr. 170
Halifax Eiche

Nr. 180
Charleston Eiche

Nr. 198
Cuneo Eiche Grau

Nr. 119
Cuneo Eiche Dunkel

Nr. 151
Cuneo Eiche Braun

Nr. 171
Cuneo Eiche Natural

Nr. 185
Eiche Natur Nachbildung

Nr. 194
Eiche Sand

Technik

Türen mit integriertem Dämpfungssystem

Nr. 554
Premium-Technik mit Dämpfung

Nr. 558

Premium - Push to open Silent

Porzellankeramik - Waschtischplattendekore CeraSolid

Nr. 505 Iron Grey Satin

Nr. 515 Iron Corten Satin

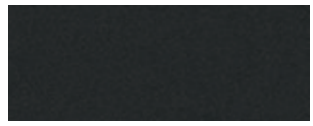

Nr. 524 Nero Zimbabwe Riverwashed

Nr. 527 Beton Silk

Nr. 535 Arctic White Silk

Nr. 536 Shilin Slate Finish

Nr. 537 New York Silk

Nr. 538 Aspen Grey Silk

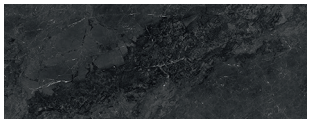

Nr. 539 Layla Slate

Nr. 540 Arabesque Silk

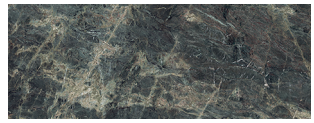

Nr. 541 Amazonico Slate

Nr. 542 Metropolitan

Griffvarianten

Nr. 329
Griffleiste chrom

Grifflänge:
194 mm / 294 mm / 494 mmm

Nr. 338
Griffleiste alu matt

Grifflänge:
194 mm / 294 mm / 494 mmm

Nr. 339
Griffleiste schwarz matt

Grifflänge:
194 mm / 294 mm / 494 mmm

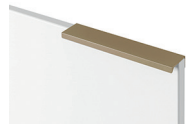

Nr. 347
Griffleiste Messing gebürstet

Grifflänge:
194 mm / 294 mm / 494 mmm

Push to open

Waschtisch Typen

STONEPLUS - Möbelwaschtische

Nr. 61
Weiß

Keramik-Aufsatzwaschtische

Nizza rund

Nr. 1 weiß

Nr. 43 Schwarz matt

Nizza oval

Nr. 1 weiß

Nr. 43 Schwarz matt

Nizza oval mit Hahnbank

Nr. 1 weiß

Nr. 43 Schwarz matt

Alle Angaben unverbindlich und freibleibend. Fehler, Irrtümer und Änderungen vorbehalten.

2025/2026 - ID

Bitte beachten Sie die Gewährleistungs-, Montage- und Pflegehinweise, sowie die Gütevereinbarungen zu Anfang des Verkaufhandbuches.

Programm 077 - Typenliste

#Ident Nummern - keine Preise

Tiefenangabe entspricht der Korpustiefe	Tiefe in mm	Breite in mm	Höhe in mm	Artikelnummer	Anschlag	#	Aufpreis Hochglanz Korpus
Flächenspiegel							
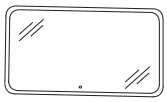 **Flächenspiegel mit Spiegelheizung** umlaufende LED-Beleuchtung indirekte LED-Hintergrundbeleuchtung Lichtfarbe in drei Stufen einstellbar 1 LED-Converter 1 Sensor für Emotion-Beleuchtung und Spiegelheizung Heizung schaltet sich automatisch nach 60 Minuten ab Dieses Produkt enthält eine Lichtquelle der Energieeffizienzklasse: F							
800 mm breit 17,7 Watt / 1792 Lumen / 2700 - 6500 Kelvin Spiegelheizung 32,7 Watt	31	800	800	**FSB5580R1**			
1000 mm breit 19,13 Watt / 1892 Lumen / 2700 - 6500 Kelvin Spiegelheizung 32,7 Watt	31	1000	800	**FSB5510R1**			
1300 mm breit 20,7 Watt / 2064 Lumen / 2700 - 6500 Kelvin Spiegelheizung 54,1 Watt	31	1300	800	**FSB5513R1**			
1500 mm breit 21,6 Watt / 2223 Lumen / 2700 - 6500 Kelvin Spiegelheizung 54,1 Watt	31	1500	800	**FSB5515R1**			
Spiegelschränke							
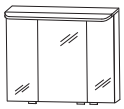 inkl. Griffblöcke in chrom **Spiegelschrank** 3 Doppelspiegeltüren 2 Mittelwände, 6 Glasfachböden 1 Schalter-Steckdosen-Element 1 LED-Flächenleuchte abgerundet 11,6 Watt / 954 Lumen / (2700 -) 6500 Kelvin 1 LED-Converter 15 Watt Türbreiten: 196 mm / 396 mm / 196 mm Dieses Produkt enthält eine Lichtquelle der Energieeffizienzklasse: F	150	800	660	**S2A4380VR**			
Optionales Zubehör:							
Sensor für Emotion-Beleuchtung				PZ10201			
LED-Waschplatzbeleuchtung Emotion				PZ115060			
LED-Waschplatzbeleuchtung				PZ106360			
zusätzlicher Glasboden inkl. Träger - Außen				FBG170120			
zusätzlicher Glasboden inkl. Träger - Innen				FBG378120			

Passendes Zubehör finden Sie im separaten Register!

Programm 077 - Typenliste

#Ident Nummern - keine Preise

Spiegelschränke

Tiefenangabe entspricht der Korpustiefe	Tiefe in mm	Breite in mm	Höhe in mm	Artikelnummer	Anschlag	#	Aufpreis Hochglanz Korpus
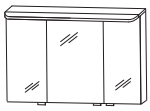 EMOTION inkl. Griffblöcke in chrom	**Spiegelschrank** 3 Doppelspiegeltüren 2 Mittelwände, 6 Glasfachböden 1 Schalter-Steckdosen-Element 1 LED-Flächenleuchte abgerundet 14,7 Watt / 1208 Lumen / (2700 -) 6500 Kelvin 1 LED-Converter 30 Watt Türbreiten: 296 mm / 396 mm / 296 mm Dieses Produkt enthält eine Lichtquelle der Energieeffizienzklasse: F Optionales Zubehör: Sensor für Emotion-Beleuchtung LED-Waschplatzbeleuchtung Emotion LED-Waschplatzbeleuchtung zusätzlicher Glasboden inkl. Träger - Außen zusätzlicher Glasboden inkl. Träger - Innen	150	1000	660	**S2A4310VR** PZ10201 PZ115090 PZ106390 FBG270120 FBG378120			
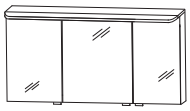 EMOTION inkl. Griffblöcke in chrom	**Spiegelschrank** 3 Doppelspiegeltüren 6 Glasfachböden 2 Mittelwände 1 Schalter-Steckdosen-Element 1 LED-Flächenleuchte abgerundet 19,4 Watt / 1589 Lumen / (2700 -) 6500 Kelvin 1 LED-Converter 30 Watt Türbreiten: 396 mm / 496 mm / 396 mm Dieses Produkt enthält eine Lichtquelle der Energieeffizienzklasse: F Optionales Zubehör: Sensor für Emotion-Beleuchtung LED-Waschplatzbeleuchtung Emotion LED-Waschplatzbeleuchtung zusätzlicher Glasboden inkl. Träger - Außen zusätzlicher Glasboden inkl. Träger - Innen	150	1300	660	**S2A4313VR** PZ10201 PZ115012 PZ106312 FBG370120 FBG478120			
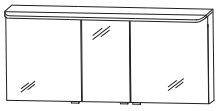 EMOTION inkl. Griffblöcke in chrom	**Spiegelschrank** 3 Doppelspiegeltüren 6 Glasfachböden 2 Mittelwände 1 Schalter-Steckdosen-Element 1 LED-Flächenleuchte abgerundet 22,56 Watt / 1843 Lumen / (2700 -) 6500 Kelvin 1 LED-Converter 30 Watt Türbreiten: 596 mm / 296 mm / 596 mm Dieses Produkt enthält eine Lichtquelle der Energieeffizienzklasse: F Optionales Zubehör: Sensor für Emotion-Beleuchtung LED-Waschplatzbeleuchtung Emotion LED-Waschplatzbeleuchtung zusätzlicher Glasboden inkl. Träger - große Tür zusätzlicher Glasboden inkl. Träger - Innen	150	1500	660	**S2A4315VR** PZ10201 PZ115012 PZ106312 FBG570120 FBG278120			

Passendes Zubehör finden Sie im separaten Register!

Programm 077 - Typenliste

#Ident Nummern - keine Preise

STONEPLUS - Möbelwaschtische

	Tiefenangabe entspricht der Korpustiefe	Tiefe in mm	Breite in mm	Höhe in mm	Artikelnummer	Anschlag	#	Aufpreis Hoch-glanz Korpus
	STONEPLUS - Waschtisch weiß inkl. CLOU Ab- und Überlaufsystem mit weißer Abdeckkappe kombinierbar mit WUA1280Rxx3, WUA3380Rxx3 Optionales Zubehör: Aufpreis ohne Hahnlochbohrung / 3-Loch (nach Skizze)*	495	820	13	**WMS260861** -			
	STONEPLUS - Waschtisch weiß inkl. CLOU Ab- und Überlaufsystem mit weißer Abdeckkappe kombinierbar mit WUA1210Rxx3, WUA3310Rxx3 Optionales Zubehör: Aufpreis ohne Hahnlochbohrung / 3-Loch (nach Skizze)*	495	1020	13	**WMS261061** -			
	STONEPLUS - Waschtisch weiß inkl. CLOU Ab- und Überlaufsystem mit weißer Abdeckkappe kombinierbar mit WUA1213Rxx3, WUA3313Rxx3 Optionales Zubehör: Aufpreis ohne Hahnlochbohrung / 3-Loch (nach Skizze)*	495	1320	13	**WMS261361** -			
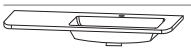 Ablagefläche links	**STONEPLUS - Waschtisch weiß** Ablage links inkl. CLOU Ab- und Überlaufsystem mit weißer Abdeckkappe kombinierbar mit WUA12L3Rxx3, WUA33L3Rxx3 Optionales Zubehör: Aufpreis ohne Hahnlochbohrung / 3-Loch (nach Skizze)*	495	1320	13	**WMS263L61** -			
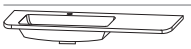 Ablagefläche rechts	**STONEPLUS - Waschtisch weiß** Ablage rechts inkl. CLOU Ab- und Überlaufsystem mit weißer Abdeckkappe kombinierbar mit WUA12R3Rxx3, WUA33R3Rxx3 Optionales Zubehör: Aufpreis ohne Hahnlochbohrung / 3-Loch (nach Skizze)*	495	1320	13	**WMS263R61** -			
	STONEPLUS - Doppelwaschtisch weiß inkl. 2 CLOU Ab- und Überlaufsysteme mit weißen Abdeckkappen kombinierbar mit WUA12D5Rxx3, WUA12D5Rxx3 Optionales Zubehör: Aufpreis ohne Hahnlochbohrung / 3-Loch (nach Skizze)*	495	1520	13	**WMS265D61** -			

***Die Lieferzeit beträgt 8 Wochen. Der Preis versteht sich pro Waschtisch. Waschtisch ohne Hahnlochbohrung nicht kombinierbar mit dem Clou-System. Bitte prüfen Sie unbedingt Ihre Auftragsbestätigung auf Richtigkeit und Vollständigkeit.**
Die Angabe des Waschtisch-Herstellers entnehmen Sie bitte der Übersicht, die Sie am Anfang des Verkaufshandbuches finden.

Programm 077 - Typenliste

#Ident Nummern - keine Preise

Tiefenangabe entspricht der Korpustiefe	Tiefe in mm	Breite in mm	Höhe in mm	Artikelnummer	Anschlag	#	Aufpreis Hochglanz Korpus
Waschtischunterschränke Höhe: 240 mm für Möbelwaschtische							
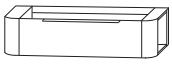 seitlich offen Abb. mit Griffleiste							
Waschtischunterschrank bitte Stollendekor angeben 2 abgerundete Stollen je 150 mm breit 2 seitliche Regale 1 Metallauszug mit Siphonausschnitt inkl. Metallverkleidung							
800 mm breit	470	800	240	**WUA1280RG03**			
800 mm breit Push to open	470	800	240	**WUA1280RGP3**			
1000 mm breit	470	1000	240	**WUA1210RG03**			
1000 mm breit Push to open	470	1000	240	**WUA1210RGP3**			
1300 mm breit	470	1300	240	**WUA1213RG03**			
1300 mm breit Push to open	470	1300	240	**WUA1213RGP3**			
1300 mm breit	470	1300	240	**WUA12R3RG03**			
1300 mm breit Push to open für Ablagefläche rechts	470	1300	240	**WUA12R3RGP3**			
1300 mm breit	470	1300	240	**WUA12L3RG03**			
1300 mm breit Push to open für Ablagefläche links	470	1300	240	**WUA12L3RGP3**			
1500 mm breit	470	1500	240	**WUA12D5RG03**			
1500 mm breit Push to open für Doppelwaschtisch-Lösung	470	1500	240	**WUA12D5RGP3**			
Optionales Zubehör:							
Design Installationsset chrom				PZ13891E			
Design Installationsset schwarz				PZ138930E			
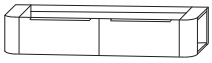 seitlich offen Abb. mit Griffleiste							
Waschtischunterschrank für Doppelwaschtisch-Lösung bitte Stollendekor angeben 2 abgerundete Stollen je 150 mm breit 2 seitliche Regale 2 Metallauszüge mit Siphonausschnitten inkl. Metallverkleidung							
1500 mm breit	470	1500	240	**WUA125DRG03**			
1500 mm breit Push to open	470	1500	240	**WUA125DRGP3**			
Optionales Zubehör:							
Design Installationsset chrom (2 Stück bestellen)				PZ13891E			
Design Installationsset schwarz (2 Stück bestellen)				PZ138930E			

Passendes Zubehör finden Sie im separaten Register!

Programm 077 - Typenliste

#Ident Nummern - keine Preise

Tiefenangabe entspricht der Korpustiefe	Tiefe in mm	Breite in mm	Höhe in mm	Artikelnummer	Anschlag	#	Aufpreis Hochglanz Korpus
Waschtischunterschränke Höhe: 240 mm für Möbelwaschtische							
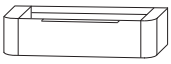 seitlich geschlossen Abb. mit Griffleiste							
Waschtischunterschrank bitte Stollendekor angeben 2 abgerundete Stollen je 150 mm breit 2 seitliche Türen in Korpusdekor - push to open 1 Metallauszug mit Siphonausschnitt inkl. Metallverkleidung							
800 mm breit	470	800	240	**WUA1280RT03**			
800 mm breit Push to open	470	800	240	**WUA1280RTP3**			
1000 mm breit	470	1000	240	**WUA1210RT03**			
1000 mm breit Push to open	470	1000	240	**WUA1210RTP3**			
1300 mm breit	470	1300	240	**WUA1213RT03**			
1300 mm breit Push to open	470	1300	240	**WUA1213RTP3**			
1300 mm breit	470	1300	240	**WUA12R3RT03**			
1300 mm breit Push to open für Ablagefläche rechts	470	1300	240	**WUA12R3RTP3**			
1300 mm breit	470	1300	240	**WUA12L3RT03**			
1300 mm breit Push to open für Ablagefläche links	470	1300	240	**WUA12L3RTP3**			
1500 mm breit	470	1500	240	**WUA12D5RT03**			
1500 mm breit Push to open für Doppelwaschtisch-Lösung	470	1500	240	**WUA12D5RTP3**			
Optionales Zubehör:							
Design Installationsset chrom				PZ13891E			
Design Installationsset schwarz				PZ138930E			
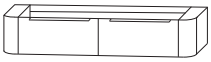 seitlich geschlossen Abb. mit Griffleiste							
Waschtischunterschrank **für Doppelwaschtisch-Lösung** bitte Stollendekor angeben 2 abgerundete Stollen je 150 mm breit 2 seitliche Türen in Korpusdekor - push to open 2 Metallauszüge mit Siphonausschnitten inkl. Metallverkleidung							
1500 mm breit	470	1500	240	**WUA125DRT03**			
1500 mm breit **Push to open**	470	1500	240	**WUA125DRTP3**			
Optionales Zubehör:							
Design Installationsset chrom (2 Stück bestellen)				PZ13891E			
Design Installationsset schwarz (2 Stück bestellen)				PZ138930E			

Passendes Zubehör finden Sie im separaten Register!

Programm 077 - Typenliste

#Ident Nummern - keine Preise

Waschtischunterschränke Höhe: 480 mm für Möbelwaschtische

Tiefenangabe entspricht der Korpustiefe	Tiefe in mm	Breite in mm	Höhe in mm	Artikelnummer	Anschlag	#	Aufpreis Hochglanz Korpus
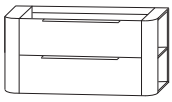 seitlich offen Abb. mit Griffleisten							
Waschtischunterschrank bitte Stollendekor angeben 2 abgerundete Stollen je 150 mm breit 2 seitliche Regale mit je 1 festem Holzfachboden 1 Metallauszug mit Siphonausschnitt inkl. Metallverkleidung 1 Metallauszug inkl. Reling							
800 mm breit	470	800	480	**WUA3380RG03**			
800 mm breit Push to open	470	800	480	**WUA3380RGP3**			
1000 mm breit	470	1000	480	**WUA3310RG03**			
1000 mm breit Push to open	470	1000	480	**WUA3310RGP3**			
1300 mm breit	470	1300	480	**WUA3313RG03**			
1300 mm breit Push to open	470	1300	480	**WUA3313RGP3**			
1300 mm breit	470	1300	480	**WUA33R3RG03**			
1300 mm breit Push to open für Ablagefläche rechts	470	1300	480	**WUA33R3RGP3**			
1300 mm breit	470	1300	480	**WUA33L3RG03**			
1300 mm breit Push to open Ablagefläche links	470	1300	480	**WUA33L3RGP3**			
1500 mm breit	470	1500	480	**WUA33D5RG03**			
1500 mm breit Push to open für Doppelwaschtisch-Lösung	470	1500	480	**WUA33D5RGP3**			
Optionales Zubehör:							
Raumsparsiphon DN 40				PZ1367			
Raumsparsiphon DN 32				PZ1423			
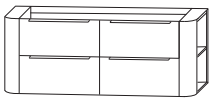 seitlich offen Abb. mit Griffen							
Waschtischunterschrank **für Doppelwaschtisch-Lösung** bitte Stollendekor angeben 2 abgerundete Stollen je 150 mm breit 2 seitliche Regale mit je 1 festem Holzfachboden 2 Metallauszüge mit Siphonausschnitten inkl. Metallverkleidung 2 Metallauszüge inkl. Reling							
1500 mm breit	470	1500	480	**WUA335DRG03**			
1500 mm breit Push to open	470	1500	480	**WUA335DRGP3**			
Optionales Zubehör:							
Raumsparsiphon DN 40 (2 Stück bestellen)				PZ1367			
Raumsparsiphon DN 32 (2 Stück bestellen)				PZ1423			

Passendes Zubehör finden Sie im separaten Register!

Programm 077 - Typenliste

#Ident Nummern - keine Preise

Tiefenangabe entspricht der Korpustiefe	Tiefe in mm	Breite in mm	Höhe in mm	Artikelnummer	Anschlag	#	Aufpreis Hochglanz Korpus
Waschtischunterschränke Höhe: 480 mm für Möbelwaschtische							
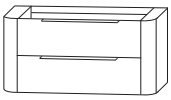 seitlich geschlossen Abb. mit Griffleisten							
Waschtischunterschrank bitte Stollendekor angeben 2 abgerundete Stollen je 150 mm breit 2 seitliche Türen in Korpusdekor - push to open je 1 fester Holzfachboden 1 Metallauszug mit Siphonausschnitt inkl. Metallverkleidung 1 Metallauszug inkl. Reling							
800 mm breit	470	800	480	**WUA3380RT03**			
800 mm breit Push to open	470	800	480	**WUA3380RTP3**			
1000 mm breit	470	1000	480	**WUA3310RT03**			
1000 mm breit Push to open	470	1000	480	**WUA3310RTP3**			
1300 mm breit	470	1300	480	**WUA3313RT03**			
1300 mm breit Push to open	470	1300	480	**WUA3313RTP3**			
1300 mm breit für Ablagefläche rechts	470	1300	480	**WUA33R3RT03**			
1300 mm breit Push to open für Ablagefläche rechts	470	1300	480	**WUA33R3RTP3**			
1300 mm breit für Ablagefläche links	470	1300	480	**WUA33L3RT03**			
1300 mm breit Push to open für Ablagefläche links	470	1300	480	**WUA33L3RTP3**			
1500 mm breit für Doppelwaschtisch-Lösung	470	1500	480	**WUA33D5RT03**			
1500 mm breit Push to open für Doppelwaschtisch-Lösung	470	1500	480	**WUA33D5RTP3**			
Optionales Zubehör:							
Raumsparsiphon DN 40				PZ1367			
Raumsparsiphon DN 32				PZ1423			
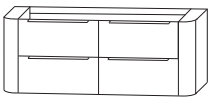 seitlich geschlossen Abb. mit Griffleisten							
Waschtischunterschrank **für Doppelwaschtisch-Lösung** bitte Stollendekor angeben 2 abgerundete Stollen je 150 mm breit 2 seitliche Türen in Korpusdekor - push to open je 1 fester Holzfachboden 2 Metallauszüge mit Siphonausschnitten inkl. Metallverkleidung 2 Metallauszüge inkl. Reling							
1500 mm breit	470	1500	480	**WUA335DRT03**			
1500 mm breit Push to open	470	1500	480	**WUA335DRTP3**			
Optionales Zubehör:							
Raumsparsiphon DN 40 (2 Stück bestellen)				PZ1367			
Raumsparsiphon DN 32 (2 Stück bestellen)				PZ1423			

Passendes Zubehör finden Sie im separaten Register!

Programm 077 - Typenliste

#Ident Nummern - keine Preise

Tiefenangabe entspricht der Korpustiefe	Tiefe in mm	Breite in mm	Höhe in mm	Artikelnummer	Anschlag	#	Aufpreis Hochglanz Korpus
Keramik - Aufsatzwaschtische							
Keramik - Aufsatzwaschtisch Nizza rund inkl. Permanentablauf							
weiß inkl. Permanentablauf in chrom	390	390	115	**WTA39001**			
schwarz matt inkl. Permanentablauf in schwarz matt	390	390	115	**WTA390043**			
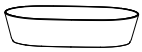 **Keramik - Aufsatzwaschtisch Nizza** oval inkl. Permanentablauf							
weiß inkl. Permanentablauf in chrom	360	550	120	**WTA39101**			
schwarz matt inkl. Permanentablauf in schwarz matt	360	550	120	**WTA391043**			
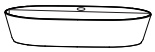 **Keramik - Aufsatzwaschtisch Nizza** **mit Hahnbank**							
oval mit Hahnlochbohrung inkl. Permanentablauf							
weiß inkl. Permanentablauf in chrom	400	600	120	**WTA39201**			
schwarz matt inkl. Permanentablauf in schwarz matt	400	600	120	**WTA392043**			
Porzellankeramik - Waschtischplatten							
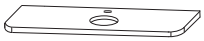 **Porzellankeramik - Waschtischplatte** mit Hahnlochbohrung für Nizza rund und Nizza oval ohne Hahnbank geeignet Bitte Farbvariante angeben							
Breite 810 mm Ausschnitt mittig	495	810	12	**WPPR1208MA**			
Breite 1010 mm Ausschnitt mittig	495	1010	12	**WPPR1210MA**			
Breite 1310 mm Ausschnitt mittig	495	1310	12	**WPPR1213MA**			
Breite 1310 mm Ausschnitt rechts	495	1310	12	**WPPR1213LMA**			
Breite 1310 mm Ausschnitt links	495	1310	12	**WPPR1213RMA**			
Breite 1510 mm Ausschnitt links und rechts Waschtische sitzen außermittig - siehe Maßskizzen	495	1510	12	**WPPR1215DMA**			

Die Angabe des Waschtisch-Herstellers entnehmen Sie bitte der Übersicht, die Sie am Anfang des Verkaufshandbuches finden.

Programm 077 - Typenliste

#Ident Nummern - keine Preise

Tiefenangabe entspricht der Korpustiefe	Tiefe in mm	Breite in mm	Höhe in mm	Artikelnummer	Anschlag	#	Aufpreis Hochglanz Korpus
Porzellankeramik - Waschtischplatte für Wandarmaturen und Nizza oval mit Hahnbank geeignet Bitte Farbvariante angeben							
Breite 810 mm Ausschnitt mittig	495	810	12	**WPPR1208OA**			
Breite 1010 mm Ausschnitt mittig	495	1010	12	**WPPR1210OA**			
Breite 1310 mm Ausschnitt mittig	495	1310	12	**WPPR1213OA**			
Breite 1310 mm Ausschnitt rechts	495	1310	12	**WPPR1213LOA**			
Breite 1310 mm Ausschnitt links	495	1310	12	**WPPR1213ROA**			
Breite 1510 mm Ausschnitt links und rechts Waschtische sitzen außermittig - siehe Maßskizzen	495	1510	12	**WPPR1215DOA**			
Waschtischunterschrank bitte Stollendekor angeben 2 abgerundete Stollen je 150 mm breit 2 seitliche Regale 1 Metallauszug							
800 mm breit	470	800	240	**WUP1280RG04**			
800 mm breit Push to open	470	800	240	**WUP1280RGP4**			
1000 mm breit	470	1000	240	**WUP1210RG04**			
1000 mm breit Push to open	470	1000	240	**WUP1210RGP4**			
1300 mm breit	470	1300	240	**WUP1213RG04**			
1300 mm breit Push to open auch für asymmetrische Lösung möglich	470	1300	240	**WUP1213RGP4**			
1500 mm breit	470	1500	240	**WUP12D5RG04**			
1500 mm breit Push to open für Doppelwaschtisch-Lösung	470	1500	240	**WUP12D5RGP4**			
Optionales Zubehör:							
Design Installationsset chrom				PZ13891E			
Design Installationsset schwarz				PZ138930E			

Porzellankeramik - Waschtischplatten

Waschtischunterschränke Höhe: 240 mm f. Aufsatzwaschtische auf Waschtischplatten

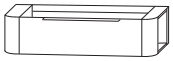

seitlich offen
Abb. mit Griffleiste

Programm 077 - Typenliste

#Ident Nummern - keine Preise

Tiefenangabe entspricht der Korpustiefe	Tiefe in mm	Breite in mm	Höhe in mm	Artikelnummer	Anschlag	#	Aufpreis Hochglanz Korpus
Waschtischunterschränke Höhe: 240 mm f. Aufsatzwaschtische auf Waschtischplatten							
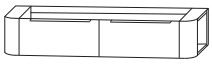 **Waschtischunterschrank für Doppelwaschtisch-Lösung**							
seitlich offen Abb. mit Griffleiste	bitte Stollendekor angeben 2 abgerundete Stollen je 150 mm breit 2 seitliche Regale 2 Metallauszüge						
	1500 mm breit	470	1500	240	**WUP125DRG04**		
	1500 mm breit Push to open	470	1500	240	**WUP125DRGP4**		
	Optionales Zubehör: Design Installationsset chrom (2 Stück bestellen) Design Installationsset schwarz (2 Stück bestellen)				PZ13891E PZ138930E		
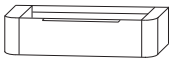 **Waschtischunterschrank**							
seitlich geschlossen Abb. mit Griffleiste	bitte Stollendekor angeben 2 abgerundete Stollen je 150 mm breit 2 seitliche Türen in Korpusdekor - push to open 1 Metallauszug						
	800 mm breit	470	800	240	**WUP1280RT04**		
	800 mm breit Push to open	470	800	240	**WUP1280RTP4**		
	1000 mm breit	470	1000	240	**WUP1210RT04**		
	1000 mm breit Push to open	470	1000	240	**WUP1210RTP4**		
	1300 mm breit	470	1300	240	**WUP1213RT04**		
	1300 mm breit Push to open auch für asymmetrische Lösung möglich	470	1300	240	**WUP1213RTP4**		
	1500 mm breit	470	1500	240	**WUP12D5RT04**		
	1500 mm breit Push to open für Doppelwaschtisch-Lösung	470	1500	240	**WUP12D5RTP4**		
	Optionales Zubehör: Design Installationsset chrom Design Installationsset schwarz				PZ13891E PZ138930E		
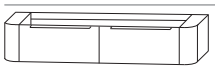 **Waschtischunterschrank für Doppelwaschtisch-Lösung**							
seitlich geschlossen Abb. mit Griffleiste	bitte Stollendekor angeben 2 abgerundete Stollen je 150 mm breit 2 seitliche Türen in Korpusdekor - push to open 2 Metallauszüge						
	1500 mm breit	470	1500	240	**WUP125DRT04**		
	1500 mm breit Push to open	470	1500	240	**WUP125DRTP4**		
	Optionales Zubehör: Design Installationsset chrom (2 Stück bestellen) Design Installationsset schwarz (2 Stück bestellen)				PZ13891E PZ138930E		

Passendes Zubehör finden Sie im separaten Register!

Programm 077 - Typenliste

#Ident Nummern - keine Preise

Tiefenangabe entspricht der Korpustiefe	Tiefe in mm	Breite in mm	Höhe in mm	Artikelnummer	Anschlag	#	Aufpreis Hochglanz Korpus
Waschtischunterschränke Höhe: 480 mm f. Aufsatzwaschtische auf Waschtischplatten							
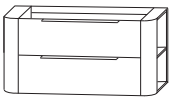 seitlich offen Abb. mit Griffleisten							
Waschtischunterschrank							
bitte Stollendekor angeben							
2 abgerundete Stollen je 150 mm breit							
2 seitliche Regale mit je 1 festem Holzfachboden							
1 Metallauszug, 1 Metallauszug inkl. Reling							
800 mm breit	470	800	480	**WUP3380RG04**			
800 mm breit Push to open	470	800	480	**WUP3380RGP4**			
1000 mm breit	470	1000	480	**WUP3310RG04**			
1000 mm breit Push to open	470	1000	480	**WUP3310RGP4**			
1300 mm breit	470	1300	480	**WUP3313RG04**			
1300 mm breit Push to open	470	1300	480	**WUP3313RGP4**			
auch für asymmetrische Lösung möglich							
1500 mm breit	470	1500	480	**WUP33D5RG04**			
1500 mm breit Push to open	470	1500	480	**WUP33D5RGP4**			
für Doppelwaschtisch-Lösung							
Optionales Zubehör:							
Raumsparsiphon DN 40				PZ1367			
Raumsparsiphon DN 32				PZ1423			
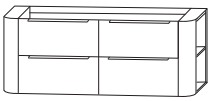 seitlich offen Abb. mit Griffleisten							
Waschtischunterschrank für Doppelwaschtisch-Lösung							
bitte Stollendekor angeben							
2 abgerundete Stollen je 150 mm breit							
2 seitliche Regale mit je 1 festem Holzfachboden							
2 Metallauszüge							
2 Metallauszüge inkl. Reling							
1500 mm breit	470	1500	480	**WUP335DRG04**			
1500 mm breit Push to open	470	1500	480	**WUP335DRGP4**			
Optionales Zubehör:							
Raumsparsiphon DN 40 (2 Stück bestellen)				PZ1367			
Raumsparsiphon DN 32 (2 Stück bestellen)				PZ1423			
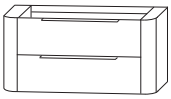 seitlich geschlossen Abb. mit Griffleisten							
Waschtischunterschrank							
2 abgerundete Stollen je 150 mm breit							
2 seitliche Türen in Korpusdekor - push to open							
je 1 fester Holzfachboden							
1 Metallauszug, 1 Metallauszug inkl. Reling							
800 mm breit	470	800	480	**WUP3380RT04**			
800 mm breit Push to open	470	800	480	**WUP3380RTP4**			
1000 mm breit	470	1000	480	**WUP3310RT04**			
1000 mm breit Push to open	470	1000	480	**WUP3310RTP4**			
1300 mm breit	470	1300	480	**WUP3313RT04**			
1300 mm breit Push to open	470	1300	480	**WUP3313RTP4**			
auch für asymmetrische Lösung möglich							
1500 mm breit	470	1500	480	**WUP33D5RT04**			
1500 mm breit Push to open	470	1500	480	**WUP33D5RTP4**			
Optionales Zubehör:							
Raumsparsiphon DN 40				PZ1367			
Raumsparsiphon DN 32				PZ1423			

Passendes Zubehör finden Sie im separaten Register!

Programm 077 - Typenliste

#Ident Nummern - keine Preise

Tiefenangabe entspricht der Korpustiefe	Tiefe in mm	Breite in mm	Höhe in mm	Artikelnummer	Anschlag	#	Aufpreis Hochglanz Korpus
Waschtischunterschränke Höhe: 480 mm f. Aufsatzwaschtische auf Waschtischplatten							
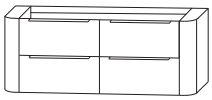 seitlich geschlossen Abb. mit Griffleisten							
Waschtischunterschrank für Doppelwaschtisch-Lösung							
bitte Stollendekor angeben 2 abgerundete Stollen je 150 mm breit 2 seitliche Türen in Korpusdekor - push to open je 1 fester Holzfachboden 2 Metallauszüge 2 Metallauszüge inkl. Reling							
1500 mm breit	470	1500	480	**WUP335DRT04**			
1500 mm breit Push to open	470	1500	480	**WUP335DRTP4**			
Optionales Zubehör:							
Raumsparsiphon DN 40 (2 Stück bestellen)				PZ1367			
Raumsparsiphon DN 32 (2 Stück bestellen)				PZ1423			
Anbauelemente Höhe: 240 mm für versetzte Lösungen							
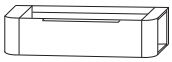 seitlich offen Abb. mit Griffleiste							
Anbauelement bitte Stollendekor angeben 2 abgerundete Stollen je 150 mm breit 2 seitliche Regale 1 Metallauszug inkl. Reling							
800 mm breit	470	800	240	**UTA1280RG04**			
800 mm breit Push to open	470	800	240	**UTA1280RGP4**			
1000 mm breit	470	1000	240	**UTA1210RG04**			
1000 mm breit Push to open	470	1000	240	**UTA1210RGP4**			
1300 mm breit	470	1300	240	**UTA1213RG04**			
1300 mm breit Push to open	470	1300	240	**UTA1213RGP4**			
seitlich geschlossen Abb. mit Griffleiste							
Anbauelement bitte Stollendekor angeben 2 abgerundete Stollen je 150 mm breit 2 seitliche Türen in Korpusdekor - push to open 1 Metallauszug							
800 mm breit	470	800	240	**UTA1280RT04**			
800 mm breit Push to open	470	800	240	**UTA1280RTP4**			
1000 mm breit	470	1000	240	**UTA1210RT04**			
1000 mm breit Push to open	470	1000	240	**UTA1210RTP4**			
1300 mm breit	470	1300	240	**UTA1213RT04**			
1300 mm breit Push to open	470	1300	240	**UTA1213RTP4**			
Stärke 16 mm							
Ablageplatte mit ABS-Kante in Korpusdekor							
810 mm breit	495	810	16	**AP50081RU**			
1010 mm breit	495	1010	16	**AP50101RU**			
1310 mm breit	495	1310	16	**AP50131RU**			

Passendes Zubehör finden Sie im separaten Register!

Programm 077 - Typenliste

#Ident Nummern - keine Preise

Tiefenangabe entspricht der Korpustiefe	Tiefe in mm	Breite in mm	Höhe in mm	Artikelnummer	Anschlag	#	Aufpreis Hoch-glanz Korpus
Hochschränke + Anbauelemente							
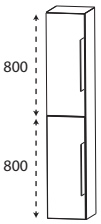 Abb. mit Griffleisten							
Hochschrank 2 Türen 2 Glasfachböden (o.) 2 Glasfachböden (u.)							
300 mm breit	300	300	1628	**HNA0330RR**	L/R		
300 mm breit Push to open	300	300	1628	**HNA0330RRP3**	L/R		
400 mm breit	300	400	1628	**HNA0340RR**	L/R		
400 mm breit Push to open	300	400	1628	**HNA0340RRP3**	L/R		
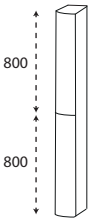							
Anbauelement links bitte Stollendekor angeben 2 abgerundete Stollen - push to open 5 feste Holzfachböden nur kompatibel mit HNA0330RR/P3 & HNA0340RR/P3	300	150	1600	**RGR0315LT**			
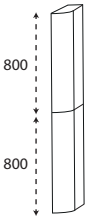							
Anbauelement rechts bitte Stollendekor angeben 2 abgerundete Stollen - push to open 5 feste Holzfachböden nur kompatibel mit HNA0330RR/P3 & HNA0340RR/P3	300	150	1600	**RGR0315RT**			
Hochschrank-Regale							
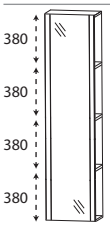 Abb. = links							
Hochschrank-Regal 1 Tür mit Spiegelfläche 3 feste Holzfachböden in Korpusdekor	150	400	1600	**HOG104001**			
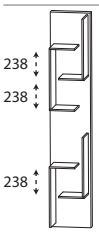							
Hochschrank-Regal mit offener Ablage in Korpusdekor	150	300	1600	**RG103001**			

Programm 077 - Typenliste

#Ident Nummern - keine Preise

Tiefenangabe entspricht der Korpustiefe	Tiefe in mm	Breite in mm	Höhe in mm	Artikelnummer	Anschlag	#	Aufpreis Hochglanz Korpus
Hochschrank-Regale							
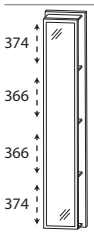 **Hochschrank-Regal** mit Spiegelfläche 4 Ablagefächer in Korpusdekor	150	300	1600	**RG103002**			
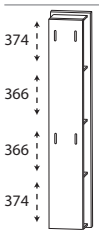 **Hochschrank-Regal** 4 Funktionshaken 4 Ablagefächer in Korpusdekor	150	300	1600	**RG103003**			
Hochschränke mit Griffleisten Ablageplatte bitte separat bestellen							
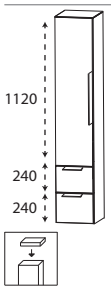 **Hochschrank** 1 Tür 4 Glasfachböden 2 Metallauszüge	300 300	300 400	1600 1600	**HNA08304** **HNA08404**	L/R L/R		
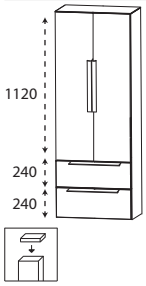 **Hochschrank** 2 Türen 4 Glasfachböden 2 Metallauszüge	300	600	1600	**HNA08604**			
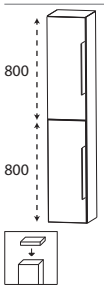 **Hochschrank** 2 Türen 2 Glasfachböden (o.) 2 Glasfachböden (u.)	300 300	300 400	1600 1600	**HNA0330** **HNA0340**	L/R L/R		

Programm 077 - Typenliste

#Ident Nummern - keine Preise

Hochschränke mit Griffleisten
Ablageplatte bitte separat bestellen

Tiefenangabe entspricht der Korpustiefe	Tiefe in mm	Breite in mm	Höhe in mm	Artikelnummer	Anschlag	#	Aufpreis Hoch-glanz Korpus
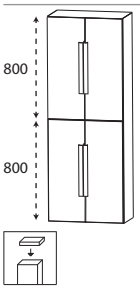 **Hochschrank** 4 Türen 2 Glasfachböden (o.) 2 Glasfachböden (u.)	300	600	1600	**HNA0360**			
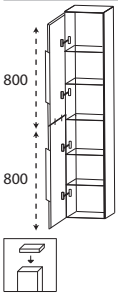 **Hochschrank als Besenschrank** 2 miteinander verstiftete Türen 5 Glasfachböden	300 300	300 400	1600 1600	**HNA033011** **HNA034011**	L/R L/R		
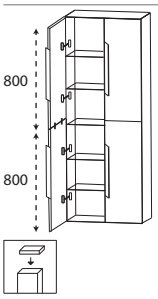 **Hochschrank als Besenschrank** 2 miteinander verstiftete Türen links 2 miteinander verstiftete Türen rechts 5 durchgängige Glasfachböden	300	600	1600	**HNA036011**			
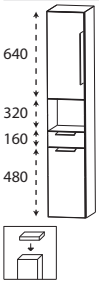 **Hochschrank** 1 Tür 1 Glasfachboden (o.) 1 offenes Fach 1 Metallschubkasten 1 Tür 1 Glasfachboden (u.)	300 300	300 400	1600 1600	**HNA023001** **HNA024001**	L/R L/R		
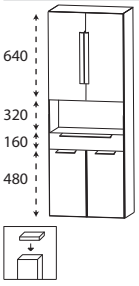 **Hochschrank** 2 Türen 1 Glasfachboden (o.) 1 offenes Fach 1 Metallschubkasten 2 Türen 1 Glasfachboden (u.)	300	600	1600	**HNA026001**			

Programm 077 - Typenliste

#Ident Nummern - keine Preise

Tiefenangabe entspricht der Korpustiefe	Tiefe in mm	Breite in mm	Höhe in mm	Artikelnummer	Anschlag	#	Aufpreis Hochglanz Korpus
Hochschränke mit Griffleisten Ablageplatte bitte separat bestellen							
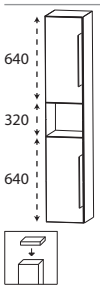 **Hochschrank** 1 Tür 1 Glasfachboden (o.) 1 offenes Fach 1 Tür 1 Glasfachboden (u.)	300 300	300 400	1600 1600	**HNA023002** **HNA024002**	L/R L/R		
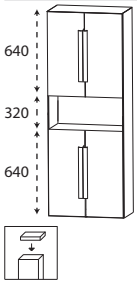 **Hochschrank** 2 Türen 1 Glasfachboden (o.) 1 offenes Fach 2 Türen 1 Glasfachboden (u.)	300	600	1600	**HNA026002**			
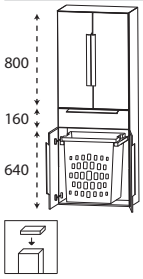 **Hochschrank mit Wäscheauszug** 2 Türen 2 Glasfachböden (o.) 1 Metallschubkasten 2 Türen 1 Wäscheauszug mit Kunststoffkorb Volumen Wäscheauszug: 40 Liter	300	600	1600	**HNA05601W**			
Hochschränke Push to open Ablageplatte bitte separat bestellen							
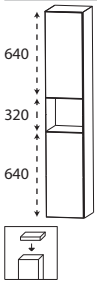 **Hochschrank** 1 Tür 1 Glasfachboden (o.) 1 offenes Fach 1 Tür 1 Glasfachboden (u.)	300 300	300 400	1600 1600	**HNA02307P** **HNA02407P**	L/R L/R		

Programm 077 - Typenliste

#Ident Nummern - keine Preise

Tiefenangabe entspricht der Korpustiefe	Tiefe in mm	Breite in mm	Höhe in mm	Artikelnummer	Anschlag	#	Aufpreis Hoch-glanz Korpus
Hochschränke Push to open **Ablageplatte bitte separat bestellen**							
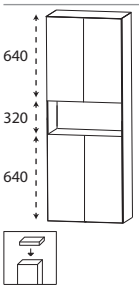 **Hochschrank** 2 Türen 1 Glasfachboden (o.) 1 offenes Fach 2 Türen 1 Glasfachboden (u.)	300	600	1600	**HNA02607P**			
Mittelschrank-Regale							
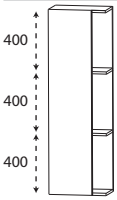 Abb. = links **Mittelschrank-Regal** 1 Tür in Korpusdekor 300 mm breit 2 feste Holzfachböden in Korpusdekor	150	400	1280	**MOG814001**			
Mittelschränke mit Griffleisten **Ablageplatte bitte separat bestellen**							
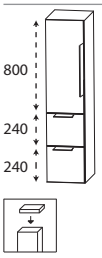 **Mittelschrank** 1 Tür 2 Glasfachböden (o.) 2 Metallauszüge 260 mm tief	300 300	300 400	1280 1280	**MNA87304** **MNA87404**	 L/R		
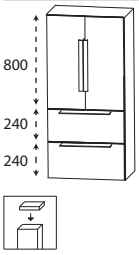 **Mittelschrank** 2 Türen 2 Glasfachböden (o.) 2 Metallauszüge 260 mm tief	300	600	1280	**MNA87604**			

Programm 077 - Typenliste

#Ident Nummern - keine Preise

Tiefenangabe entspricht der Korpustiefe	Tiefe in mm	Breite in mm	Höhe in mm	Artikelnummer	Anschlag	#	Aufpreis Hoch-glanz Korpus
Mittelschränke mit Griffleisten Ablageplatte bitte separat bestellen							
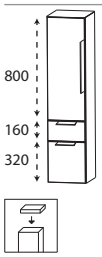 **Mittelschrank** 1 Tür 2 Glasfachböden (o.) 1 Metallschubkasten 1 Metallauszug	300 300	300 400	1280 1280	**MNA8830** **MNA8840**	L/R L/R		
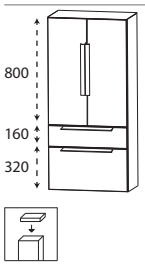 **Mittelschrank** 2 Türen 2 Glasfachböden (o.) 1 Metallschubkasten 1 Metallauszug	300	600	1280	**MNA8860**			
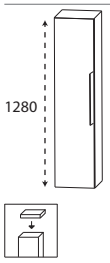 **Mittelschrank** 1 Tür 4 Glasfachböden	300 300	300 400	1280 1280	**MNA81307** **MNA81407**	L/R L/R		
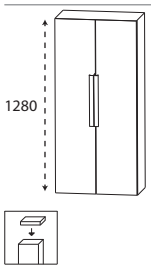 **Mittelschrank** 2 Türen 4 Glasfachböden	300	600	1280	**MNA81607**			
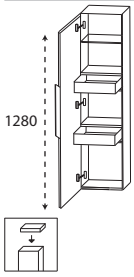 **Mittelschrank mit Innenschubkästen** 1 Tür 2 Metall-Innenschubkästen mit Einzugsdämpfung 1 Glasfachboden	300 300	300 400	1280 1280	**MNA8430** **MNA8440**	L/R L/R		

Programm 077 - Typenliste

#Ident Nummern - keine Preise

Tiefenangabe entspricht der Korpustiefe	Tiefe in mm	Breite in mm	Höhe in mm	Artikelnummer	Anschlag	#	Aufpreis Hochglanz Korpus
Mittelschränke mit Griffleisten Ablageplatte bitte separat bestellen							
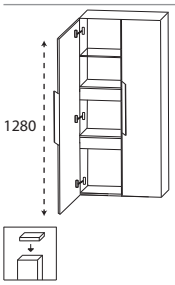 **Mittelschrank mit Innenschubkästen** 2 Türen 2 durchgängige Metall-Innenschubkästen 1 durchgängiger Glasfachboden	300	600	1280	**MNA8460**			
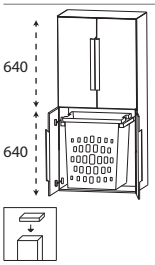 **Mittelschrank mit Wäscheauszug** 2 Türen 1 Glasfachboden (o.) 2 Türen 1 Wäscheauszug mit Kunststoffkorb Volumen Wäscheauszug: 40 Liter	300	600	1280	**MNA83601W**			
Mittelschränke Push to open Ablageplatte bitte separat bestellen							
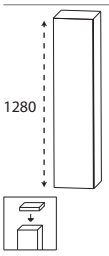 **Mittelschrank** 1 Tür 4 Glasfachböden	300 300	300 400	1280 1280	**MNA81307P** **MNA81407P**	L/R L/R		
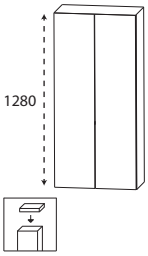 **Mittelschrank** 2 Türen 4 Glasfachböden	300	600	1280	**MNA81607P**			
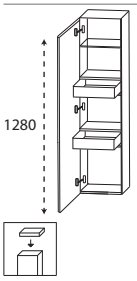 **Mittelschrank mit Innenschubkästen** 1 Tür 2 Metall-Innenschubkästen mit Einzugsdämpfung 1 Glasfachboden	300 300	300 400	1280 1280	**MNA84307P** **MNA84407P**	L/R L/R		

Programm 077 - Typenliste

#Ident Nummern - keine Preise

Tiefenangabe entspricht der Korpustiefe	Tiefe in mm	Breite in mm	Höhe in mm	Artikelnummer	Anschlag	#	Aufpreis Hochglanz Korpus
Mittelschränke Push to open **Ablageplatte bitte separat bestellen**							
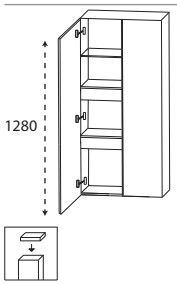 **Mittelschrank mit Innenschubkästen** 2 Türen 2 durchgängige Metall-Innenschubkästen 1 durchgängiger Glasfachboden	300	600	1280	**MNA84607P**			
Highboards mit Griffleisten **Ablageplatte bitte separat bestellen**							
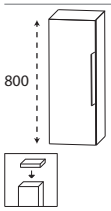 **Highboard** 1 Tür 2 Glasfachböden	300 300	300 400	800 800	**HBA5130** **HBA5140**	L/R L/R		
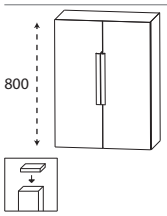 **Highboard** 2 Türen 2 Glasfachböden	300	600	800	**HBA5160**			
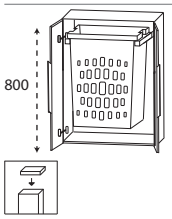 **Highboard mit Wäscheauszug** 2 Türen 1 Wäscheauszug mit Kunststoffkorb Volumen Wäscheauszug: 40 Liter	300	600	800	**HBA51601W**			
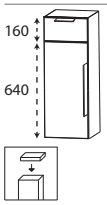 **Highboard** 1 Metallschubkasten 1 Tür 1 Glasfachboden	300 300	300 400	800 800	**HBA5530** **HBA5540**	L/R L/R		
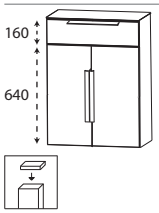 **Highboard** 1 Metallschubkasten 2 Türen 1 Glasfachboden	300	600	800	**HBA5560**			

Programm 077 - Typenliste

#Ident Nummern - keine Preise

Tiefenangabe entspricht der Korpustiefe	Tiefe in mm	Breite in mm	Höhe in mm	Artikelnummer	Anschlag	#	Aufpreis Hochglanz Korpus
Highboards mit Griffleisten Ablageplatte bitte separat bestellen							
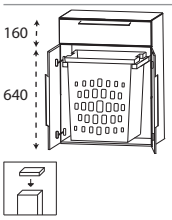 **Highboard mit Wäscheauszug** 1 Metallschubkasten 2 Türen 1 Wäscheauszug mit Kunststoffkorb Volumen Wäscheauszug: 40 Liter	300	600	800	**HBA55601W**			
Highboards Push to open Ablageplatte bitte separat bestellen							
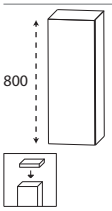 **Highboard** 1 Tür 2 Glasfachböden	300 300	300 400	800 800	**HBA51307P** **HBA51407P**	L/R L/R		
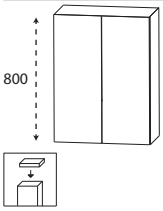 **Highboard** 2 Türen 2 Glasfachböden	300	600	800	**HBA51607P**			
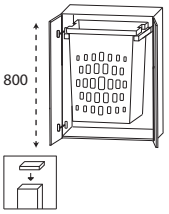 **Highboard mit Wäscheauszug** 2 Türen 1 Wäscheauszug mit Kunststoffkorb Volumen Wäscheauszug: 40 Liter	300	600	800	**HBA5160WP**			
Oberschränke mit Griffleisten Ablageplatte bitte separat bestellen							
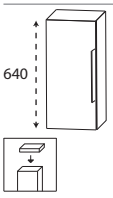 **Oberschrank** 1 Tür 1 Glasfachboden	150 150	300 400	640 640	**OGA4130** **OGA4140**	L/R L/R		

Programm 077 - Typenliste

#Ident Nummern - keine Preise

Tiefenangabe entspricht der Korpustiefe	Tiefe in mm	Breite in mm	Höhe in mm	Artikelnummer	Anschlag	#	Aufpreis Hochglanz Korpus
Oberschränke mit Griffleisten Ablageplatte bitte separat bestellen							
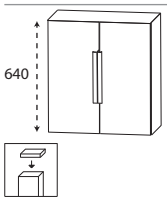 **Oberschrank** 2 Türen 1 Glasfachboden	150	600	640	**OGA4160**			
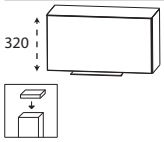 **Oberschrank** 1 Klapptür	230	600	320	**OMA2160K**			
Oberschränke Push to open Ablageplatte bitte separat bestellen							
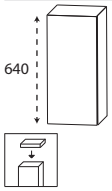 **Oberschrank** 1 Tür 1 Glasfachboden	150 150	300 400	640 640	**OGA41307P** **OGA41407P**	L/R L/R		
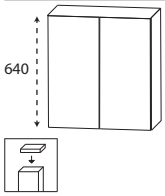 **Oberschrank** 2 Türen 1 Glasfachboden	150	600	640	**OGA41607P**			
Unterschränke mit Griffleisten Ablageplatte bitte separat bestellen							
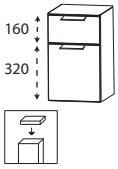 **Unterschrank** 1 Metallschubkasten 1 Tür	300 300	300 400	480 480	**UNA3230** **UNA3240**	L/R L/R		
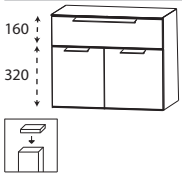 **Unterschrank** 1 Metallschubkasten 2 Türen	300	600	480	**UNA3260**			

Programm 077 - Typenliste

#Ident Nummern - keine Preise

Tiefenangabe entspricht der Korpustiefe	Tiefe in mm	Breite in mm	Höhe in mm	Artikelnummer	Anschlag	#	Aufpreis Hoch-glanz Korpus
Unterschränke mit Griffleisten Ablageplatte bitte separat bestellen							
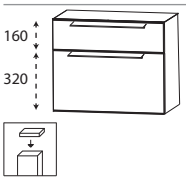 **Unterschrank** 1 Metallschubkasten 1 Metallauszug	300	300	480	**UNA3430**			
	300	400	480	**UNA3440**			
	300	600	480	**UNA3460**			
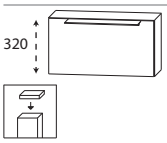 **Unterschrank** 1 Klapptür	230	600	320	**UMA2160K**			
Ablageplatten							
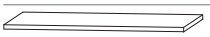 Stärke 16 mm **Ablageplatte mit ABS-Kante** in Korpusdekor							
302 mm breit Standardtiefe	325	302	16	**AP3230**			
402 mm breit Standardtiefe	325	402	16	**AP3240**			
602 mm breit Standardtiefe	325	602	16	**AP3260**			
302 mm breit Standardtiefe Oberschrank	175	302	16	**AP1730**			
402 mm breit Standardtiefe Oberschrank	175	402	16	**AP1740**			
602 mm breit Standardtiefe Oberschrank	175	602	16	**AP1760**			
602 mm breit Klappenschrank	255	602	16	**AP2560**			
tiefen- und breitenvariabel Preis je lfm.	150-640	150-1400	16	**APV16**			
Regale							
Funktionsregal Ecken auf Gehrung geschnitten senkrechte oder waagerechte Montage möglich **Bitte Farbvariante angeben:** Nr. 501 weiß matt lackiert Nr. 547 schwarz matt lackiert	150	300	160	**RGL113001**			
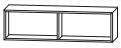 **Funktionsregal** Ecken auf Gehrung geschnitten senkrechte oder waagerechte Montage möglich **Bitte Farbvariante angeben:** Nr. 501 weiß matt lackiert Nr. 547 schwarz matt lackiert	150	600	160	**RGL116002**			

Programm 077 - Typenliste

#Ident Nummern - keine Preise

Tiefenangabe entspricht der Korpustiefe	Tiefe in mm	Breite in mm	Höhe in mm	Artikelnummer	Anschlag	#	Aufpreis Hoch-glanz Korpus
Regale							
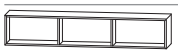 **Funktionsregal** Ecken auf Gehrung geschnitten senkrechte oder waagerechte Montage möglich **Bitte Farbvariante angeben:** Nr. 501 weiß matt lackiert Nr. 547 schwarz matt lackiert	150	900	160	**RGL119003**			
Wäscherolli mit Griffleisten							
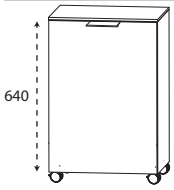 **Wäscherolli** 1 Klappdeckel, inkl. Dämpfung 1 herausnehmbarer Wäschesack, waschbar 4 Rollen (2 feststellbar) Farbvariante entspricht der Korpusfarbe Höhenangabe inkl. Rollen (100 mm)	470	470	756	**WRS4047**			
Sitzbänke							
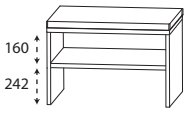 **Sitzbank** 1 Ablagefach 1 Sitzkissen aus Kunstleder Farbvariante entspricht der Korpusfarbe							
Sitzkissen in creme-weiß	450	600	508	**SETBANK6W**			
Sitzkissen in schwarz	450	600	508	**SETBANK6S**			
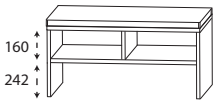 **Sitzbank** 2 Ablagefächer 1 Sitzkissen aus Kunstleder Farbvariante entspricht der Korpusfarbe							
Sitzkissen in creme-weiß	450	900	508	**SETBANK9W**			
Sitzkissen in schwarz	450	900	508	**SETBANK9S**			

Passendes Zubehör finden Sie im separaten Register!

Programm 077 - Installationsmaße

WMS 2608 61
Unterschrankhöhe 240 mm

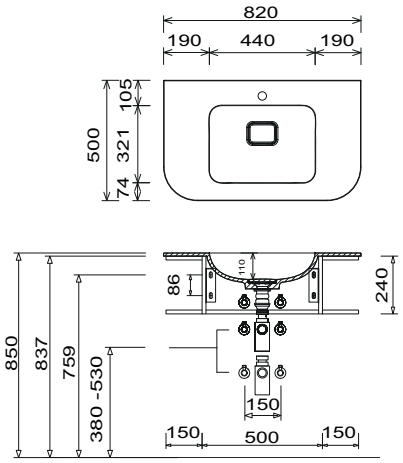

WMS 2610 61
Unterschrankhöhe 240 mm

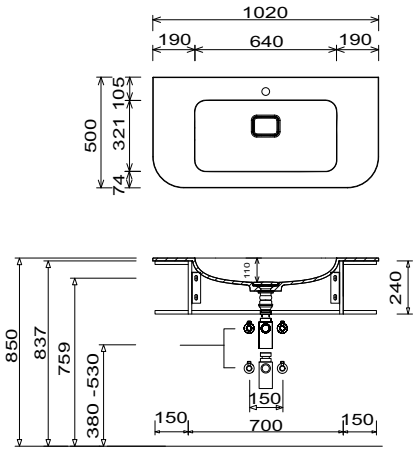

WMS 2613 61
Unterschrankhöhe 240 mm

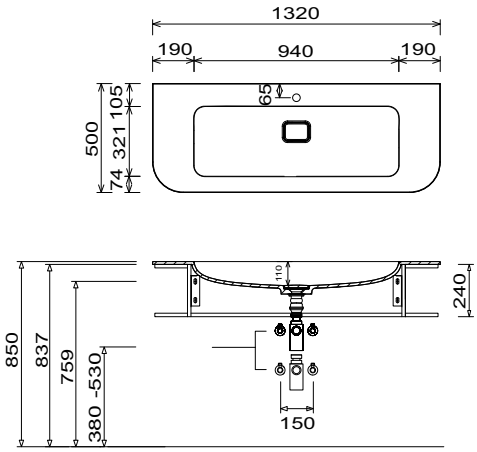

WMS 263L 61
Unterschrankhöhe 240 mm

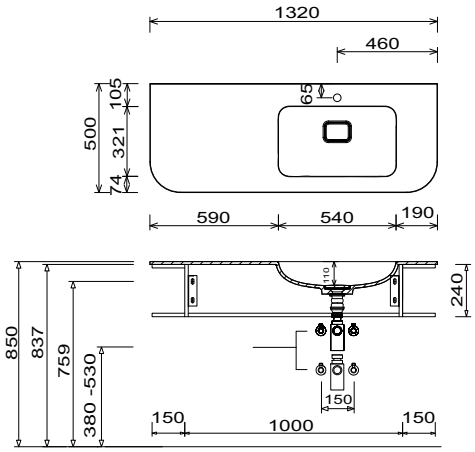

WMS 263R 61
Unterschrankhöhe 240 mm

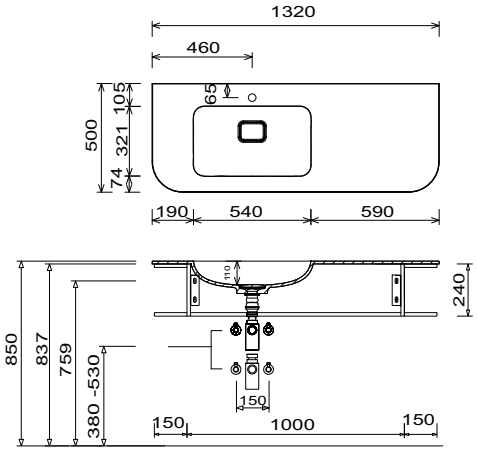

WMS 265D 61
Unterschrankhöhe 240 mm

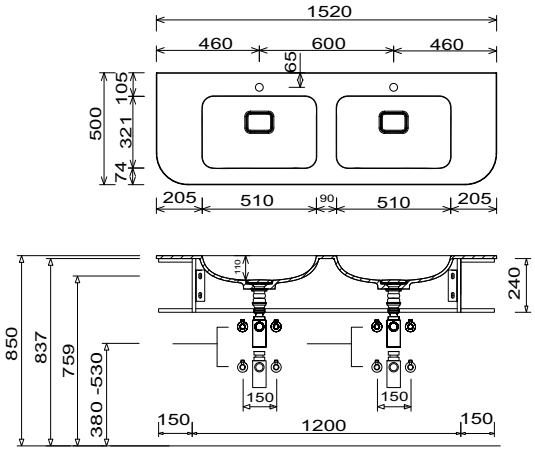

Waschtische ohne Befestigungkonsolen werden mit Silikon an der Wand und auf den Möbelseiten befestigt!
STONEPLUS:
Die Temperatur des Gebrauchswassers darf 55° C nicht überschreiten. Haarfärbemittel müssen bei Kontakt mit der Oberfläche innerhalb weniger Sekunden entfernt werden, um Fleckenbildung zu vermeiden.
Toleranzen:
Die Maßtoleranzen (+/- 5mm) und Ebenheitstoleranzen (DIN 18202) unterliegen den üblichen materialspezifischen Toleranzen für Bauwerkstoffe, anlehnend an die DIN 18202.

Programm 077 - Installationsmaße

WMS 265D 61
Unterschrankhöhe 240 mm

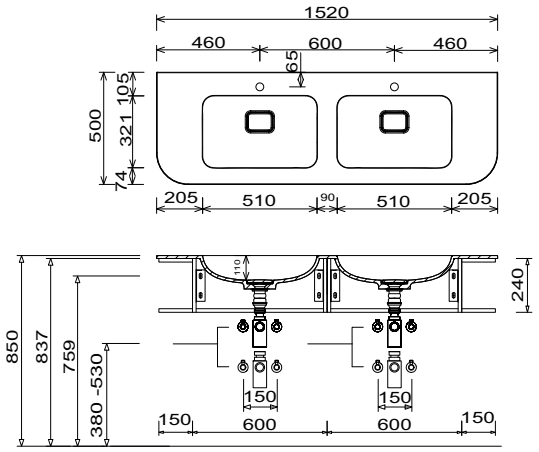

WMS 2608 61
Unterschrankhöhe 480 mm

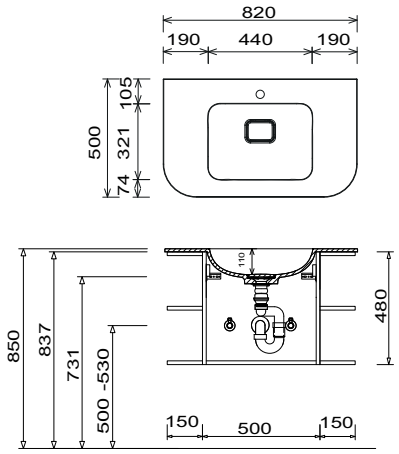

WMS 2610 61
Unterschrankhöhe 480 mm

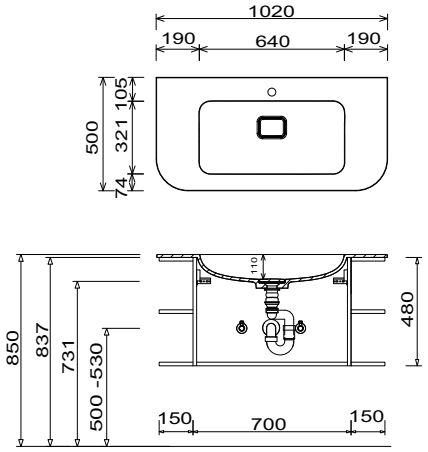

WMS 2613 61
Unterschrankhöhe 480 mm

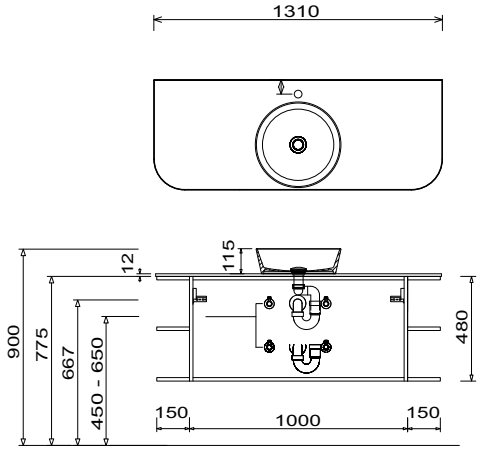

WMS 263L 61
Unterschrankhöhe 480 mm

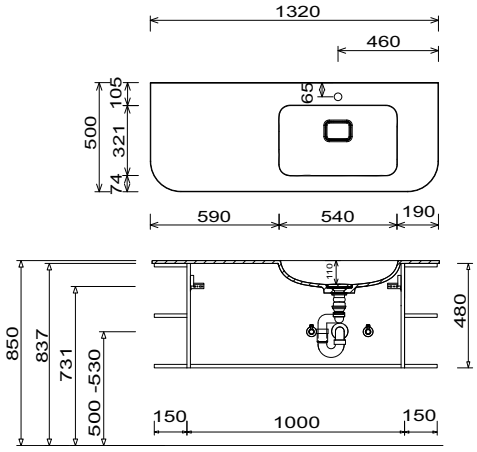

WMS 263R 61
Unterschrankhöhe 480 mm

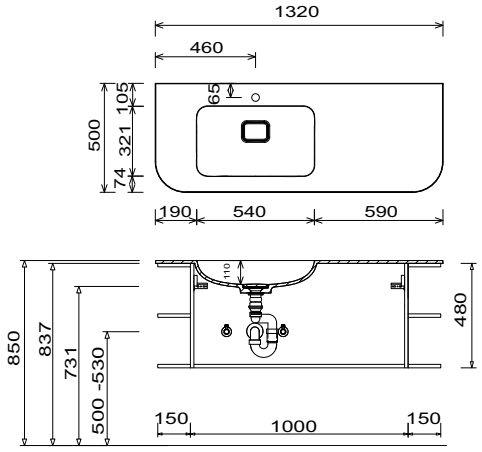

Waschtische ohne Befestigungkonsolen werden mit Silikon an der Wand und auf den Möbelseiten befestigt!
STONEPLUS:
Die Temperatur des Gebrauchswassers darf 55° C nicht überschreiten. Haarfärbemittel müssen bei Kontakt mit der Oberfläche innerhalb weniger Sekunden entfernt werden, um Fleckenbildung zu vermeiden.
Toleranzen:
Die Maßtoleranzen (+/- 5mm) und Ebenheitstoleranzen (DIN 18202) unterliegen den üblichen materialspezifischen Toleranzen für Bauwerkstoffe, anlehnend an die DIN 18202.

Programm 077 - Installationsmaße

WMS 265D 61
Unterschrankhöhe 480 mm

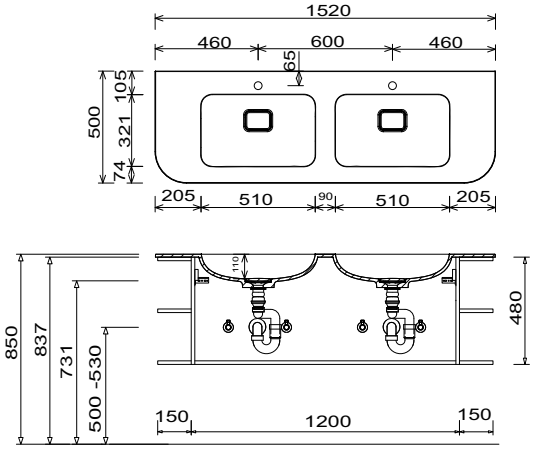

WMS 265D 61
Unterschrankhöhe 480 mm

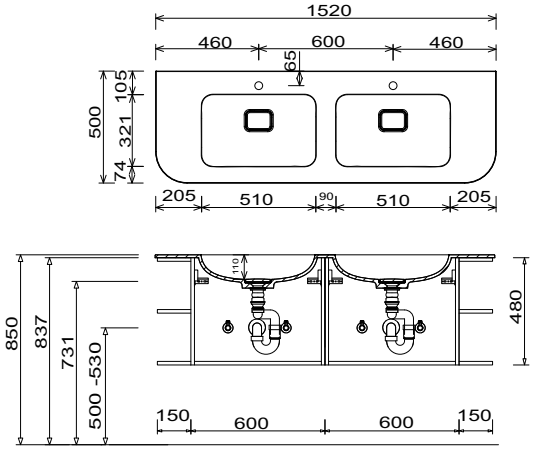

Nizza WTA 3900 1/43

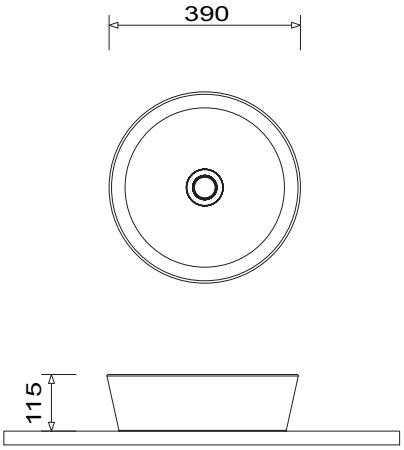

Nizza WTA 3910 1/43

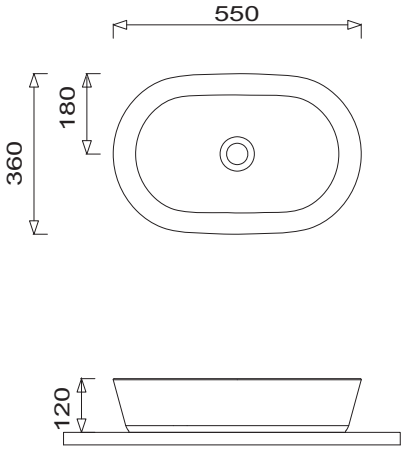

Nizza WTA 3920 1/43

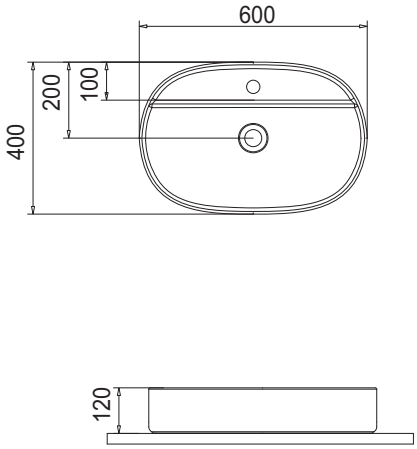

Beispiel Nizza rund Waschtisch
Unterschrankhöhe 240 mm

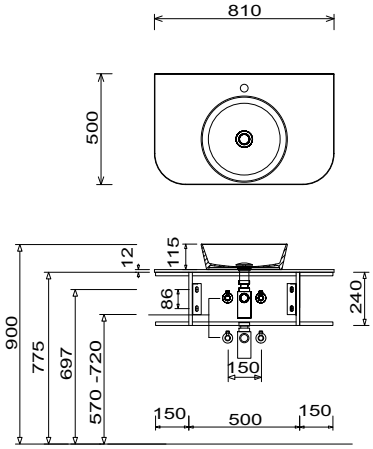

Waschtische ohne Befestigungkonsolen werden mit Silikon an der Wand und auf den Möbelseiten befestigt!
STONEPLUS:
Die Temperatur des Gebrauchswassers darf 55° C nicht überschreiten. Haarfärbemittel müssen bei Kontakt mit der Oberfläche innerhalb weniger Sekunden entfernt werden, um Fleckenbildung zu vermeiden.
Toleranzen:
Die Maßtoleranzen (+/- 5mm) und Ebenheitstoleranzen (DIN 18202) unterliegen den üblichen materialspezifischen Toleranzen für Bauwerkstoffe, anlehnend an die DIN 18202.

Programm 077 - Installationsmaße

Beispiel Nizza rund Waschtisch
Unterschrankhöhe 240 mm

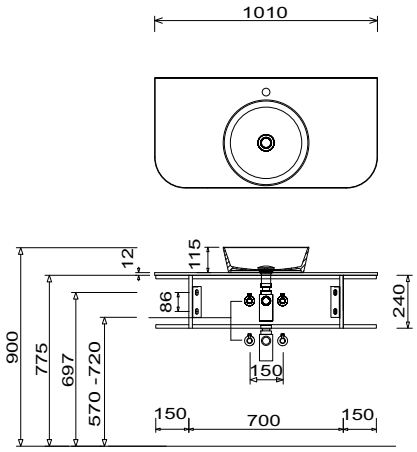

Beispiel Nizza rund Waschtisch
Unterschrankhöhe 240 mm

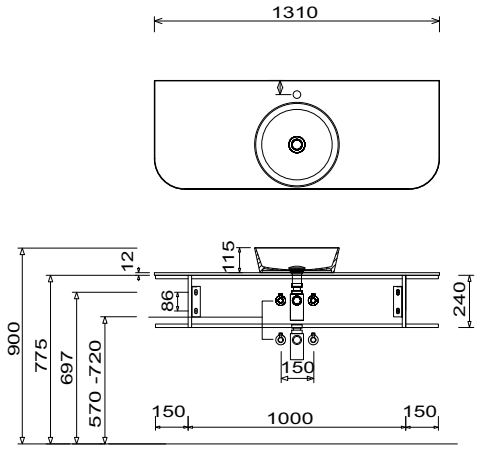

Beispiel Nizza rund Waschtisch
Unterschrankhöhe 240 mm

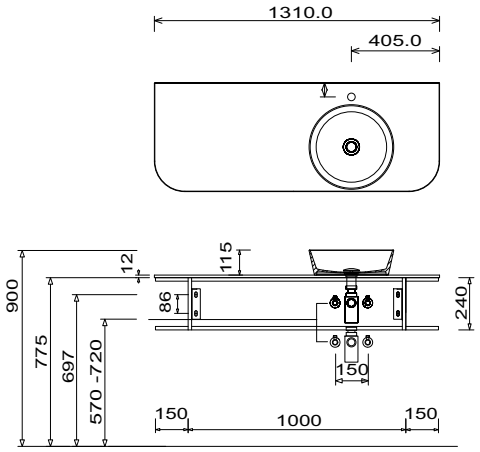

Beispiel Nizza rund Waschtisch
Unterschrankhöhe 240 mm

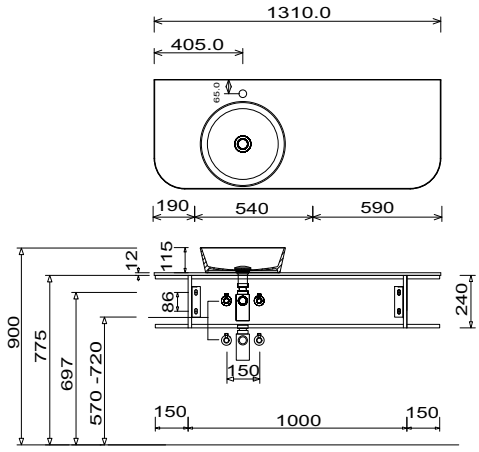

Beispiel Nizza rund Waschtisch
Unterschrankhöhe 240 mm

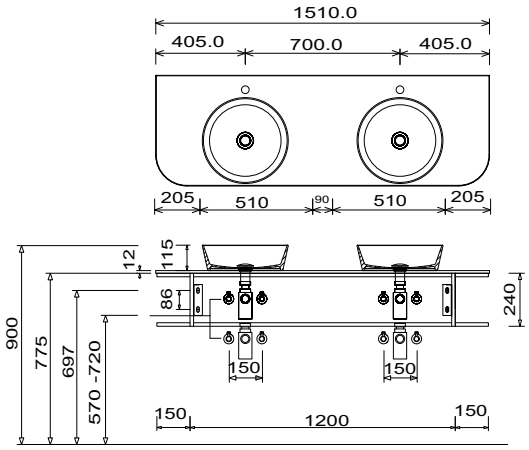

Beispiel Nizza rund Waschtisch
Unterschrankhöhe 240 mm

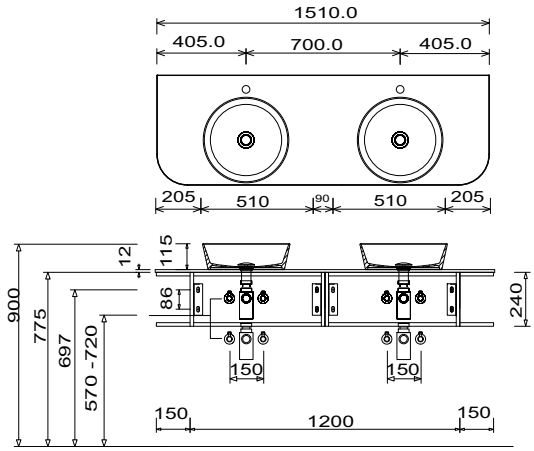

Waschtische ohne Befestigungkonsolen werden mit Silikon an der Wand und auf den Möbelseiten befestigt!
STONEPLUS:
Die Temperatur des Gebrauchswassers darf 55° C nicht überschreiten. Haarfärbemittel müssen bei Kontakt mit der Oberfläche innerhalb weniger Sekunden entfernt werden, um Fleckenbildung zu vermeiden.
Toleranzen:
Die Maßtoleranzen (+/- 5mm) und Ebenheitstoleranzen (DIN 18202) unterliegen den üblichen materialspezifischen Toleranzen für Bauwerkstoffe, anlehnend an die DIN 18202.

Programm 077 - Installationsmaße

Beispiel Nizza rund Waschtisch
Unterschrankhöhe 480 mm

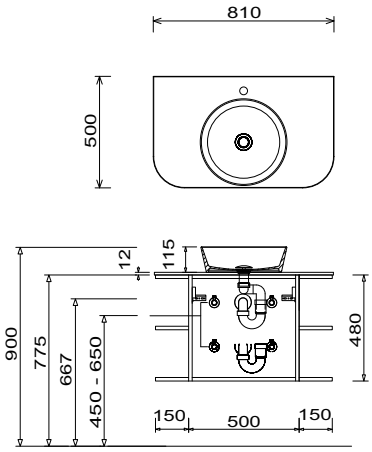

Beispiel Nizza rund Waschtisch
Unterschrankhöhe 480 mm

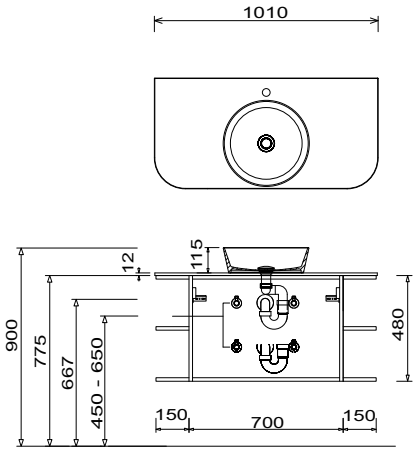

Beispiel Nizza rund Waschtisch
Unterschrankhöhe 480 mm

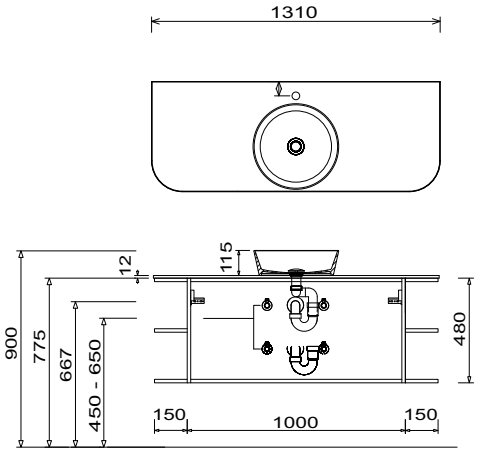

Beispiel Nizza rund Waschtisch
Unterschrankhöhe 480 mm

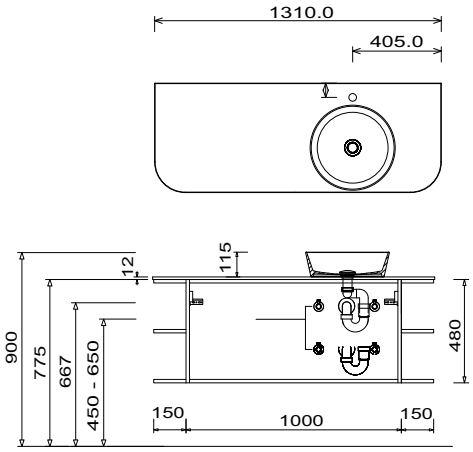

Beispiel Nizza rund Waschtisch
Unterschrankhöhe 480 mm

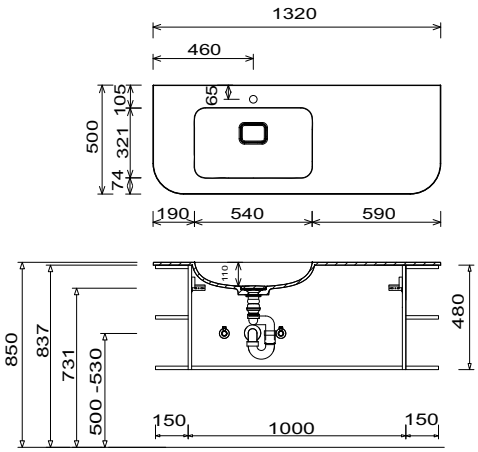

Beispiel Nizza rund Waschtisch
Unterschrankhöhe 480 mm

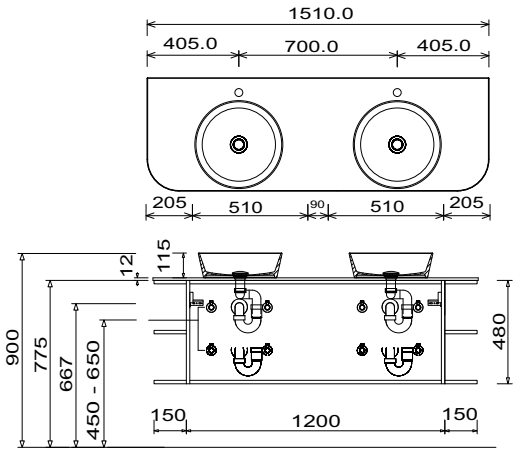

Waschtische ohne Befestigungkonsolen werden mit Silikon an der Wand und auf den Möbelseiten befestigt!
STONEPLUS:
Die Temperatur des Gebrauchswassers darf 55° C nicht überschreiten. Haarfärbemittel müssen bei Kontakt mit der Oberfläche innerhalb weniger Sekunden entfernt werden, um Fleckenbildung zu vermeiden.
Toleranzen:
Die Maßtoleranzen (+/- 5mm) und Ebenheitstoleranzen (DIN 18202) unterliegen den üblichen materialspezifischen Toleranzen für Bauwerkstoffe, anlehnend an die DIN 18202.

Programm 077 - Installationsmaße

Beispiel Nizza rund Waschtisch
Unterschrankhöhe 480 mm

FSB 55xx R1

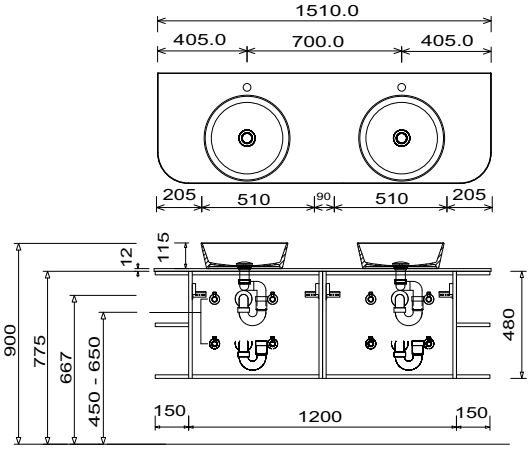

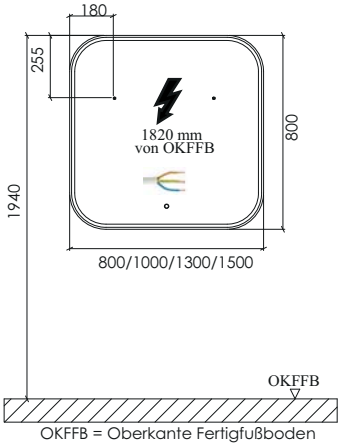

Elektroanschlüsse für Spiegelschränke

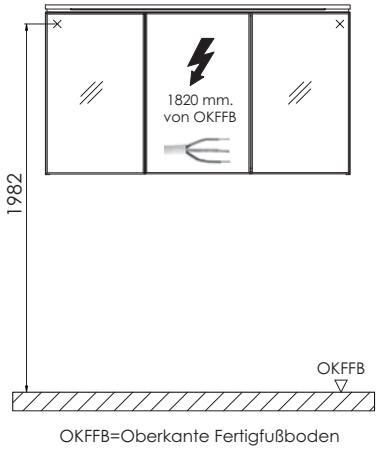

Waschtische ohne Befestigungkonsolen werden mit Silikon an der Wand und auf den Möbelseiten befestigt!
STONEPLUS:
Die Temperatur des Gebrauchswassers darf 55° C nicht überschreiten. Haarfärbemittel müssen bei Kontakt mit der Oberfläche innerhalb weniger Sekunden entfernt werden, um Fleckenbildung zu vermeiden.
Toleranzen:
Die Maßtoleranzen (+/- 5mm) und Ebenheitstoleranzen (DIN 18202) unterliegen den üblichen materialspezifischen Toleranzen für Bauwerkstoffe, anlehnend an die DIN 18202.