Möbel LETZ
Finden und Wohlfühlen



Typenplan

MR 9425 von Musterring - Einzelsessel ocean

Wichtiger Hinweis für Sie

Etwaige Hinweise des Herstellers in dieser Produktinformation, die sich auf die Gewährleistung beziehen, haben für Sie keinerlei Bindungswirkung und können von Ihnen ignoriert werden. Ihre gesetzlichen Gewährleistungsrechte als Verbraucher uns gegenüber, als Ihrem Verkäufer, werden dadurch in keiner Weise berührt oder eingeschränkt. Sie können sich wegen aller Mängel jederzeit an uns wenden. Darüber hinaus gehende Herstellergarantien bleiben natürlich unberührt. Dieser Artikel wird hergestellt von Musterring International Josef Höner GmbH & Co. KG, Hauptstraße 134 - 140, 33378 Rheda-Wiedenbrück, Deutschland

Möbel Letz GmbH
Am Gewerbepark 11
06895 Zahna-Elster

Tel.: 035383 - 6018 50
Fax.: 035383 - 6018 17

Musterring

MR 9425
TYPENLISTE



D

- Produktveränderungen und Qualitätsverbesserungen im Sinne des technischen Fortschrittes oder zum Erhalt der Lieferfähigkeit (Form/Farbe/Funktion usw.) bzw. die Korrektur von irrtümlichen Angaben behalten wir uns vor.

Musterring



Musterring

**dein Partner für ein Zuhause,
das so einzigartig ist wie du selbst**

Für alle größeren Programme sind Prospekte erhältlich, für komplexe Programme hält Musterring detaillierte Montageanleitungen bereit. Auch der Blick ins Internet lohnt sich: Unter **www.musterring.com** findet sich eine Fülle an hilfreichen Informationen.

Deine Individualität
Wir finden, ein Zuhause sollte man ganz nach seinen Vorstellungen gestalten können. Dafür steht dir bei uns eine ganze Welt an Farben, Formen und Materialien zur Verfügung. Werde zum Designer deines eigenen Wohn-Ichs.

—

Unser Service
Von der ersten Idee bis zur fertigen Einrichtung begleiten wir dich auf dem Weg zu deinem persönlichen Zuhause. Unsere Musterring Handelspartner beraten dich kompetent bei der Auswahl deiner Einrichtung. Über unser Service-Telefon stehen wir dir bei Fragen und Planung persönlich zur Seite.

—

Unsere Qualität
Wer sich einmal sein Lieblings-Zuhause eingerichtet hat, möchte es möglichst lange genießen. Deshalb legen wir großen Wert auf hochwertige Materialien und sorgfältige Verarbeitung. Gemeinsam mit ausgewählten Herstellern schaffen wir Qualitätsmöbel, auf die du dich verlassen kannst. Unsere 5-Jahres-Garantie und das Musterring Garantiezertifikat geben dir dabei zusätzliche Sicherheit.

—

Du hast Fragen zu Kollektion oder Qualität?

Du benötigst Stoffmuster oder Info-Materialien?

Unser Service hilft gerne weiter:
Telefon:
+49 (0)5242 592260
E-Mail:
service@musterring.de

Du erreichst uns montags bis freitags, 8:00–17:00 Uhr

Deine Möbelpflege
Wir möchten, dass du lange Freude an deinen Möbeln hast. Deshalb halten wir unter www.musterring-care.com eine große Auswahl an Pflegemitteln bereit – alle dermatologisch getestet und gesundheitlich unbedenklich.

—

Musterring

Programmbesonderheiten, Programminformationen

Allgemeines

Kompakter Einzelsessel mit elegantem Zierband.
Grundsätzlich ist der Sessel für eine Belastung von 110 kg Körpergewicht ausgelegt.

Sitzkomfort

Kaltschaum Bultex 43 kg/m³.
Der Einzelsessel besteht aus einer mehrschichtigen Polsterung mit Polyätherschäumen und einem Kaltschaum der Marke Bultex. Über die Schaumpolsterung wird eine thermisch verfestigte sowie 100% recyclingfähige Polsterwatte angebracht.

2 Zierbandvarianten, ohne Aufpreis



Ton in Ton



Kontrastiert

Elegantes Zierband farblich passend zum Bezug Ton in Ton oder kontrastierend möglich (14 Farben stehen zur Auswahl: white, creme, mocca, grege, chocolat, light grey, dark grey, black, marine, aubergine, passion, gold, eden, olive).
Wenn keine Angaben zur Wahl des Zierbandes vorliegen, wird automatisch Ton in Ton geliefert.

Fußvarianten

Standard, ohne Aufpreis



P640
brushed



P641
black



P625
Eiche, oak



P628
Eiche, grege



P626
Eiche, chocolat

Füße+ gegen Aufpreis



P693+
brushed



P694+
black

Wellenbildung

Durch die unterschiedlichen Beschaffenheiten der Bezugsmaterialien und der verarbeiteten Polsterwatte neigt dieses leger verarbeitete Modell zur Wellenbildung. Unterstützt wird diese Entwicklung dadurch, dass Stoff und Leder sich unter Einfluss von Körperwärme, Körperfeuchtigkeit und Körpergewicht mehr oder minder dehnen und dadurch „Wellen“ bilden. Wellen, die aufgrund der natürlichen Dehnungseigenschaften der Bezugsarten oder großer Sitzflächen entstehen, stellen keinen Sachmangel dar, sondern sind eine Charaktereigenschaft legerer Polsterung.

Die warentypischen Produkteigenschaften sowie wichtige Hinweise zum Schutz deiner Fußböden entnehme bitte der Gebrauchs- und Pflegeanweisung (www.musterring.com). Für nutzungsbedingte Eindrücke oder Abriebspuren auf empfindlichen Böden wird keine Haftung übernommen.

Empfohlene Pflegesets (www.musterring-care.com):

- Stoffe (außer JAB): **3001** Textil- und Microfaser-Pflegeset
- JAB-Stoffe: Destilliertes Wasser
- Leder (Kenia, Trentino und Montana): **1001** Neuleder-Pflegeset 0-2 Jahre
- Leder (Kenia, Trentino und Montana): **1002** Leder-Pflegeset mit UV-Schutz ab 2 Jahre
- Leder (Kenia, Trentino und Montana): **1003** Leder-Reinigerset
- Leder (Togo): **2003** Leder-Pflegeset Vintage-/Rauleder

Best.-Nr. / Maße
Beschreibung



Vorschlag 1 **Stoffgruppe 3**

bestehend aus:
Einzelsessel
ca. B 70, H 80, SH 43, T 84, ST 53 cm

Gegen Aufpreis:
Füße+ (siehe Seite 2)

MR 9425

Musterring

Kompakter Einzelsessel.

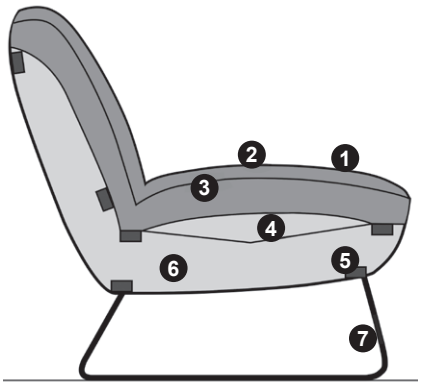

① Bezugsmaterial
② Wattepolsterung
③ Schaumpolsterung (HR-Kaltschaum)
④ Federung aus Latexgurten.
⑤ Verstärkungstraversen in Buche massiv.
⑥ Gestellseite in Multiplex und E1 Spanplatte.
⑦ Füße aus Stahl, Eiche (siehe Seite 2).

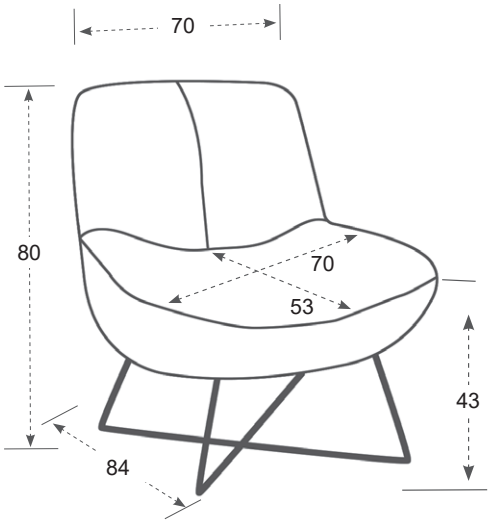

Einzelsessel			
Maße sind ca.-Maße	B 70, H 80, SH 43, T 84, ST 53 cm		
Artikel	Einzelsessel		
Best.-Nr.	**1**		

Stoffgruppen

1			
2			
3			
4			
5			

JAB

0			

Ledergruppen

KE/TT			
MN/TG			

Gegen Aufpreis

Füße+			



Musterring International
Josef Höner GmbH & Co. KG
Hauptstr. 134-140
33378 Rheda-Wiedenbrück

- Tel.: +49 (0)5242 592-01
- E-Mail: service@musterring.de
- Web / Blog: www.musterring.com
- Instagram: www.instagram.com/Musterring
- Facebook: www.facebook.com/Musterring