Möbel LETZ

finden und Wohlfühlen



Typenplan

level 2 von Rudolf - schmaler Schrank 1-türig hellgrau - Natureiche mi

Wichtiger Hinweis für Sie

Etwaige Hinweise des Herstellers in dieser Produktinformation, die sich auf die Gewährleistung beziehen, haben für Sie keinerlei Bindungswirkung und können von Ihnen ignoriert werden. Ihre gesetzlichen Gewährleistungsrechte als Verbraucher uns gegenüber, als Ihrem Verkäufer, werden dadurch in keiner Weise berührt oder eingeschränkt. Sie können sich wegen aller Mängel jederzeit an uns wenden. Darüber hinaus gehende Herstellergarantien bleiben natürlich unberührt. Dieser Artikel wird hergestellt von Möbelfabrik Fr. Rudolf & Sohn GmbH +Co.KG, Dreispitzenhohle 5, 36381 Schlüchtern, Deutschland

Möbel Letz GmbH
Am Gewerbepark 11
06895 Zahna-Elster

Tel.: 035383 - 6018 50
Fax.: 035383 - 6018 17

möbel rudolf 1865

N E U

Dekor Vulkangrau

level2

IDENT- UND TYPENÜBERSICHT level2

gültig ab: 01.06.2025

Wegen unterschiedlicher MwSt.-Sätze, Transport- und Abwicklungskosten hat außerhalb Deutschlands die jeweilige nationale Preisliste Gültigkeit.

Produktveränderungen und Qualitätsverbesserungen im Sinne des technischen Fortschrittes oder zum Erhalt der Lieferfähigkeit (Form/Farbe/Funktion/usw.), bzw. die Korrektur von irrtümlichen Angaben behalten wir uns vor.

Planbar mit CAD-Planungs-Software *furnplan*.

D

LIEFERBARE AUSFÜHRUNGEN:

1. DEKOR

Lieferbare Oberflächen (Nachbildungen = Nb.)

a) Holz-Nachbildung
- Bergahorn Nb.
- Natureiche Nb.
- Rhode Island Nb.
- Steineiche Nb.

b) Uni-Dekore
- Alpinweiß
- Hellgrau
- Cotton
- Felsgrau
- Vulkangrau **NEU**

In Dekor sind möglich:
Korpus und Fronten bei allen Artikeln.
Holz-Nachbildung und Uni-Dekore sind preisgleich und können je Ausführungsmerkmal beliebig kombiniert werden ohne Mehrpreis.

2. LACK (gegen Mehrpreis)

Bitte wählen Sie den gewünschten Farbton nach:
- Farbkarte RUDOLF Seidenmatt - Preisgruppe 1 (PG1)
- Farbkarte RUDOLF Supermatt Sonderkollektion - Preisgruppe 2 (PG2)
- weitere Farbtöne auf Anfrage

In Lack sind möglich:
Fronten: Türen, Schubkästen und Klappen sowie Frontblende der Unterschiebliege, Unterteile der Schreibtischplatte.
Die Mehrpreise für Ausführung LACK sind für alle Farbtöne innerhalb einer Preisgruppe gleich. Die jeweiligen Mehrpreise sind bei jeder Artikelgruppe je einzelnem Element in LACK angegeben. Der Mehrpreis wird immer je einem abgesetzten Element – also z.B. pro 1 Tür oder pro 1 Schubkasten berechnet.

Beispiele für Merkmalsverwendung Dekor und Lack

Beispiel Kommode

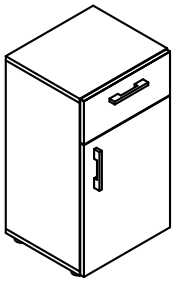

	Beispiel 1	Beispiel 2	Beispiel 3
Korpus	DEKOR Alpinweiß	DEKOR Hellgrau	DEKOR Cotton
Schubkasten	DEKOR Rhode Island Nb.	DEKOR Natureiche Nb.	LACK RUDOLF 0E11 Ziegel
Tür	DEKOR Rhode Island Nb.	LACK RUDOLF 0S11 Jaspis	LACK RUDOLF 0E11 Ziegel
	OHNE MEHRPREIS	**1 x MEHRPREIS PG2 für 1 Tür in LACK**	**1 x MEHRPREIS PG1 für 1 Tür in LACK 1 x MEHRPREIS PG1 für 1 Schubkasten in LACK**

3. POLSTER

Kunstlederfarben:
- Alpin
- Grau
- Melange
- Schwarz

Webstofffarben:
- Anthrazit
- Grau
- Petrol
- Rot
- Creme
- Hellblau
- Silber

Bitte bei Bestellung explizit angeben, ob Kunstleder oder Webstoff gewünscht ist!
Kunstleder und Webstoff sind preisgleich. Steppung wie auf den Abbildungen dargestellt.

4. GRIFFE Alle abgebildeten Griffe sind preisgleich.

Best.Nr. G1	Best.Nr. G2	Best.Nr. V1	Best.Nr. V2
			
Metallgriff Oberfläche Chrom matt	**Metallgriff Oberfläche Anthrazit**	**Metallgriff Oberfläche Chrom matt**	**Metallgriff Oberfläche Anthrazit**
Breite 160mm, Bohrabstand: 128mm	Breite 160mm, Bohrabstand: 128mm	Breite 140mm, Bohrabstand: 128mm	Breite 140mm, Bohrabstand: 128mm

5. METALLBESCHLÄGE

Absturzsicherung und Handlauf sind ausschließlich in Anthrazit lieferbar.
Schreibtischgestell ist Alufarbig oder Schwarz lieferbar.

6. LEUCHTEN

Wir verwenden ausschließlich LED-Beleuchtung.
Dieses Produkt enthält Lichtquellen der Energieeffizienzklasse G.

ALLE ETAGENBETTEN HABEN IM OBERBETT EINEN METALLRAHMEN (=LATTENROST)

Das obere Bett ist konstruktionsbedingt ausgestattet mit stabilem anthrazitfarbenen pulverbeschichteten Metallrahmen an fixer Position mit 25 eingelassenen hochwertigen Schichtholz-Federholzleisten mit einem Mittelgurt. Max. Matratzenstärke oben ist 20 cm. Im unteren Bett wird ein handelsüblicher Lattenrost eingesetzt (nicht im Lieferumfang enthalten), die Einlegetiefe des Lattenrosts hat eine fixe Position und beträgt 19,5 cm unter Oberkante Bettseite. Matratzen sind bei allen Betten im Lieferumfang NICHT enthalten.

SICHERHEITSHINWEIS: Die Betten sind gefertigt nach DIN 747. Diese empfiehlt, dass das obere Bett der Etagenbetten nur für Kinder ab 6 Jahren geeignet ist. Die anzuwendende Norm geht bei Hochbetten davon aus, dass Kinder unter 6 Jahren die Gefahr des Herunterstürzens noch nicht abschätzen, auf dem Bett toben und trotz normgerechter Absturzsicherung stürzen können.
Diese strenge Norm gilt für alle auf dem Markt befindlichen Hochbetten in der EU.



Druckfehler, Konstruktions-, Maß- und Modelländerungen vorbehalten. Alle Maße sind circa Maße in cm. Lieferzustand: a = aufgebaut, z = zerlegt.

W I C H T I G E H I N W E I S E für alle Etagenbetten

Für wichtige, zu beachtende Hinweise zu Lattenrosten, Matratzen, Nutzung etc., siehe allgemeine Hinweise auf Seite 2 unten.
Etagenbetten sind NICHT freistellbar, da sie aus Sicherheitsgründen IMMER mit der Rückseite an der Wand verschraubt werden müssen.
Sonderlängen der Liegefläche sind NICHT möglich.
Je Liegefläche max. 120 kg statische Belastung inkl. Matratze (und inkl. Lattenrost bei unterer Liegefläche) bei gleichmäßig verteilter Last.
Hierfür muss bei der unteren Liegefläche der Rahmen möglichst vollflächig, jedoch min. 2/3 auf jedem Rahmenauflagewinkel aufliegen.

ETAGENBETT-KOMBINATIONEN MIT 2x LIEGEFLÄCHE 90/200 und STAURAUM

Zusatzausstattungen sind gegen Mehrpreis möglich: Unterschiebliege, Schlösser für Treppe, LED Beleuchtung für Unterbett oder Treppe - siehe Seite 6.

				PG 1	PG 2
Korpus (Liege, Schränke, Treppe)	Dekor				
Türen	Dekor	oder	**Lack gegen Mehrpreis je Tür**	IN 129	IN 137
Schubkästen	Dekor	oder	**Lack gegen Mehrpreis je Schubkasten**	IN 120	IN 124
Klappen der Treppe	Dekor	oder	**Lack gegen Mehrpreis je Klappe**	IN 120	IN 124

Entfall Handlauf VHL ist möglich, wenn Treppe VTR seitlich direkt an mind. 210 cm hoher Wand steht — Minderpreis IN 234
Entfall Liege unten VL1 (hier kann Liege VLM oder VLH mit Außenlänge 206cm eingebaut werden - bitte separat bestellen) — Minderpreis IN 253

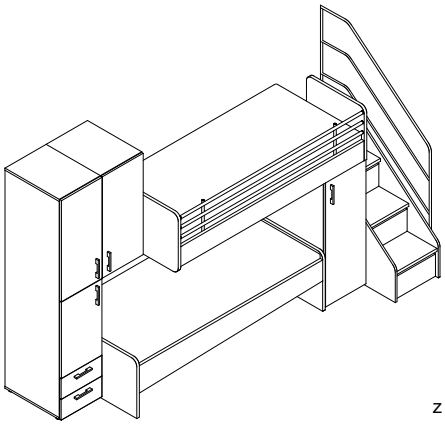

z

Vorschlag V1

Maße BxHxT 348 x 210 x 123 cm — IN 464

bestehend aus:

Typen-Nr.	Bezeichnung	z / a	Maße BxHxT
VS44-L	Hochschrank: 2 Türen, 2 Schübe, 2 feste Böden, 3 E-Böden	z	45 x 210 x 61
VS47-R	Aufsatzschrank: 1 Tür, 2 E-Böden	a	45 x 96 x 61
VL1	Liege unten 90/200	z	206 x 55 x 97
VL2-R	Liege oben 90/200 inkl. Absturzsicherung und Metallrahmen	z	206 x 49 x 97
VH41-R	Unterbauschrank: 1 Tür, 1 Kleiderstange, hinten 1 Regal offen mit 2 Böden	a	45 x 120 x 97
VTR	Treppe mit 4 Klappen	a	49 x 120 x 123
VHL	Handlauf (kann entfallen, siehe oben)	z	3 x 193 x 114

Bei Bestellung bitte angeben
Korpus
Türen
Schubkästen
Klappen (Treppe)
Griff

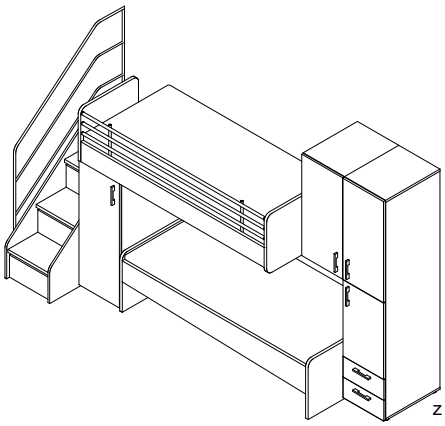

z

Vorschlag V2

Maße BxHxT 348 x 210 x 123 cm — IN 464

bestehend aus:

Typen-Nr.	Bezeichnung	z / a	Maße BxHxT
VTR	Treppe mit 4 Klappen	a	49 x 120 x 123
VHL	Handlauf (kann entfallen, siehe oben)	z	3 x 193 x 114
VH41-L	Unterbauschrank: 1 Tür, 1 Kleiderstange, hinten 1 Regal offen mit 2 Böden	a	45 x 120 x 97
VL2-L	Liege oben 90/200 inkl. Absturzsicherung und Metallrahmen	z	206 x 49 x 97
VL1	Liege unten 90/200	z	206 x 55 x 97
VS47-L	Aufsatzschrank: 1 Tür, 2 E-Böden	a	45 x 96 x 61
VS44-R	Hochschrank: 2 Türen, 2 Schübe, 2 feste Böden, 3 E-Böden	z	45 x 210 x 61

Bei Bestellung bitte angeben
Korpus
Türen
Schubkästen
Klappen (Treppe)
Griff

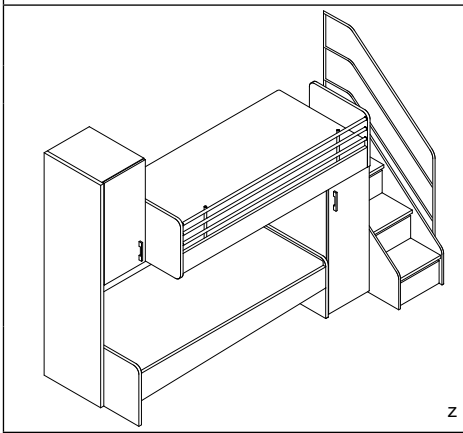

z

Vorschlag V7

Maße BxHxT 306 x 210 x 123 cm — IN 451

bestehend aus:

Typen-Nr.	Bezeichnung	z / a	Maße BxHxT
VW59	Wange	z	3 x 210 x 59
VS48-L	Aufsatzschrank: 1 Tür, 2 E-Böden	a	45 x 96 x 61
VL1	Liege unten 90/200	z	206 x 55 x 97
VL2-R	Liege oben 90/200 inkl. Absturzsicherung und Metallrahmen	z	206 x 49 x 97
VH41-R	Unterbauschrank: 1 Tür, 1 Kleiderstange, hinten 1 Regal offen mit 2 Böden	a	45 x 120 x 97
VTR	Treppe mit 4 Klappen	a	49 x 120 x 123
VHL	Handlauf (kann entfallen, siehe oben)	z	3 x 193 x 114

Bei Bestellung bitte angeben
Korpus
Türen
Klappen (Treppe)
Griff

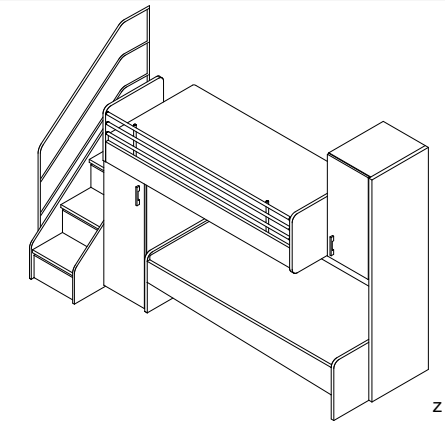

z

Vorschlag V8

Maße BxHxT 306 x 210 x 123 cm — IN 451

bestehend aus:

Typen-Nr.	Bezeichnung	z / a	Maße BxHxT
VTR	Treppe mit 4 Klappen	a	49 x 120 x 123
VHL	Handlauf (kann entfallen, siehe oben)	z	3 x 193 x 114
VH41-L	Unterbauschrank: 1 Tür, 1 Kleiderstange, hinten 1 Regal offen mit 2 Böden	a	45 x 120 x 97
VL2-L	Liege oben 90/200 inkl. Absturzsicherung und Metallrahmen	z	206 x 49 x 97
VL1	Liege unten 90/200	z	206 x 55 x 97
VS48-R	Aufsatzschrank: 1 Tür, 2 E-Böden	a	45 x 96 x 61
VW59	Wange	z	3 x 210 x 59

Bei Bestellung bitte angeben
Korpus
Türen
Klappen (Treppe)
Griff

ETAGENBETT-KOMBINATIONEN MIT 2x LIEGEFLÄCHE 90/200 oder 1x LIEGEFLÄCHE 90/200 und STAURAUM

Siehe WICHTIGE HINWEISE auf Seite 3 oben.

Zusatzausstattungen sind gegen Mehrpreis möglich: Unterschiebliege (bei V25/V26), Schlösser für Treppe, LED Beleuchtung für Unterbett oder Treppe - siehe Seite 6.

				PG 1	PG 2
Korpus (Liege, Schränke, Treppe)	Dekor				
Türen	Dekor	oder	**Lack gegen Mehrpreis je Tür**	IN 129	IN 137
Klappen der Treppe	Dekor	oder	**Lack gegen Mehrpreis je Klappe**	IN 120	IN 124

Entfall Handlauf VHL ist möglich, wenn Treppe VTR seitlich direkt an mind. 210 cm hoher Wand steht — Minderpreis IN 234

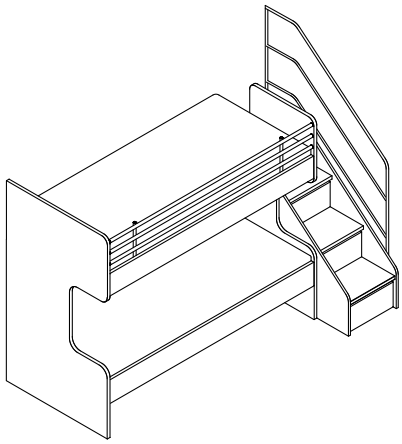

z

Vorschlag V25

Maße BxHxT 258 x 193 x 123 cm — IN 425

bestehend aus:

Typen-Nr.	Bezeichnung	z / a	Maße BxHxT
VL22-R	Etagenbett mit durchgehenden Kopfteilen - bestehend aus: Liege unten 90/200 Liege oben 90/200 inkl. Absturzsicherung und Metallrahmen	z	206 x 169 x 97
VTR	Treppe mit 4 Klappen	a	49 x 120 x 123
VHL	Handlauf (kann entfallen, siehe oben)	z	3 x 193 x 114

Bei Bestellung bitte angeben: **Korpus**, **Klappen (Treppe)**

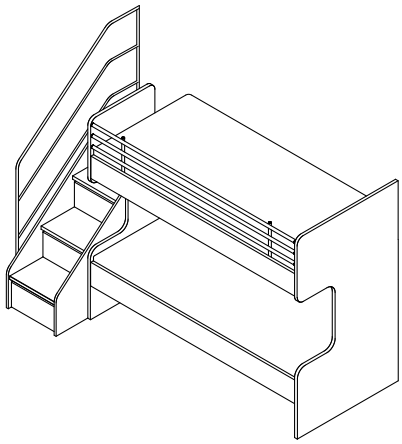

z

Vorschlag V26

Maße BxHxT 258 x 193 x 123 cm — IN 425

bestehend aus:

Typen-Nr.	Bezeichnung	z / a	Maße BxHxT
VTR	Treppe mit 4 Klappen	a	49 x 120 x 123
VHL	Handlauf (kann entfallen, siehe oben)	z	3 x 193 x 114
VL22-L	Etagenbett mit durchgehenden Kopfteilen - bestehend aus: Liege unten 90/200 Liege oben 90/200 inkl. Absturzsicherung und Metallrahmen	z	206 x 169 x 97

Bei Bestellung bitte angeben: **Korpus**, **Klappen (Treppe)**

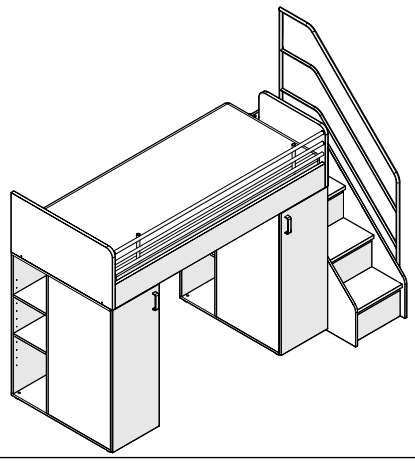

z

Vorschlag V21

Maße BxHxT 258 x 193 x 123 cm — IN 446 — **NEU**

bestehend aus:

Typen-Nr.	Bezeichnung	z / a	Maße BxHxT
VH41-L	Unterbauschrank: 1 Tür, 1 Kleiderstange, hinten 1 Regal offen mit 2 Böden	a	45 x 120 x 97
VSZ1 (2x)	Böden für Unterbauschrank	z	41 x 2 x 57
VH41-R	Unterbauschrank: 1 Tür, 1 Kleiderstange, hinten 1 Regal offen mit 2 Böden	a	45 x 120 x 97
VL3-R	Liege oben 90/200 inkl. Absturzsicherung und Metallrahmen	z	206 x 49 x 97
VTR	Treppe mit 4 Klappen	a	49 x 120 x 123
VHL	Handlauf (kann entfallen, siehe oben)	z	3 x 193 x 114

Bei Bestellung bitte angeben: **Korpus**, **Türen**, **Klappen (Treppe)**

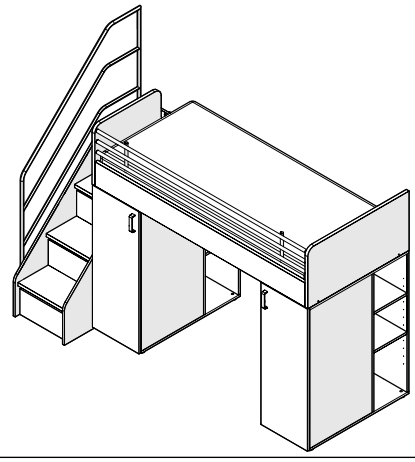

z

Vorschlag V22

Maße BxHxT 258 x 193 x 123 cm — IN 446 — **NEU**

bestehend aus:

Typen-Nr.	Bezeichnung	z / a	Maße BxHxT
VTR	Treppe mit 4 Klappen	a	49 x 120 x 123
VHL	Handlauf (kann entfallen, siehe oben)	z	3 x 193 x 114
VH41-L	Unterbauschrank: 1 Tür, 1 Kleiderstange, hinten 1 Regal offen mit 2 Böden	a	45 x 120 x 97
VSZ1 (2x)	Böden für Unterbauschrank	z	41 x 2 x 57
VH41-R	Unterbauschrank: 1 Tür, 1 Kleiderstange, hinten 1 Regal offen mit 2 Böden	a	45 x 120 x 97
VL3-L	Liege oben 90/200 inkl. Absturzsicherung und Metallrahmen	z	206 x 49 x 97

Bei Bestellung bitte angeben: **Korpus**, **Türen**, **Klappen (Treppe)**

Druckfehler, Konstruktions-, Maß- und Modelländerungen vorbehalten. Alle Maße sind circa Maße in cm. Lieferzustand: a = aufgebaut, z = zerlegt.

ETAGENBETT-KOMBINATIONEN MIT LIEGEFLÄCHE 90/200 UND SCHREIBTISCH

Siehe WICHTIGE HINWEISE auf Seite 3 oben.

Zusatzausstattungen sind gegen Mehrpreis möglich: Schlösser für Treppe, LED Beleuchtung für Schreibtisch oder Treppe - siehe Seite 6.

				PG 1	PG 2
Korpus (Liege, Schränke, Treppe)	Dekor				
Türen	Dekor	oder	**Lack gegen Mehrpreis je Tür**	IN 129	IN 137
Klappen der Treppe	Dekor	oder	**Lack gegen Mehrpreis je Klappe**	IN 120	IN 124
Klappe des Schreibtischregals	Dekor	oder	**Lack gegen Mehrpreis je Klappe**	IN 122	IN 127
Schreibtischunterbau	Dekor	oder	**Lack gegen Mehrpreis**	IN 144	IN 156

Entfall Handlauf VHL ist möglich, wenn Treppe VTR seitlich direkt an mind. 210 cm hoher Wand steht — Minderpreis IN 234

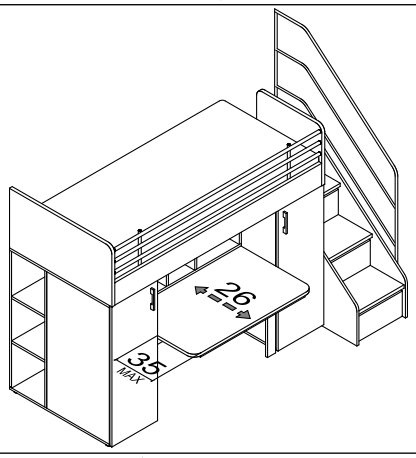

z

Vorschlag V11

Maße BxHxT 258 x 193 x 123 cm — IN 455

bestehend aus:

Typen-Nr.	Bezeichnung	z / a	Maße BxHxT
VH46-L	Unterbauschrank: 1 Tür, 2 E-Böden, hinten 1 Regal offen mit 2 Böden	a	45 x 120 x 97
VA115	Hängeregal: Regaleinteilung, 1 Klappe mit Schloss	a	115 x 47 x 40
VTP115	Tischplatte ausziehbar	z	115 x 73 x 61
VH45-R	Unterbauschrank: 1 Tür, 1 Kleiderstange, hinten 1 Regal offen mit 2 Böden	a	45 x 120 x 97
VL3-R	Liege oben 90/200 inkl. Absturzsicherung und Metallrahmen	z	206 x 49 x 97
VTR	Treppe mit 4 Klappen	a	49 x 120 x 123
VHL	Handlauf (kann entfallen, siehe oben)	z	3 x 193 x 114

Bei Bestellung bitte angeben
Korpus
Türen
Klappe (Hängeregal)
Schreibtischunterbau
Klappen (Treppe)
Griff

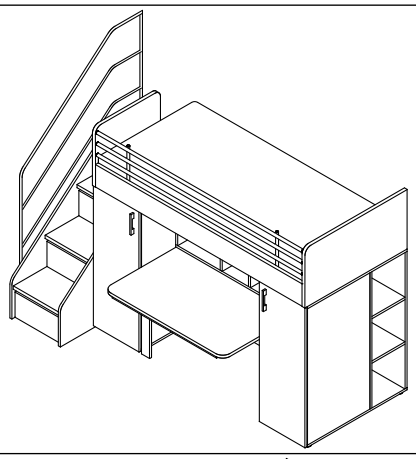

z

Vorschlag V12

Maße BxHxT 258 x 193 x 123 cm — IN 455

bestehend aus:

Typen-Nr.	Bezeichnung	z / a	Maße BxHxT
VTR	Treppe mit 4 Klappen	a	49 x 120 x 123
VHL	Handlauf (kann entfallen, siehe oben)	z	3 x 193 x 114
VH45-L	Unterbauschrank: 1 Tür, 1 Kleiderstange, hinten 1 Regal offen mit 2 Böden	a	45 x 120 x 97
VA115	Hängeregal: Regaleinteilung, 1 Klappe mit Schloss	a	115 x 47 x 40
VTP115	Tischplatte ausziehbar	z	115 x 73 x 61
VH46-R	Unterbauschrank: 1 Tür, 2 E-Böden, hinten 1 Regal offen mit 2 Böden	a	45 x 120 x 97
VL3-L	Liege oben 90/200 inkl. Absturzsicherung und Metallrahmen	z	206 x 49 x 97

Bei Bestellung bitte angeben
Korpus
Türen
Klappe (Hängeregal)
Schreibtischunterbau
Klappen (Treppe)
Griff

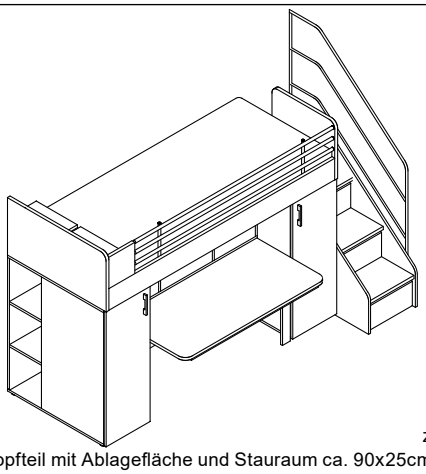

z

Kopfteil mit Ablagefläche und Stauraum ca. 90x25cm

Vorschlag V13

Maße BxHxT 283 x 193 x 123 cm — IN 460

bestehend aus:

Typen-Nr.	Bezeichnung	z / a	Maße BxHxT
VH46-L	Unterbauschrank: 1 Tür, 2 E-Böden, hinten 1 Regal offen mit 2 Böden	a	45 x 120 x 97
VA140	Hängeregal: Regaleinteilung, 1 Klappe mit Schloss	a	140 x 47 x 40
VTP140	Tischplatte ausziehbar	z	140 x 73 x 61
VH45-R	Unterbauschrank: 1 Tür, 1 Kleiderstange, hinten 1 Regal offen mit 2 Böden	a	45 x 120 x 97
VL4-R	Liege oben 90/200 inkl. Absturzsicherung und Metallrahmen, Ablagefläche und Stauraum am Kopfteil (2 waagr. Klappen in Korpusdekor)	z	231 x 49 x 97
VTR	Treppe mit 4 Klappen	a	49 x 120 x 123
VHL	Handlauf (kann entfallen, siehe oben)	z	3 x 193 x 114

Bei Bestellung bitte angeben
Korpus
Türen
Klappe (Hängeregal)
Schreibtischunterbau
Klappen (Treppe)
Griff

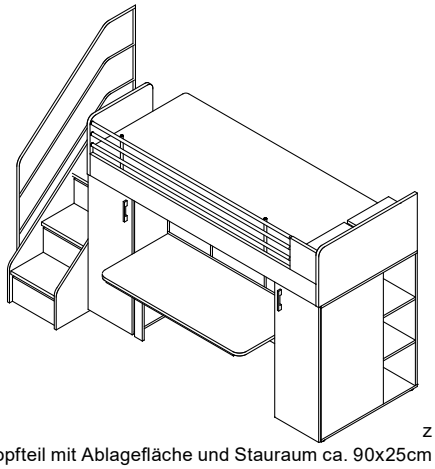

z

Kopfteil mit Ablagefläche und Stauraum ca. 90x25cm

Vorschlag V14

Maße BxHxT 283 x 193 x 123 cm — IN 460

bestehend aus:

Typen-Nr.	Bezeichnung	z / a	Maße BxHxT
VTR	Treppe mit 4 Klappen	a	49 x 120 x 123
VHL	Handlauf (kann entfallen, siehe oben)	z	3 x 193 x 114
VH45-L	Unterbauschrank: 1 Tür, 1 Kleiderstange, hinten 1 Regal offen mit 2 Böden	a	45 x 120 x 97
VA140	Hängeregal: Regaleinteilung, 1 Klappe mit Schloss	a	140 x 47 x 40
VTP140	Tischplatte ausziehbar	z	140 x 73 x 61
VH46-R	Unterbauschrank: 1 Tür, 2 E-Böden, hinten 1 Regal offen mit 2 Böden	a	45 x 120 x 97
VL4-L	Liege oben 90/200 inkl. Absturzsicherung und Metallrahmen, Ablagefläche und Stauraum am Kopfteil (2 waagr. Klappen in Korpusdekor)	z	231 x 49 x 97

Bei Bestellung bitte angeben
Korpus
Türen
Klappe (Hängeregal)
Schreibtischunterbau
Klappen (Treppe)
Griff

UNTERSCHIEBLIEGE mit METALLRAHMEN hochklappbar

Frontblende Dekor oder **Lack gegen Mehrpreis**

PG 1 IN 139 PG 2 IN 149

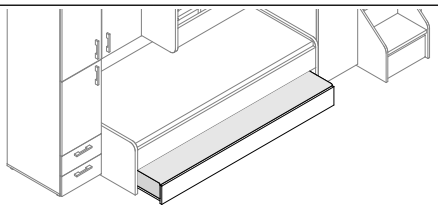

Unterschiebliege teilweise herausgerollt

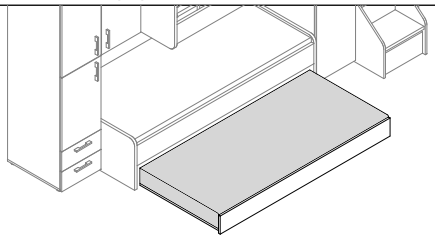

Herausgerollt und noch nicht hochgeklappt

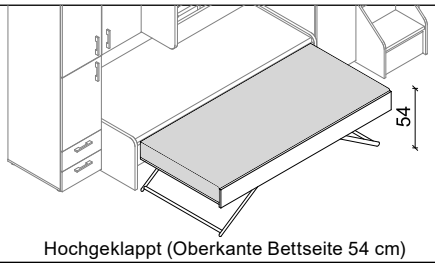

Hochgeklappt (Oberkante Bettseite 54 cm)

Bezeichnung	Unterschiebliege	Passend zu den Etagenbett-Kombinationen V1-V2, V7-V8, V25-V26
Maße (BxHxT) cm	94 x 26 x 198	Die Unterschiebliege kann herausgerollt (4 Rollen, geeignet für Hartböden) und auf Liegenhöhe von ca. 45 cm aufgeklappt werden. Liegefläche immer 90 x 200 cm, Außenmaße 92 x 24 x 197 cm.
Typen-Nr.	**VLZ-M**	Hochklappbarer Metallrahmen mit je 13 Stück ca. 7 cm breiten Schichtholz-Federleisten (=Lattenrost).
IN	281	Bei Verwendung zweier Matratzen der gleichen Dicke in der VLZ-M sowie im unteren Bett ergibt sich durch das Hochklappen eine ebene Liegefläche. Matratze nicht im Lieferumfang enthalten.
	z	**Matratzenmaß 90 x 200 cm** **Matratzenstärke max. 20 cm** **Tragfähigkeit max. 120 kg** bei gleichmäßiger Belastung
Bei Bestellung bitte angeben	**Frontblende**	

Funktionsvideo

UNTERSCHIEBLIEGE mit HOLZBODEN bzw. ROLLSCHUBKASTEN

Frontblende Dekor oder **Lack gegen Mehrpreis**

PG 1 IN 139 PG 2 IN 149

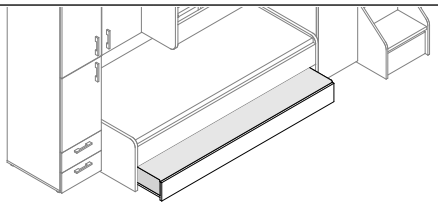

Unterschiebliege teilweise herausgerollt

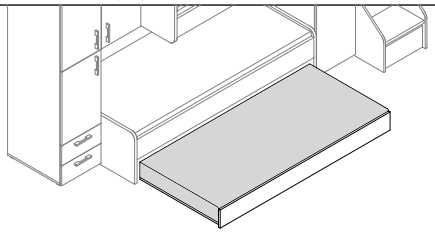

Herausgerollt - Nutzung als Unterschiebliege

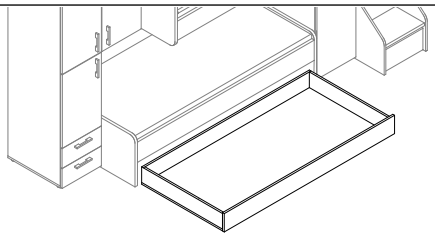

Herausgerollt - Nutzung als Rollschubkasten

Bezeichnung	Unterschiebliege	Passend zu den Etagenbett-Kombinationen V1-V2, V7-V8, V25-V26
Maße (BxHxT) cm	94 x 26 x 198	Die Unterschiebliege ist verwendbar als Gästebett oder als großer Rollschubkasten.
Typen-Nr.	**VLZ-H**	Verwendung als Rollschubkasten: Kasteninnenmaß ca. 90 x 13 x 193 cm.
IN	246	Verwendung als Gästebett: Keine Montage der Kopfteile der Unterschiebliege, kein Einlegerahmen benötigt. Liegefläche immer 90 x 200 cm. Matratze nicht im Lieferumfang enthalten.
	z	**Matratzenmaß 90 x 200 cm** **Matratzenstärke max. 20 cm** **Tragfähigkeit max. 110 kg** bei gleichmäßiger Belastung
Bei Bestellung bitte angeben	**Frontblende**	

ZUBEHÖR Beleuchtung für Etagenbett

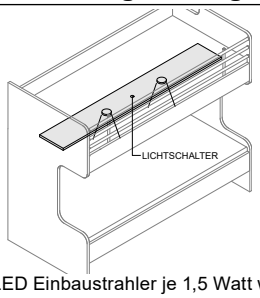

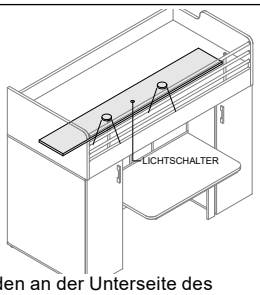

z

2 LED Einbaustrahler je 1,5 Watt werden an der Unterseite des Oberbetts montiert. Betätigung über Wippschalter.
VLX2 passend für Artikel für V1-V2, V7-V8, V25-V26
VLX20 passend für Artikel V11-V14, V21-22
Trafo bitte separat bestellen.

Bezeichnung	Beleuchtung für Unterbett	Beleuchtung für Schreibtisch
Typen-Nr.	**VLX2**	**VLX20**
IN	186	186

Beleuchtung für Treppe

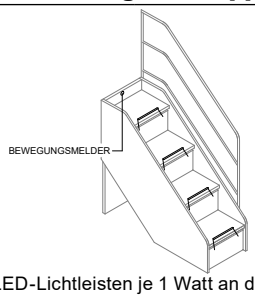

a

4 LED-Lichtleisten je 1 Watt an der Unterkante jeder Treppenstufe. Betätigung über Bewegungssensor, montiert über oberster Treppenstufe.
Trafo bitte separat bestellen.

Bezeichnung	Beleuchtung für Treppe Etagenbett
Typen-Nr.	**VLX4**
IN	209

Schlösser für Treppe

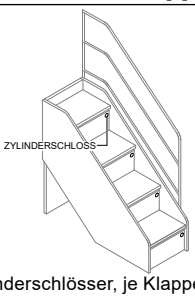

a

4 Zylinderschlösser, je Klappe 1 Schloss, jeweils 2 Klappen mit gleicher Schließung.
So hat jedes Bett 2x2 persönliche Fächer.

Bezeichnung	Schlösser für Treppe Etagenbett
Typen-Nr.	**VTR-S**
IN	188

ZUBEHÖR Beleuchtungszubehör

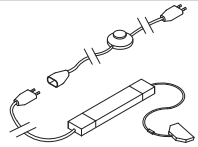

Kabellängen ab Stecker:
1m Kabel (230V), Fußtretschalter,
3m Kabel (230V), Eurostecker flach, 2m Kabel (230V),
Trafo 20W, 0,2m Kabel (12V),
6-fach Verteiler. Versorgt max. 13 LED-Einbaustrahler.

Bezeichnung	Trafo I EVG 230V 20W
Maße (BxHxT) cm	
Typen-Nr.	**V-TRAFO**
IN	150

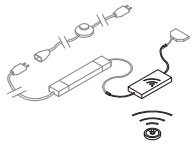

Optional zum Trafo. 12V.
Entweder zwischen Trafo und 6-fach Verteiler oder nach 6-fach Verteiler für einzelne Leuchtgruppen montierbar. Steuerung von max. 3 Funkempfängern je Fernbedienung (inkl. Dimmen).

Bezeichnung	Funkempfänger mit Fernbedienung
Maße (BxHxT) cm	
Typen-Nr.	**V-FUNK**
IN	180

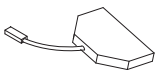

6-fach Verteiler
12V

Bezeichnung	Verteiler
Maße (BxHxT) cm	
Typen-Nr.	**V-VERT**
IN	127



Kabelverlängerung 5m
12V

Bezeichnung	Kabel
Maße (BxHxT) cm	
Typen-Nr.	**V-VERL**
IN	127

Einlegeboden

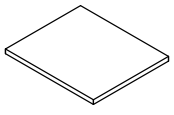

Passend zu den Schränken:
VH41
VH45
VH46
VS44
VS47
VS48

Bezeichnung	Einlegeboden
Maße (BxHxT) cm	41 x 2 x 57
Typen-Nr.	**VSZ1**
IN	140
Bei Bestellung bitte angeben	**Korpus**

Druckfehler, Konstruktions-, Maß- und Modelländerungen vorbehalten. Alle Maße sind circa Maße in cm. Lieferzustand: a = aufgebaut, z = zerlegt.

KASTENLIEGE mit 3 SCHÜBEN und UNTERSCHIEBLIEGE mit METALLRAHMEN (s. VLZ-M)

3 Schubkästen mit gedämpftem Selbsteinzug. Tragfähigkeit 10 kg je Schubkasten. Innenmaße je BxHxT ca. 60 x 7 x 52 cm.
Unten Unterschiebliege VLZ-M – Beschreibung siehe vorherige Seite. Keine ebene Liegefläche mit hochgeklappter Liege.
Die Abbildung zeigt die Höhe der Oberkante Bettseite.
Informationen zur Einlegetiefe, Sitzhöhe, Belastungsangaben etc. unter www.rudolf-moebel.de/liegeninfo oder QR Code scannen.

				PG1	PG2
Korpus	Dekor				
Schubkästen	Dekor	oder	**Lack gegen Mehrpreis je Schubkasten**	IN 120	IN 124
Front der Unterschiebliege	Dekor	oder	**Lack gegen Mehrpreis**	IN 139	IN 149

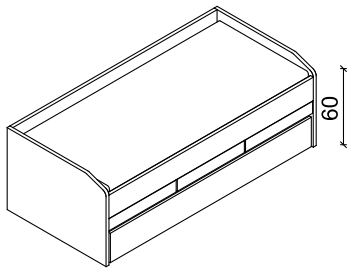

z

Obere Liege wird OHNE Matratze und Rahmen geliefert, untere Liege OHNE Matratze.

Liegefläche OBEN B x L	90 x 200	100 x 200	120 x 200
Liegefläche UNTERSCHIEBL B x L	90 x 200	90 x 200	90 x 200
Maße (BxHxT) cm	97 x 70 x 206	107 x 70 x 206	127 x 70 x 206
Typen-Nr.	**VLM-09**	**VLM-10**	**VLM-12**
IN	368	371	374
Bei Bestellung bitte angeben	**Korpus Schubkästen Frontblende der Unterschiebliege**		
Sonderlänge	NICHT möglich		

KASTENLIEGE mit 3 SCHÜBEN und UNTERSCHIEBLIEGE mit HOLZBODEN (s. VLZ-H)

3 Schubkästen mit gedämpftem Selbsteinzug. Tragfähigkeit 10 kg je Schubkasten. Innenmaße je BxHxT ca. 60 x 7 x 52 cm.
Unten Unterschiebliege VLZ-H, auch als großer Rollschubkasten nutzbar – Beschreibung siehe vorherige Seite.
Die Abbildung zeigt die Höhe der Oberkante Bettseite.
Informationen zur Einlegetiefe, Sitzhöhe, Belastungsangaben etc. unter www.rudolf-moebel.de/liegeninfo oder QR Code oben scannen.

				PG1	PG2
Korpus	Dekor				
Schubkästen	Dekor	oder	**Lack gegen Mehrpreis je Schubkasten**	IN 120	IN 124
Front der Unterschiebliege	Dekor	oder	**Lack gegen Mehrpreis**	IN 139	IN 149

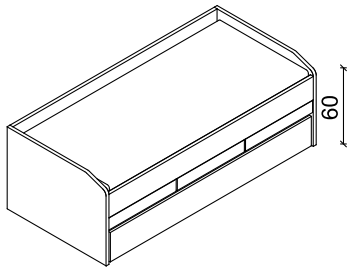

z

Obere Liege und Unterschiebliege wird OHNE Matratze und Rahmen geliefert.

Liegefläche OBEN B x L	90 x 200	100 x 200	120 x 200
Liegefläche UNTERSCHIEBL B x L	90 x 200	90 x 200	90 x 200
Maße (BxHxT) cm	97 x 70 x 206	107 x 70 x 206	127 x 70 x 206
Typen-Nr.	**VLH-09**	**VLH-10**	**VLH-12**
IN	360	362	367
Bei Bestellung bitte angeben	**Korpus Schubkästen Frontblende der Unterschiebliege**		
Sonderlänge	NICHT möglich		

LIEGE

Korpus Dekor

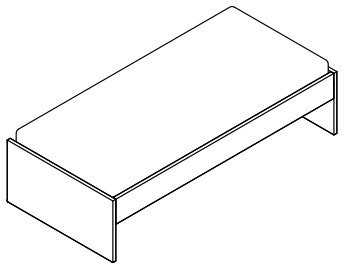
z

Oberkante Bettseite 49 cm		Lichte Höhe 29 cm	
Einlegetiefe 19,5 cm			
Liegefläche	90 x 200	100 x 200	120 x 200
Maße (BxHxT) cm	97 x 49 x 206	107 x 49 x 206	127 x 49 x 206
Typen-Nr.	**VL8-09**	**VL8-10**	**VL8-12**
IN	253	263	270
Bei Bestellung bitte angeben	**Korpus**		
Sonderlänge	190, 210 oder 220 cm		
Mehrpreis IN	130		

HÄNGESCHRANK über KASTENLIEGE

				PG1	PG2
Korpus	Dekor				
Türen	Dekor	oder	**Lack gegen Mehrpreis je Tür**	IN 129	IN 137

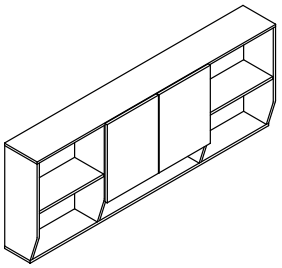
a

Bezeichnung	Hängeschrank Mittig 2 Türen und 1 Boden, darunter ein offenes Fach. Links und rechts jeweils ein offenes Fach mit je 1 E-Boden. **maximale Belastbarkeit 60 kg je Hänger**	Beleuchtung für Hängeschrank VA206 3 LED-Einbaustrahler je 1,5 W montiert im Unterboden des Hängers. **Trafo bitte separat bestellen.**
Maße (BxHxT) cm	206 x 79 x 30	je 6 x 1 x 6
Typen-Nr.	**VA206**	**VX3**
IN	320	176
Bei Bestellung bitte angeben	**Korpus Türen**	



RÜCKENLEHNE GEPOLSTERT

Die Rückenlehne passt bei den Liegen auf Kopfteil, Fußteil oder Bettseite und wird einfach aufgesteckt. Die Stellfläche des Bettes bleibt gleich, die Rückenlehne steht senkrecht. Die Höhe des Bettes vergrößert sich um ca. 32 bzw. 42 cm, das Polster wird direkt auf der Oberkante Bettseite oder mit ca. 10 cm Abstand nach oben versetzt montiert. Bei einer Polsterecke (Rückenlehne auf Kopfteil und Bettseite) empfehlen wir statt für jeweils die komplette Länge bzw. Breite (Kollision in der Ecke) min. eine der Rückenlehnen kürzer zu bestellen. Nur bei den Etagenbetten V1-V2 und V7-V8 ist bei der unteren Liege an der hinteren Bettseite ein Polster möglich. Bei allen Etagenbetten ist bei der oberen Liege KEIN Polster möglich.

Polstermaterial Kunstleder oder Webstoff
Polsterfarbe s. Vorblatt

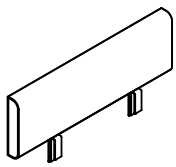
z

Liegenbreite/-länge cm	90	100	120	180	200
Maße (BxHxT) cm	97 x 32 x 8	107 x 32 x 8	127 x 32 x 8	187 x 32 x 8	206 x 32 x 8
Typen-Nr.	**VPL-09**	**VPL-10**	**VPL-12**	**VPL-18**	**VPL-20**
IN	201	216	224	243	249
Bei Bestellung bitte angeben	**Polstermaterial Polsterfarbe**				

ECKKLEIDERSCHRANK XL und XXL BEGEHBAR

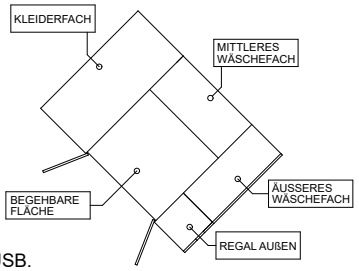

Grundfunktionen Verstauen/ Schlafen/ Arbeiten auf kleinstem Raum optimal kombinierbar.
An die breite Außenseite des Schranks kann eine Liege angestellt werden in den Liegenbreiten bis 120 cm.
An der schmalen Außenseite des Schranks kann mit Schreibtisch / Korpustiefe 61cm weitergebaut werden.
Nachträglicher Umbau R / L ist NICHT möglich.
Die Inneneinteilung beinhaltet:

1 Kleiderfach	Innenmaße: 124 cm breit und 57 cm tief mit 1 Hutboden und Kleiderstange
1 Mittleres Wäschefach	Innenmaße: 60 (VS804) oder 90 (VS808) cm breit und 42 cm tief mit 4 festen Böden
1 Äußeres Wäschefach	Innenmaße: Mittelseite, 2 Fächer je 42 cm breit und 36 cm tief mit 8 E-Böden

1 Regal außen mit 2 festen Böden aus Holz und 2 Einlegeböden aus Glas
Inkl. zwei akkubetriebenen LED-Innenbeleuchtungen am Oberboden mit integriertem Bewegungsmelder, aufladbar über Mini USB.
Zusatzausstattungen gegen Mehrpreis: Innenschubkästen, Innenspiegel, LED-Beleuchtung im Außenregal, Kranz mit Beleuchtung – siehe unten und Seite 9.

Möblierungs-Beispiel 1

Erforderliches Stellmaß:
2,63 m x 3,68 m

Schreibtisch	VT13
Eckschrank	VS804-L
Liege 90/200	VLM-09
Hänger	VA206

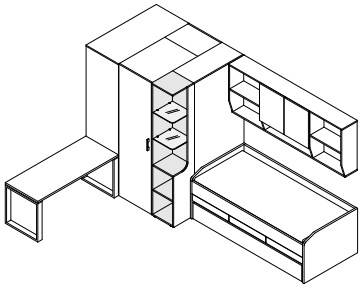

Möblierungs-Beispiel 2

Erforderliches Stellmaß:
3,15 m x 3,27 m

Liege 90/200	VLM-09
Bettkasten	LBC-09
Kommode	VK3-93
Eckschrank	VS808-L
Schreibtisch	VT13
Hänger	VA2-40
Hänger	VA2-96

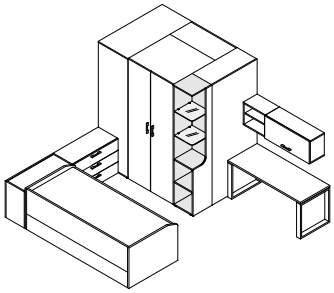

				PG 1	PG 2
Korpus	Dekor				
Regal	Dekor	oder	**Lack gegen Mehrpreis**	IN 196	IN 216
Tür(en)	Dekor	oder	**Lack gegen Mehrpreis je Tür**	IN 154	IN 168

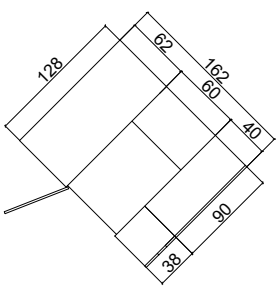

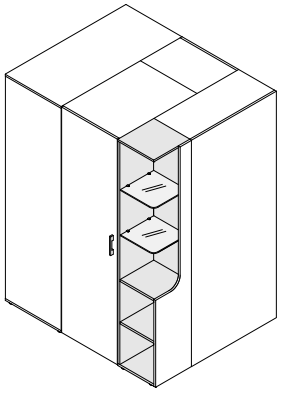

Bezeichnung	Eckschrank XL
Maße (BxHxT) cm	162 x 210 x 128
Typen-Nr.	**VS804-L** z
IN	425
Bei Bestellung bitte angeben	**Korpus** **Tür** **Griff** **Regal**

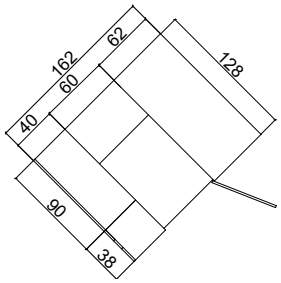

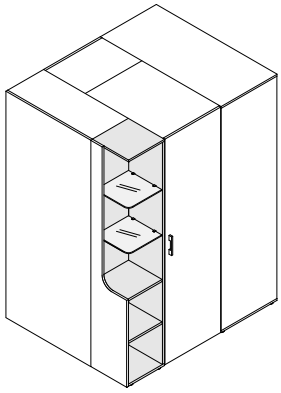

Bezeichnung	Eckschrank XL
Maße (BxHxT) cm	162 x 210 x 128
Typen-Nr.	**VS804-R** z
IN	425
Bei Bestellung bitte angeben	**Korpus** **Tür** **Griff** **Regal**

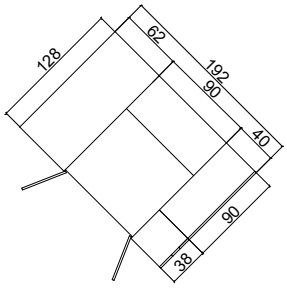

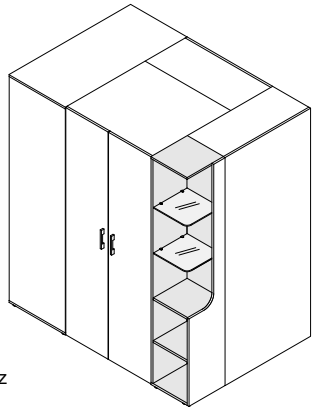

Bezeichnung	Eckschrank XXL
Maße (BxHxT) cm	192 x 210 x 128
Typen-Nr.	**VS808-L** z
IN	429
Bei Bestellung bitte angeben	**Korpus** **Türen** **Griff** **Regal**

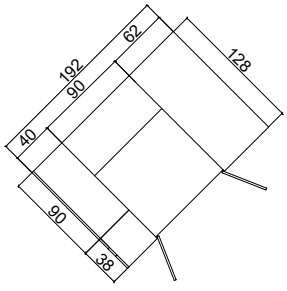

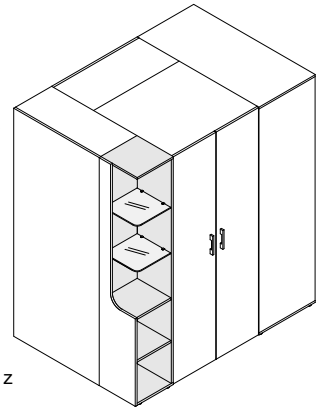

Bezeichnung	Eckschrank XXL
Maße (BxHxT) cm	192 x 210 x 128
Typen-Nr.	**VS808-R** z
IN	429
Bei Bestellung bitte angeben	**Korpus** **Türen** **Griff** **Regal**

Eckschrank **VS808** ist in Sonderbreite UND Sondertiefe möglich gegen Mehrpreis. Eckschrank **VS804** ist in Sondertiefe möglich gegen Mehrpreis.

Sonderbreite	Kürzung des Maßes 192cm: Türen und mittl. Wäschefach werden schmaler. Minimale Gesamtbreite ist 162cm	Mehrpreis IN 191
Sondertiefe	Kürzung des Maßes 128cm: Kleiderfach und äußeres Wäschefach werden schmaler. Minimale Gesamttiefe ist 98cm	Mehrpreis IN 182
	Sondertiefe kann NICHT mit Schubkasten VZSK kombiniert werden!	

ZUBEHÖR für ECKKLEIDERSCHRANK XL und XXL (weiteres Zubehör siehe nächste Seite)

Korpus Dekor

Bezeichnung	Einlegeboden für Kleiderfach	Schubkasten (Set) grifflos				VZSK passt nur in äußeres Wäschefach. Es sind max. 4 Schübe möglich. Bei Sondertiefe keine Schubkästen möglich.	LED-Einbaustrahler 1,5 W für Oberboden Außenregal
Maße (BxHxT) cm	124 x 2 x 57	innen: 38 x 12 x 33			a		6 x 1 x 6
		1 Schub	2 Schübe	3 Schübe	4 Schübe		**Trafo bitte separat bestellen.**
Typen-Nr.	**VSZ12**	**VZSK1**	**VZSK2**	**VZSK3**	**VZSK4**		**VX1**
IN	146	146	177	192	207		142
Bei Bestellung bitte angeben	**Korpus**	**Korpus**					

Druckfehler, Konstruktions-, Maß- und Modelländerungen vorbehalten. Alle Maße sind circa Maße in cm. Lieferzustand: a = aufgebaut, z = zerlegt.

KLEIDERSCHRANK 2-türig

Nachträglicher Umbau L / R nicht möglich.

Korpus Dekor
Türen Dekor oder **Lack gegen Mehrpreis je Tür**

PG1 IN 154 PG2 IN 168

Breite 90 cm **Höhe 210 cm**	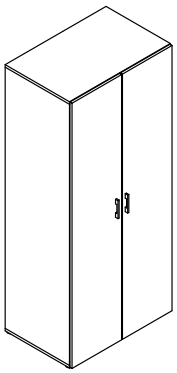	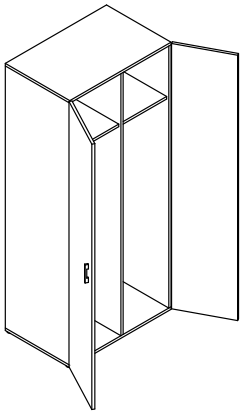 z	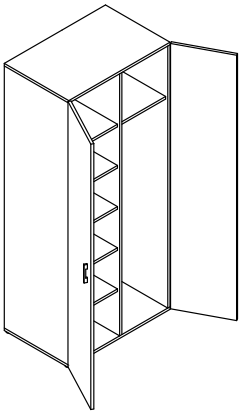 z	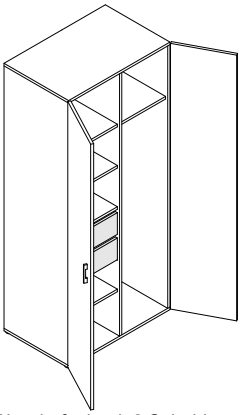 z
Bezeichnung	Kleiderschrank 2-türig Innenausstattung wie abgebildet bzw. angegeben.	2x Kleiderfach	1x Wäschefach: 5 E-Böden 1x Kleiderfach: 1 Boden mit 1 Kleiderstange	1x Wäschefach mit 2 Schubkästen, 4 E-Böden 1x Kleiderfach: 1 Boden mit 1 Kleiderstange
Maße (BxHxT) cm		90 x 210 x 61	90 x 210 x 61	90 x 210 x 61
Typen-Nr.		**VS91**	**VS92-L (Abb.)** **VS92-R**	**VS93-L (Abb.)** **VS93-R**
IN		340	355	365
Bei Bestellung bitte angeben		**Korpus** **Türen** **Griff**	**Korpus** **Türen** **Griff**	**Korpus** **Türen** **Griff**

KLEIDERSCHRANK 1-türig

Nachträglicher Umbau L / R nicht möglich.

Korpus Dekor
Tür Dekor oder **Lack gegen Mehrpreis je Tür**

PG1 IN 154 PG2 IN 168

Breite 46 cm **Höhe 210 cm**	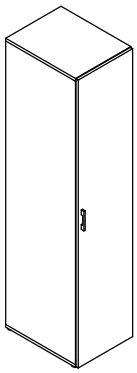	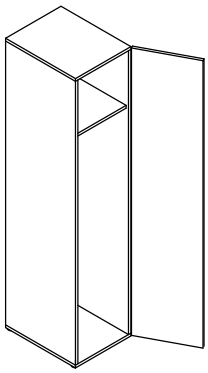 z	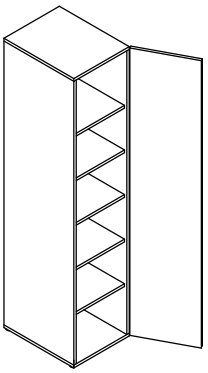 z	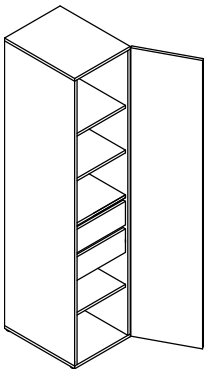 z
Bezeichnung	Kleiderschrank 1-türig Innenausstattung wie abgebildet bzw. angegeben. Abb. zeigt rechten Schrank R.	1x Kleiderfach	1x Wäschefach: 5 E-Böden	1x Wäschefach mit 2 Schubkästen, 4 E-Böden
Maße (BxHxT) cm		46 x 210 x 61	46 x 210 x 61	46 x 210 x 61
Typen-Nr.		**VS41-L** **VS41-R (Abb.)**	**VS42-L** **VS42-R (Abb.)**	**VS43-L** **VS43-R (Abb.)**
IN		274	309	342
Bei Bestellung bitte angeben		**Korpus** **Tür** **Griff**	**Korpus** **Tür** **Griff**	**Korpus** **Tür** **Griff**

ZUBEHÖR für

Eckkleiderschränke XL VS804 und XXL VS808

Korpus Dekor

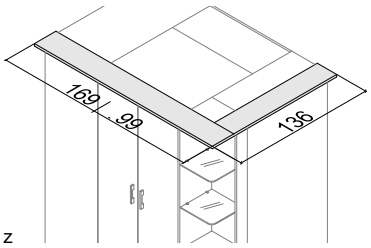

z
Kranzleiste ca. 2,8 cm stark, steht ca. 8 cm über Schrank über.
Zu tiefen- oder breitengekürztem Schrank Sondermaß ohne Mehrpreis.

Bezeichnung: Kranz f. VS804 | Kranz f. VS808
Maße (BxHxT) cm: 169 x 3 x 136 | 199 x 3 x 136
Typen-Nr.: **VSZ4-L (Abb.)** **VSZ4-R** | **VSZ8-L (Abb.)** **VSZ8-R**
IN: 168 | 172

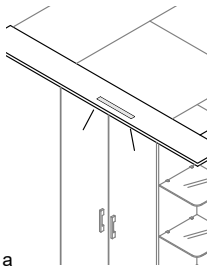

a
Einbauleiste für Kranz, **Trafo bitte separat bestellen.**

Bezeichnung: LED-Beleuchtung 2 Watt
Maße (BxHxT) cm: 45 x 1,5
Typen-Nr.: **VXU**
IN: 142

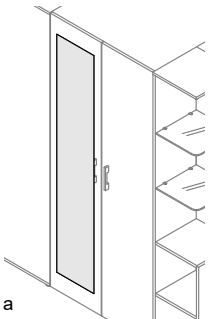

a
(nicht einzeln bestellbar)

Bezeichnung: Spiegel innen montiert
Maße (BxHxT) cm: 31 x 174 x 0,3
Typen-Nr.: **VSZ14**
IN: 167

(Eck) Kleiderschränke

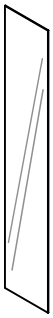

a
passend außen auf Tür(en) für:
VS41/42/43
VS91/92/93
VS400
VS804
VS808

(nicht einzeln bestellbar)

Bezeichnung: Spiegel außen montiert
Maße (BxHxT) cm: 26 x 207 x 0,3
Typen-Nr.: **VSZ21**
IN: 170

Kleiderschränke

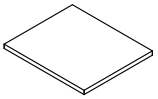

passend für:
VS41/42/43
VS91/92/93

Bezeichnung: Einlegeboden
Maße (BxHxT) cm: 42 x 2 x 56
Typen-Nr.: **VSZ2**
IN: 140

Bei Bestellung bitte angeben: **Korpus** | | | | **Korpus**

ECKKLEIDERSCHRANK begehbar mit FALTTÜRE

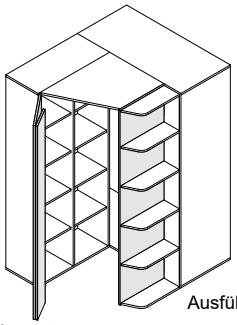

Grundfunktionen Verstauen/ Schlafen optimal kombinierbar.
Nachträglicher Umbau L / R NICHT möglich.
An die breite Außenseite des Schranks mit Regalteil kann eine Liege angestellt werden in den Liegenbreiten bis 100 cm.
Altenativ kann an die breite Außenseite mit Schreibtisch / Korpustiefe 61 cm weitergebaut werden.
An die schmale, 40 cm breite Außenseite kann mit Containern oder Elementen / Korpustiefe 40 cm weitergebaut werden.
Außenliegendes Regal mit 4 festen Böden.
Frontausführung immer als Falttüre mit gedämpften Anschlag. Rückwand 3 mm stark.

Die Inneneinteilung beinhaltet:

1 Kleiderfach	Innenmaße: 124 cm breit und 59 cm tief mit 1 Hutboden und 1 Kleiderstange
1 Wäschefach (bei Ausführung L links)	Innenmaße: 84 cm breit und 36 cm tief mit 8 E-Böden

Inkl. zwei akkubetriebenen LED-Innenbeleuchtungen am Oberboden mit integriertem Bewegungsmelder, aufladbar über Mini USB.

Ausführung L

Zusatzausstattungen gegen Mehrpreis: Innenschubkästen, Spiegel, LED-Beleuchtung im Außenregal, Einlegeböden – siehe diese Seite unten.

NEU

Möblierungs-Beispiel

Eckkleiderschrank kombiniert
mit Liege und offenem Element

Element 40 cm tief

Eckschrank VS400-L
mit Regalbeleuchtung VX4

Liege 100/200

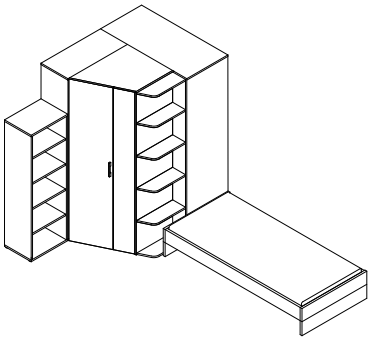

				PG 1	PG 2
Korpus	Dekor				
Türen	Dekor	oder	**Lack gegen Mehrpreis je 2 Türen**	IN 183	IN 198
Regalrückwand	Dekor	oder	**Lack gegen Mehrpreis**	IN 154	IN 168

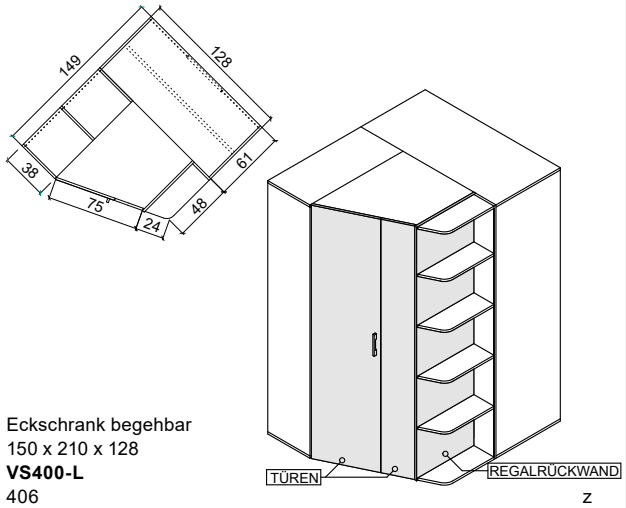

Bezeichnung	Eckschrank begehbar
Maße (BxHxT) cm	150 x 210 x 128
Typen-Nr.	**VS400-L**
IN	406
	z
Bei Bestellung bitte angeben	**Korpus** **Türen** **Regalrückwand**

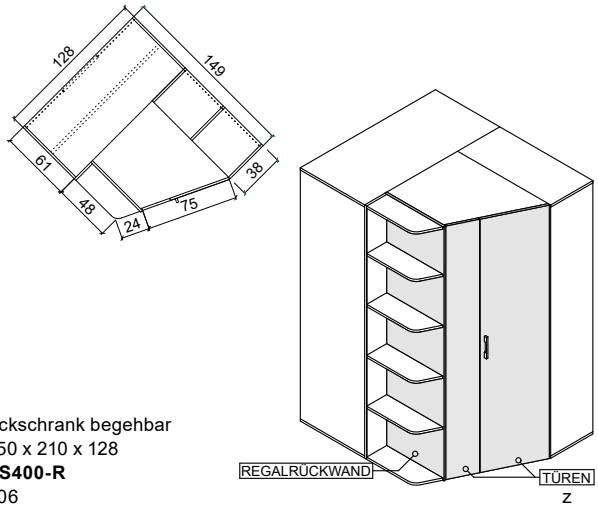

Bezeichnung	Eckschrank begehbar
Maße (BxHxT) cm	150 x 210 x 128
Typen-Nr.	**VS400-R**
IN	406
	z
Bei Bestellung bitte angeben	**Korpus** **Türen** **Regalrückwand**

ZUBEHÖR für ECKKLEIDERSCHRANK mit FALTTÜRE VS400

Korpus Dekor

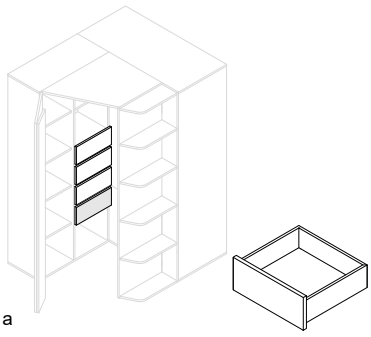

a

VZSK passt nur in inneres Wäschefach.
Es sind max. 4 Schübe möglich.

Bezeichnung	Schubkasten (Set) grifflos			
Maße (BxHxT) cm	innen: 38 x 12 x 33			
	1 Schub	2 Schübe	3 Schübe	4 Schübe
Typen-Nr.	**VZSK1**	**VZSK2**	**VZSK3**	**VZSK4**
IN	146	177	192	207
Bei Bestellung bitte angeben	**Korpus**			

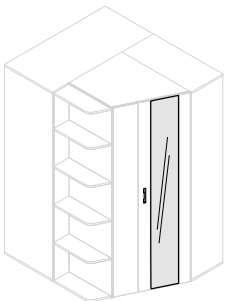

a

Außenspiegel für Falttüre
(nicht einzeln bestellbar)

Bezeichnung	Spiegel außen montiert
Maße (BxHxT) cm	26 x 207 x 0,3
Typen-Nr.	**VSZ21**
IN	170
Bei Bestellung bitte angeben	

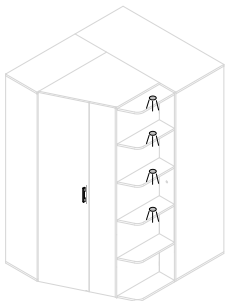

a

Beleuchtung für die 4 oberen
Regalböden. 4 LED-Strahler je
1,5 W, Schalter in Regalrückwand.
Trafo bitte separat bestellen.

Bezeichnung	LED Beleuchtung für Regal außen
Maße (BxHxT) cm	je 6 x 1 x 6
Typen-Nr.	**VX4**
IN	199
Bei Bestellung bitte angeben	

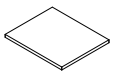

Einlegeboden für Wäschefach	
42 x 2 x 35	
VSZ04	
137	
Korpus	

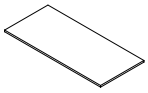

Einlegeboden für Kleiderfach	
124 x 2 x 56	
VSZ13	
146	
Korpus	

Druckfehler, Konstruktions-, Maß- und Modelländerungen vorbehalten. Alle Maße sind circa Maße in cm. Lieferzustand: a = aufgebaut, z = zerlegt.

ANBAUELEMENTE Tiefe 40 cm

Nachträglicher Umbau L / R nicht möglich.

				PG1	PG2
Korpus	Dekor				
Türen bis Elementhöhe 81 cm	Dekor	oder	**Lack gegen Mehrpreis je Tür**	IN 127	IN 134
Türen Elementhöhe 210 cm	Dekor	oder	**Lack gegen Mehrpreis je Tür**	IN 143	IN 154
Schubkästen	Dekor	oder	**Lack gegen Mehrpreis je Schubkasten**	IN 120	IN 124

Höhe 61 cm	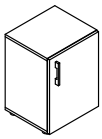 a	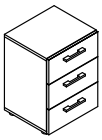 a	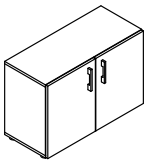 a	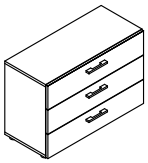 a
Bezeichnung	Kommode mit 1 Tür 1 E-Boden	Kommode mit 3 Schubkästen	Kommode mit 2 Türen 1 Mittelseite, 2 E-Böden	Kommode mit 3 Schubkästen
Maße (BxHxT) cm	45 x 61 x 40	45 x 61 x 40	90 x 61 x 40	90 x 61 x 40
Typen-Nr.	**VK3-41-L** **VK3-41-R (Abb.)**	**VK3-43**	**VK3-91**	**VK3-93**
IN	219	279	270	311
Bei Bestellung bitte angeben	**Korpus** **Tür** **Griff**	**Korpus** **Schubkästen** **Griff**	**Korpus** **Türen** **Griff**	**Korpus** **Schubkästen** **Griff**
Sonderbreite	20 - 44 cm	-	46 - 89 cm	-
Mehrpreis IN	146	-	146	-

Höhe 81 cm	 a	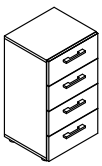 a	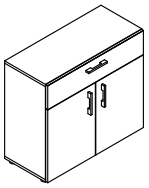 a	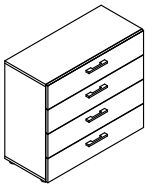 a
Bezeichnung	Kommode mit 1 Tür 1 Schubkasten, 1 E-Boden	Kommode mit 4 Schubkästen	Kommode mit 2 Türen 1 Schub, 1 Mittelseite, 2 E-Böden	Kommode mit 4 Schubkästen
Maße (BxHxT) cm	45 x 81 x 40	45 x 81 x 40	90 x 81 x 40	90 x 81 x 40
Typen-Nr.	**VK4-42-L** **VK4-42-R (Abb.)**	**VK4-43**	**VK4-92**	**VK4-93**
IN	253	307	309	336
Bei Bestellung bitte angeben	**Korpus** **Schubkasten** **Tür** **Griff**	**Korpus** **Schubkästen** **Griff**	**Korpus** **Schubkasten** **Türen** **Griff**	**Korpus** **Schubkästen** **Griff**

Höhe 210 cm	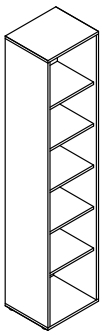 a	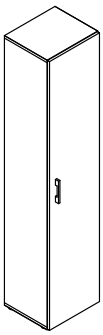 a	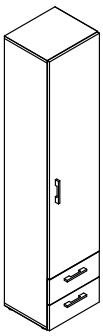 a	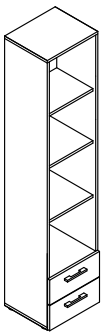 a
Bezeichnung	Element offen 5 E-Böden	Element mit 1 Tür 5 E-Böden	Element mit 1 Tür 3 E-Böden, 2 Schubkästen	Element offen mit 2 Schubkästen, 3 E-Böden
Maße (BxHxT) cm	45 x 210 x 38	45 x 210 x 40	45 x 210 x 40	45 x 210 x 40
Typen-Nr.	**VE40**	**VE41-L** **VE41-R (Abb.)**	**VE42-L** **VE42-R (Abb.)**	**VE43**
IN	279	304	334	319
Bei Bestellung bitte angeben	**Korpus**	**Korpus** **Tür** **Griff**	**Korpus** **Tür** **Schubkästen** **Griff**	**Korpus** **Schubkästen** **Griff**
Sonderbreite	20 - 44 cm	20 - 44 cm	-	-
Mehrpreis IN	146	146	-	-

HOLZ-ABDECKPLATTEN für Anbauelemente

Plattenstärke 1,9 cm. Passend zu Anbauelementen VK3..., VK4... . Ermöglicht fugenlose Oberfläche bei aneinander gereihten Kommoden.
Holz-Abdeckplatte wird einfach auf Korpus-Oberböden aufgelegt, Kunststoff-Haftpads verhindern Verrutschen.

Korpus Dekor

	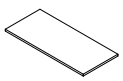	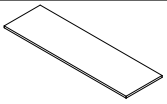	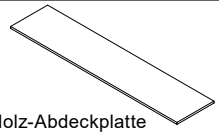
Bezeichnung	Holz-Abdeckplatte	Holz-Abdeckplatte	Holz-Abdeckplatte
Maße (BxHxT) cm	90 x 2 x 40	135,5 x 2 x 40	180,5 x 2 x 40
Typen-Nr.	**VPH42**	**VPH43**	**VPH44**
IN	145	155	163
	Passend zu Anbauelementen der Breite 45 + 45 cm oder 90 cm	Passend zu Anbauelementen der Breite 45 + 45 + 45 cm oder 45 + 90 cm	Passend zu Anbauelementen der Breite 45 + 45 + 45 + 45 cm oder 45 + 45 + 90 cm oder 90 + 90 cm
Bei Bestellung bitte angeben	**Korpus**	**Korpus**	**Korpus**
Sonderbreite	Sonderbreite in Form von Kürzung möglich. Mehrpreis je gekürzter Abdeckplatte IN 123 Achtung: Bei mehreren Artikeln unter Platte Maßzugabe + 0,2 cm je Artikel berücksichtigen		

HÄNGEELEMENTE

maximale Belastbarkeit 30 kg je Hänger

Korpus Dekor PG1 PG2
Klappe VA2-46 Dekor oder **Lack gegen Mehrpreis** IN 122 IN 126
Klappe VA2-96 Dekor oder **Lack gegen Mehrpreis** IN 129 IN 137

	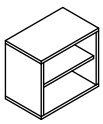 a	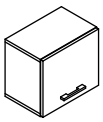 a	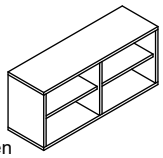 a	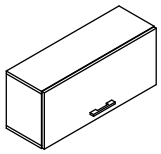 a
Bezeichnung	Hänger offen 1 E-Boden	Hänger 1 Klappe nach oben	Hänger offen 1 Mittelseite, 2 E-Böden	Hänger 1 Klappe nach oben
Maße (BxHxT) cm	45 x 40 x 28	45 x 40 x 30	90 x 40 x 28	90 x 40 x 30
Typen-Nr.	**VA2-40**	**VA2-46**	**VA2-90**	**VA2-96**
IN	191	207	217	234
Bei Bestellung bitte angeben	**Korpus**	**Korpus Klappe Griff**	**Korpus**	**Korpus Klappe Griff**
Sonderbreite	20 - 60 cm	-	60 - 89 cm	-
Mehrpreis IN	151	-	151	-

ZUBEHÖR für Anbauelemente (Einlegeböden) und Hängeelemente (Einbaustrahler)

Korpus Dekor

	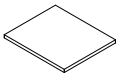 z	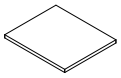 z	 a	 a	LED Einbaustrahler passend für Unterboden von Hängern. Für Hänger bis B 600 mm
Bezeichnung	Einlegeboden für Korpusbreite 45cm	Einlegeboden für Korpusbreite 90cm	LED Einbaustrahler 1,5W	2 LED Einbaustrahler á 1,5W	1 LED-Einbaustrahler, ab B 601 mm 2 LED-Einbaustrahler
Maße (BxHxT) cm	41 x 2 x 35	42 x 2 x 35	6 x 1 x 6	je 6 x 1 x 6	
Typen-Nr.	**VKB45**	**VKB90**	**VX1**	**VX2**	
IN	137	137	142	172	**Trafo bitte separat bestellen.**
Bei Bestellung bitte angeben	**Korpus**	**Korpus**			

WANDBOARDE

maximale Belastbarkeit 10 kg je Board

Wandbefestigung ist nicht sichtbar.

Korpus Dekor

Bezeichnung	Wandboard	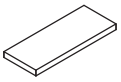	Wandboard	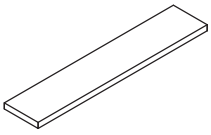
Maße (BxHxT) cm	45 x 3 x 18		90 x 3 x 18	
Typen-Nr.	**VB45**		**VB90**	
IN	169	z	180	z
Bei Bestellung bitte angeben	**Korpus**		**Korpus**	
Sonderbreite	34 - 44 cm		46 - 89 cm	
Mehrpreis IN	123		123	

SCHREIBTISCHE

Korpus Dekor Korpus Schreibtischgestell Dekor Alufarbig oder Schwarz

	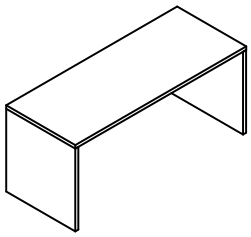 z	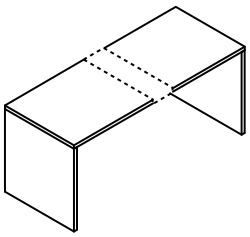 z	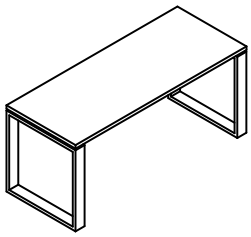 z	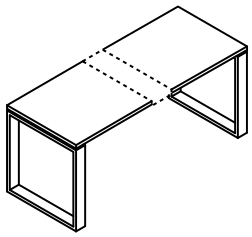 z
Bezeichnung	Wangenschreibtisch	Wangenschreibtisch variable Breite B möglich von 100 – 180 cm	Schreibtisch	Schreibtisch variable Breite B möglich von 100 – 180 cm
Maße (BxHxT) cm	135 x 73 x 61	100 – 180 x 73 x 61	135 x 73 x 61	100 – 180 x 73 x 61
Typen-Nr.	**VTW5**	**VTW4**	**VT13**	**VT13-SO**
IN	236	268	308	330
Bei Bestellung bitte angeben	**Dekor Tischplatte Dekor Seitenwangen**	**Dekor Tischplatte Dekor Seitenwangen Breitenmaß**	**Korpus Schreibtischgestell**	**Korpus Schreibtischgestell Breitenmaß**

ROLLCONTAINER

Korpus Dekor PG 1 PG 2
Schubkasten Dekor oder **Lack gegen Mehrpreis** IN 122 IN 126

	Tragkraft: Der Oberboden kann bei beladenen Schubkästen mit max. 80 kg zusätzlich belastet werden. Rollen sind bremsbar und geeignet für Hartböden.	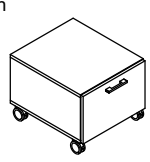	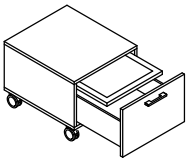 a
Bezeichnung	Rollcontainer Schubkasten und 1 verdeckter Utensilienauszug		
Maße (BxHxT) cm	52 x 44 x 61		
Typen-Nr.	**VT53**		
IN	259		
Bei Bestellung bitte angeben	**Korpus Schubkasten Griff**		

Druckfehler, Konstruktions-, Maß- und Modelländerungen vorbehalten. Alle Maße sind circa Maße in cm. Lieferzustand: a = aufgebaut, z = zerlegt.

MASSANFERTIGUNGEN / EINZELTEILE / BLENDMATERIAL

gültig ab Preisänderung

Blendmaterial auf Maß

Plattenstärke 1,9 cm oder 2,8 cm - preisgleich
Größte Länge x Breite: 250 cm x 100 cm Kleinste Länge x Breite: 25 cm x 14 cm
Kantendicke ca 1,5 mm

Beispiel

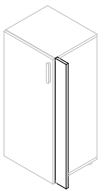

Maße (LxB) cm	Typen-Nr.	Dekor **ohne Kante** IN	Typen-Nr.	Dekor **rundum Kante** IN	Typen-Nr.	Rundum **lackiert** IN
bis 50 x 60	**SBL10**	146	**SBL20**	152	**SBL30**	178
bis 50 x 100	**SBL11**	163	**SBL21**	172	**SBL31**	193
bis 120 x 60	**SBL12**	177	**SBL22**	183	**SBL32**	209
bis 120 x 100	**SBL13**	192	**SBL23**	202	**SBL33**	246
bis 250 x 60	**SBL14**	212	**SBL24**	228	**SBL34**	266
bis 250 x 100	**SBL15**	250	**SBL25**	272	**SBL35**	327

Rückwandverblendung

Plattenstärke ca. 1,9 cm, rundum ca. 1,5 mm Kante.
Wenn Breite größer 100 cm, wird die Verblendung in Längsrichtung geteilt.
Bitte immer für den Zielartikel angeben.

Beispiel

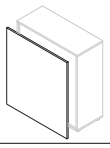

Maße cm	Typen-Nr.	Breite bis 50 IN	Typen-Nr.	Breite bis 100 IN	Typen-Nr.	Breite bis 150 IN
Höhe bis 70	**SRW10**	158	**SRW20**	183	**SRW30**	194
Höhe bis 120	**SRW11**	179	**SRW21**	202	**SRW31**	247
Höhe bis 240	**SRW12**	202	**SRW22**	265	**SRW32**	325

Einzelteile / Zusatzbearbeitung

Maße cm	Stück IN	Dekor IN	Lack IN
Schubkasten bis Breite 52	-	158	177
Schubkasten bis Breite 100	-	174	184
Türe bis Höhe 100	-	163	180
Türe bis Höhe 240	-	183	203
durchgehende Lochbohrung Abstand 3,2 je Seite	152	-	-
durchgehende Lochbohrung Abstand 6,4 je Seite	148	-	-
Kleiderstange	137	-	-
Konstruktionsboden	143	-	-
Zylinderschloss Z014	159	-	-
Stangenschloss Z018	169	-	-
Kunststoffkante je lfm (ca. 1,5 mm stark, nicht mit Kleber vorbeschichtet)	113	-	-

Sondergriff	IN
Je Griff auf Tür oder Schubkasten - es können nur Griffe aus unserer Kollektion bestellt werden	139
Versetzen der Griffposition oder Weglassen der Griffbohrung - Mehrpreis je Griff	139

Breitenkürzung

Beispiel

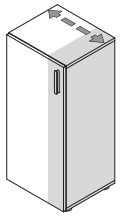

Maße cm			IN
Achtung! Nicht möglich im Bereich von Glas-/Spiegeltüren			
Korpus offen	bis	Breite 52 x Höhe 120	182
Korpus offen	bis	Breite 100 x Höhe 120	191
Korpus offen	bis	Breite 150 x Höhe 120	203
Korpus offen	bis	Breite 52 x Höhe 240	191
Korpus offen	bis	Breite 100 x Höhe 240	203
Korpus offen	bis	Breite 150 x Höhe 240	217
Mehrpreis je Tür			159
Mehrpreis je Schubkasten			162

Höhenkürzung

Beispiel

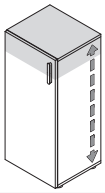

Maße cm			IN
Achtung! Nicht möglich im Bereich von Glas-/Spiegeltüren			
Schiebetürschrank		(Kürzung von oben)	272
Eckkleiderschrank		(Kürzung von oben)	280
Korpus offen	bis	Breite 52 x Höhe 240	170
Korpus offen	bis	Breite 100 x Höhe 240	184
Korpus offen	bis	Breite 150 x Höhe 240	196
Mehrpreis je Tür			162
Mehrpreis je Schubkasten (Kürzung um komplette Schubkastenhöhe)			kein Aufpreis

Tiefenkürzung

Beispiel

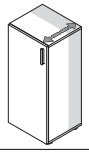

Maße cm			IN
Korpus	bis	Breite 52 x Höhe 240	177
Korpus	bis	Breite 100 x Höhe 240	184
Korpus	bis	Breite 150 x Höhe 240	196
Mehrpreis je Schubkasten (kleinste Gesamttiefe nach Kürzung 34cm)			162

Dekorwechsel	IN
Zulässiger Dekorwechsel innerhalb eines Typen	auf Anfrage

Druckfehler, Konstruktions-, Maß- und Modelländerungen vorbehalten.

PRODUKTINFO AUF EINEN BLICK

Unsere Möbel werden ausschließlich in Schlüchtern, Bundesrepublik Deutschland hergestellt

Auf folgende Qualitätsmerkmale können Sie sich verlassen:

- Verwendet werden hochwertige **3-Schichtspanplatten** der Emissionsklasse E ½ . Die **Melaminharzoberfläche** ist **strapazierfähig und pflegeleicht**. Durch die hohe Lichtbeständigkeit ist ein späterer Nach- oder Ergänzungskauf im Produktlebenslauf möglich.
- Die **Rückwände** der Elemente sind mitteldichte **Holzfaserplatten** (MDF) in ca. 3mm Stärke.
- Die Ober-, Unter- und Einlegeböden, die Türen, die Schubkasten-Fronten und die Tischplatten sind **rundum mit besonders strapazierfähigen ABS-Kanten** belegt, bei allen sichtbaren, beanspruchten Kanten ist diese Sicherheitskante **ca. 2 mm stark**.
- Fronten, Seiten und Böden sind ca. **19 mm**, Liegenkorpen, Tischplatten, Stollenwände und -böden ca. **28 mm** stark.
- Die **Topfbänder und Scharniere** gehören zu den derzeit **modernsten und haltbarsten**. Zusätzlich sind alle **Türen** (Dreh-, Schwebe und Schiebetüren) **mit „Soft Close“**, also Dämpfung zum ohren- und fingerschonenden Schließen ausgerüstet.
- Die verdeckten Schubkastenführungen sind dynamisch hoch belastbar. Die **Schübe** sind zur Reinigung werkzeuglos herausnehmbar (siehe Montageanweisung) und mit **gedämpftem Selbsteinzug „Soft Close“** ausgerüstet.
- Die **Verbindungsbeschläge** der Schränke und Elemente sind **aus Metall gefertigt**.
- Die hochwertigen **Griffe** sind aus **Ganzmetall** beziehungsweise **Massivholz** gefertigt.
- Die **Schubkastenzarge** ist **ca. 13 mm stark** und fugenlos mit einer **grauen PVC-freien Unioberfläche** auf Polypropylenbasis umschlossen. Die Oberkante ist gefast und bietet daher weniger Staubablagefläche.
- Für ein ebenes Auftstellen der Möbel können **höhenverstellbare Möbelfüße** bei betreffenden Artikeln bis zu 8 mm Unebenheit ausgleichen.
- Die **Kleiderstangen** sind aus **Ovalstahlrohr** 30 x 15 mm, vernickelt mit matt vernickelten Schrankrohrlagern.
- Der Montagegrad der Möbel ist im Typenplan angezeigt mit "z" für zerlegte Artikel und "a" für aufgebaut gelieferte Artikel.
- Unsere Möbel enthalten Lichtquellen der Energieeffizienzklasse G.

Unsere Lacke werden auf Wasserbasis in Österreich hergestellt. Hier vertrauen wir auf die erstklassige Qualität von Adler.

Unsere Lackoberflächen „Seidenmatt“ (Preisgruppe 1):
Hier erhalten Sie eine Lackoberfläche mit feinster, seidenmatter Struktur, deren hochwertige Qualität seh- und fühlbar ist. Gleichzeitig sind unsere Lackoberflächen widerstandsfähig und lassen sich ganz einfach reinigen, siehe dazu unsere Pflegeanweisungen. Nicht resistent gegen Chemikalien und Naturstoffe, wie Ketchup, Rotwein, Essigreiniger, Ökomittel oder Zitrone. Nicht schlagfest.

Unsere Lackoberflächen „Supermatt“ (Preisgruppe 2):
Mit unserem Supermatt Lack veredelte Oberflächen haben eine matte, samtweiche Oberfläche. Im Vergleich zu anderen Mattlacken ist die Oberfläche hier weit weniger anfällig für unschönes Aufglänzen und lästige Fingerabdrücke. So kann täglichen Gebrauchsspuren Lebewohl gesagt werden.

Belastungswerte für Böden, Schübe, Betten sind in den produktbezogenen Typenlisten enthalten.

Sonderanfertigungen sind unsere Stärke. Hier gilt unsere Sonderanfertigungsliste im Katalog. Hohe Flexibilität und Kundennähe sind ausschlaggebende Faktoren für die Realisation von Sonderanfertigungen, was wir Ihnen mit unserer Entwicklung und Fertigung mitten in Deutschland bieten können. Sollte Ihr Wunsch nicht in der Liste enthalten sein, rufen Sie uns an oder mailen Sie uns. Wir antworten prompt.

Pflegeanweisungen sind zu beachten, damit Sie lange Freude an Ihren Rudolf Möbeln haben. Bitte entfernen Sie aufgetretene Verunreinigungen im möglichst frischen Zustand mittels Papierwischtuch oder weichem, sauberen Tuch (trocken oder feucht). Bei Feuchtreinigung mit saugfähigem Papierwischtuch trocknen, Nässe vermeiden. Die Reinigung geschieht vorzugsweise mit reinem, warmem Wasser, Schmier- oder Kernseifenlösung oder üblichen für Möbeloberflächen geeigneten Reinigungslösungen OHNE scheuernde Bestandteile in Konzentrationen nach Herstellerangaben. Reinigungsmittel sollten mit reinem Wasser restlos entfernt und die Oberfläche sanft trockengewischt werden. Zum Entfernen von Verschmutzungen, die mit wässrigen Lösungen nicht entfernbar sind, kann z.B. mit Alkohol (Spiritus) und weichen Tüchern gearbeitet werden (nicht auf lackierten Oberflächen!). Keine Mikrofaser Tücher verwenden. Beim Umgang mit Reinigungsmitteln die vom Hersteller angegebenen Unfallverhütungs- und Anwendungsvorschriften einhalten!

Aufbauanweisungen, bzw. Montage- und Pflegeanweisungen sind dem Produkt beigefügt und unbedingt zu beachten.

Regelmäßig unabhängig geprüfte und zertifizierte Qualität, Sicherheit & Herkunft

Das Gütezeichen „Goldenes M“ - Die Deutsche Gütegemeinschaft Möbel e. V. (DGM) überwacht als Gütegemeinschaft mit ihrem RAL-Gütezeichen für Möbel das „Goldene M“. Das bedeutet konkret: Zur Vergabe des RAL-Gütezeichens "Goldenes M" müssen Möbel nicht nur die Richtlinien RAL-GZ 430 mit Prüfungen zu Stabilität, Festigkeit, Verarbeitung, Funktionsfähigkeit und Sicherheit der Möbel erfüllen, sondern auch zu Schadstoffgehalt und Emission. Die Tests werden in regelmäßigen Abständen von neutralen, unabhängigen Instituten durchgeführt.
Infos unter **www.das-goldene-m.de**

Möbel „Made in Germany“ - Unsere Möbel werden zertifiziert für Sie in Deutschland hergestellt, das steht für langlebige Qualität, Design und innovative Ingenieurskunst. Denn das RAL-Herkunftsgewährzeichen bestätigt nach den Anforderungen RAL-RG 0191, dass Konstruktion, Montage und Qualitätsprüfung vollständig und der für die Qualität relevante Herstellungsprozess überwiegend in Deutschland stattfinden.
Diesen Prüfkriterien entsprechen unsere mitten in Deutschland gefertigten Möbel vollumfänglich.
Infos unter **www.dgm-moebel.de/mmig**

RAL-Gütezeichen "Möbel Schadstoffgeprüft" - Das Gütezeichen basiert auf dem bei RAL registrierten DGM-Emissionslabel sowie den Umwelt- und Gesundheitsstandards des „Goldenen M“s. Als Nachweis und Orientierungshilfe für Wohngesundheit soll eine gesunde und sichere Wohnumgebung zum rundum Wohlfühlen geschaffen werden. Grundvoraussetzung zur Auszeichnung gemäß des RAL-GZ 437 ist die Emissionsklasse A. Das heißt Formaldehyd und andere flüchtige Substanzen (VOC), wie sie in Produkten und Materialien vorkommen, dürfen nur in nachweislich unbedenklicher Menge aus dem geprüften Möbel emittieren. Der Nachweis der Klassifizierung erfolgt über entsprechende Schadstoffprüfungen.

Weitere Informationen zu uns und unseren Produkten finden Sie auf

www.rudolf-moebel.de





Eigenschaften und wichtige Informationen von A – Z im Detail

Aufmaß, Aufstellen und Ausrichten:
Das Messen bei der Planung von Möbeln und das Ausrichten bei Lieferung gehören zu den wichtigsten Aufgaben bei der Möbelplanung und Montage. Der Verkäufer und der Monteur müssen deshalb unbedingt bereits bei der Planung bzw. vor der Montage wissen, welche Boden- und Wandmaterialien in der Wohnung vorhanden sind. Das exakte Ausrichten der Möbel ist wichtig für die Sicherheit als auch Langlebigkeit der Möbel. Die Möbelteile sollten auf einer weichen, sauberen Unterlage montiert werden um Beschädigungen zu vermeiden. Die Tragfähigkeit der Wände und die fachgerechte Befestigung der Möbel ist schon allein aus Sicherheitsgründen sehr wichtig. Bei Hängeschränken können einige hundert Kilo die Wand belasten. Im Zweifelsfall muss der Monteur eine Probebohrung durchführen. Böden, Wände und Decken sind oft nicht gerade, daher muss beim Montieren und Aufstellen der Möbel mit kleinen Unebenheiten gerechnet und dies berücksichtigt werden.

Besonderer Hinweis:
Die Verantwortung, dass die Möbel auch tatsächlich ins Haus und in die Wohnung passen, trägt der Käufer.
Wohnmöbel sowie Schlafzimmermöbel sollen nicht bündig direkt an der Wand und nicht zu nahe an Heizkörpern oder Lichtquellen stehen.
Eine ausreichende Luftzirkulation muss gewährleistet sein.
Die Möbelteile müssen zwingend gerade (= lot- und waagerecht) ausgerichtet stehen.
Wird das nicht beachtet, kann es sehr schnell zu Folgeschäden kommen (z. B. kippen, klemmen, quietschen, reißen, verkratzen und verziehen) bis hin zu Materialbrüchen. Eine besondere Beratung ist unbedingt bei Neubauten notwendig. Hier ist anfänglich besonders für genügend Wandabstand und Luftzirkulation zu sorgen (Schimmelpilzgefahr). Feuchte Räume sind unbedingt zu beheizen. Die Wände, ob Nord- oder Südrichtung, müssen bei der Bauübergabe bzw. vor der Möbelmontage uneingeschränkt nutzbar und trocken sein. Bei Nichtbeachtung sind Folgeschäden zu erwarten.
Siehe dazu auch *Luftfeuchtigkeit* und *Neubauten*.
Es sollten nicht alle Packstücke gleichzeitig ausgepackt werden, da so leicht der Überblick verloren geht. Öffnen Sie die Packstücke artikelweise und montieren Sie dann das Möbelstück laut Montageanleitung. Packstücke sind per angebrachtem Möbelschein den Artikeln zugeordnet.
Prüfen Sie vor Entsorgung der Verpackung, dass sich darin keine Kleinteile, Beschläge, Hartfaserteile wie Rücken etc. mehr befinden.

Belastbarkeit:
Die Belastbarkeit von Betten, Funktionsteilen generell, Einlegeböden, Schubkästen, Regalen und Wandboards - ob Glas, Holz, Metall, Kunststoff - ist sehr unterschiedlich. Deshalb sind unsere Angaben in den Typenplänen zu den maximalen Belastbarkeitsgrenzen unbedingt zu beachten.
Die fachgerechte und ausreichende Wandbefestigung / Auflage bzw. Standsicherheit ist unbedingt erforderlich.

Bestimmungsgemäße Verwendung:
Diese Möbel sind für den privaten Wohnbereich gefertigt und dürfen auch nur für den allgemeinen Wohnbedarf verwendet werden. Sie eignen sich nicht für den Objekt- oder Außenbereich. Das gilt für gewerblich genutzte Ferienwohnungen, Büros, Hoteleinrichtungen usw.
Bitte sprechen Sie uns direkt an, wenn Sie unsere Produkte für diese Bereiche einsetzen wollen.

Bettkasten:
Der Bettkasten darf grundsätzlich nicht überladen oder zu voll gefüllt werden, damit die notwendige Luftzirkulation stattfinden kann.
Wird das nicht beachtet kann es zu Folgeschäden wie z. B. Schimmelpilzbildung, Geruchsbildung oder Schäden am Fußboden kommen.

Beleuchtung:
siehe *Leuchten - Leuchtmittel*

Chemische Reaktionen:
Bei Möbeloberflächen, die mit unterschiedlichen Materialien länger Kontakt haben, kann es zu chemischen Reaktionen kommen und Verfärbungen hervorrufen. Hierzu zählen z.B. Weichmacher in Tischauflagen oder lackierte Gegenstände (z.B. Bilderrahmen) auf Lackoberflächen.

Druckstellen:
Druckstellen bei Möbel- oder Einrichtungsgegenständen können sich im Gebrauch unterschiedlich ergeben. Bei Teppichen ergibt sich eine Florverlagerung (Druckstelle z. B. durch ein Stuhl- oder Tischbein), was sich mehr oder weniger deutlich und je nach Lichteinfall und Betrachtungswinkel abzeichnet. Entstehen Druckstellen durch äußere Einwirkungen an Möbeln im Gebrauch, z. B. am Sockel eines Schrankes durch anstoßen mit dem Staubsauger, spricht man von „Gebrauchsspuren“.

Durchbiegen:
Ein gewisses Durchbiegen von Einlegeböden, Regalen, Schubkastenböden oder Tischplatten ist je nach Material und Größe nicht zu vermeiden und zulässig (siehe *Toleranzen*), solange die Sicherheit, Funktion und der harmonische Gesamteindruck nicht beeinträchtigt werden.
Belastungsgrenzen finden Sie in den Typenplänen.

Elektrogeräte und elektrische Bauteile:
Für alle Elektro- und elektronischen Geräte und Teile sind im Besonderen die dem Bauteil beigefügten Gebrauchsanleitungen zu beachten.
Bei Elektroinstallationen, Ausfall oder Problemen sind Fachleute einzuschalten.

Ersatz- und Verschleißteile:
Der Einsatz von Ersatz- und Verschleißteilen von Drittherstellern kann zu Gefahren führen. Es dürfen nur Originalteile oder vom Hersteller freigegebene Teile verwendet werden. Bitte verwenden Sie generell nur der Lieferung beigefügte Beschläge bzw. Einzelteile.

Farbabweichungen / Muster:
Kleinere Toleranzen am Produkt zwischen Ausstellungsware und Lieferung, nach Musterpaletten oder bei Nachbestellungen sind durch die industriellen Fertigungstoleranzen nicht zu vermeiden. Farbton, Maserung, Struktur und Muster sind nur annähernd und nicht zu 100% erreichbar, Muster gelten lediglich zur Orientierung. Lieferungen nach Farbmuster sind daher grundsätzlich von Reklamationen und Umtausch ausgeschlossen.

Funktionsteile:
Damit bewegliche Funktionselemente auf Dauer zuverlässig funktionieren ist ihre sorgfältige Handhabung sehr wichtig. Dabei sind unsere im Typenplan angegebenen Belastbarkeitsgrenzen zu beachten. Funktionsteile benötigen verarbeitungstechnisch- und materialbedingt einen gewissen Spielraum. Maßtoleranzen oder ein leichter Versatz z. B. an Anstellteilen, Tischplatten, Schubladen usw. sind nicht zu vermeiden und warentypisch.
Je nach Art und Oberfläche ist eine regelmäßige Wartung und Pflege wichtig. Folgen Sie bitte den Anweisungen in den Montage- und Aufbauanleitungen.

Füße und Fußbodenschutz:
Für den Schutz seiner individuellen Fußböden und Beläge ist der Verwender/ Käufer verantwortlich. Die industrielle Serienfertigung sieht jeweils ihren modellspezifischen Standard vor. Um die unterschiedlichen Böden vor Kratzern oder Beschädigungen zu schützen müssen unter die werkseitigen Fußvarianten evtl. gesonderte Schutzunterlagen z. B. Filz-, Kunststoff-, Gummi- oder sonstige Gleiter angebracht werden.

Gebrauchsanleitungen:
Siehe auch *Montageanleitungen*, *Produktinformationen*, *Reinigungs- und Pflegeanleitungen*. Bitte unbedingt die dem Produkt beigefügten oder in den Typenplänen enthaltenen Angaben beachten.

Geruch:
Neue Produkte riechen anfänglich, das ist allgemein bekannt. Das kann je nach Material und Zusammensetzung einige Wochen oder Monate dauern. Der Neumöbel-Geruch ist nicht gesundheits- oder umweltschädlich, siehe dazu unsere Zertifikate. Abhilfe schafft häufiges Lüften oder feuchtes Abwischen mit einem verdünnten Reinigungsmittel oder im Handel erhältliche Geruchs-Neutralisierer (keine säurehaltigen Inhaltsstoffe). Anschließend ist das Trockenwischen wichtig.

Druckfehler, Konstruktions-, Maß- und Modelländerungen vorbehalten.

Glas:
Im Floatverfahren hergestelltes Glas entspricht den EU-Normen und der DIN 1249. Bei polarisiertem Licht sind Irisationserscheinungen wie leichte Wolken, Ringe, Schlieren oder Ziehfehler in den Spektralfarben physikalisch bedingt. Die Sicherheit oder Belastbarkeit darf dadurch jedoch nicht beeinträchtigt sein. Glastoleranzen sind u.a. in den Güte- und Prüfbestimmungen RAL-GZ 430 festgelegt. Glasflächen sind kratzempfindlich, scharfkantige Gegenstände dürfen nicht ohne Schutz abgestellt oder gezogen werden. Insbesondere bei Kontakt mit besonders heißen oder eiskalten Gegenständen kann Floatglas platzen. Die Pflege erfolgt mittels handelsüblichem Glasreiniger.

Glas: ESG-Glas (Glassprung):
Einscheiben-Sicherheitsglas zeichnet sich insbesondere durch erhöhte Schlagfestigkeit aus. Es ist daher bei fast allen öffentlichen Einrichtungen, Objekten, Hotels etc. vorgeschrieben. Diese Schlagfestigkeit wird durch eine spezielle Behandlung, die „Vorspannen“ genannt wird, erreicht. Es ist wie jedes Glas nicht kratzfest. Im Falle von Glasbruch entstehen bei Sicherheitsglas sehr kleine Glaspartikel, die nicht scharfkantig sind (wie bei Autoscheiben).
Die Schlagfestigkeit im Kantenbereich ist bei Sicherheitsglas eingeschränkt. Bedingt durch die hohen Temperaturen beim Härten kann es zu kleinen Unebenheiten, Einschlüssen und Verbrennungen kommen. ESG-Glas darf bei der Nutzung keinen extremen Temperaturen (sehr heiß oder eiskalt) ausgesetzt werden wegen Glassprunggefahr.

Holzwerkstoffe:
Hauptbestandteil unserer Produkte sind Holzwerkstoffe. Die Qualität eines Produktes ist grundsätzlich nicht davon abhängig, ob ein Möbel aus Holzwerkstoffen oder Massivholz besteht, sondern von der Qualität des Materialeinsatzes und der Verarbeitung. Unsere verarbeiteten Werkstoffplatten (Spanplatten) und mitteldichten Faserplatten (MDF) sind von hoher Qualität. Ob melaminbeschichtet oder mit lackierter Oberfläche sind sie stabil, weniger anfällig bei Temperatur-Schwankungen und vielfältig einsetzbar. Ihre Inhaltsstoffe sind auf gesundheitliche Unbedenklichkeit nach den EG-Richtlinien und den strengeren RAL-Anforderungen der Deutschen Gütegemeinschaft Möbel geprüft und bescheinigt. Die von uns verwendeten Holzwerkstoffplatten haben einen hohen Recyclinganteil.

Kunstleder (Lederimitate):
Kunstleder ist empfindlich gegen Cremes, Pflegelotionen, Haarspray/-gels, alkoholische oder säurehaltige Substanzen usw., da sie durch diese einen Weichmacherverlust erleiden können, was zu Verfärbungen oder Strukturschäden der Oberfläche führt. Reinigung mit einem weichen Tuch (trocken oder feucht) ohne Reinigungsmittel oder mit einem für Kunstleder geeignetem Reinigungsmittel (auf Herstellerangaben achten und ggf. an einer unscheinbaren Stelle testen), danach trocken wischen. Kunstleder ist tierfreundlich und hat eine gleichmäßige Oberfläche, ist jedoch nicht so strapazierfähig oder langlebig wie zum Beispiel echtes Leder.

Leuchten – Leuchtmittel:
Wir verwenden ausschließlich LED Beleuchtung. Dieses Produkt enthält Lichtquellen der Energieeffizienzklasse G. Die Lichtfarbe ist warmweiß.
Die Leuchten können gemäß der jeweiligen Montageanleitungen getauscht werden.

Lichtechtheit (Lichteinwirkung bei Möbeln):
Als Lichtechtheit bezeichnet man die Resistenz von einem Material gegenüber der Einwirkung von Licht (insbesondere Sonnenschein, Tageslicht, Halogen-Beleuchtung usw.). Solche Lichtquellen und insbesondere Sonnenlicht verändern Oberflächen, speziell Holzoberflächen. Diese Art von "Sonnenbrand" führt durch den chemischen Aufbau zu Farbveränderungen. Möbel müssen vor extremer Lichteinwirkung geschützt werden, da eine „absolute“ Lichtechtheit nicht zu erreichen ist.
Die Urgewalt der Sonne verändert alle Materialien! Besondere Vorsicht ist deshalb in hellen Südzimmern mit viel Glas geboten, dort sollten bei direkter Sonneneinstrahlung Vorhänge oder Jalousien geschlossen werden, da sonst eine Oberfläche an den beschienenen Stellen heller oder dunkler werden kann. Solche „farblichen Veränderungen“ haben allerdings auf den Gebrauch oder die Lebensdauer keinen Einfluss.

Luftfeuchtigkeit , Heizung, Raumklima:
Das Raumklima, das für Menschen am besten ist, sollte nach Medizin und Wissenschaft Jahresdurchschnittswerte von 45-55% rel. Luftfeuchtigkeit bei 18-23° Celsius aufweisen. Diese Werte gelten auch für unsere Möbel. Kurzfristige Abweichungen von diesen Empfehlungswerten schaden nicht sofort, längere Zeiträume mit zu extremen Werten sollten jedoch unbedingt vermieden werden. Es empfiehlt sich deshalb, im Raum ein Thermometer und ein Hygrometer anzubringen. Bei dauerhaft feuchten Wänden drohen Schimmelpilz und Materialschäden.

Metallteile und Metalloberflächen:
Kleine Struktur- und Farbabweichungen sind herstellungsbedingt nicht zu vermeiden. Lackierte Metalle, anodisiertes oder poliertes Aluminium:
Zur Reinigung dieser Metalle ist eine leichte Spülmittellösung verwendbar. Auf keinen Fall Alkohol oder Putzmittel gebrauchen. Immer trocken wischen.

Mikrofasertücher:
Es sollten keine Mikrofasertücher für sämtliche Oberflächen der Möbel verwendet werden. Weiche, saubere Tücher z. B. Geschirrtücher oder Fensterleder sind dafür besser geeignet, vor allem in Verbindung mit den richtigen Reinigungsmitteln.

Möbelbeschläge:
Unsere Möbelbeschläge z. B Scharniere oder Schubladenführungen sind nachjustierbar (dies ist wichtig um eine dauerhafte Funktionssicherheit zu gewährleisten und Folgeschäden zu vermeiden). Siehe dazu die dem Möbel beigelegten Montage- und Pflegeanweisungen.

Möbeloberflächen allgemein:
Säure- oder alkoholhaltige Flüssigkeiten, starke Sonneneinstrahlung, Kontakt mit heißen oder eiskalten Gegenständen oder langfristiger Kontakt mit anderen Materialien ist schädlich für die meisten Oberflächen. Siehe weitere Informationen unter *Chemische Reaktionen*, *Lichtechtheit* und *Pflegehinweise*.

Montageanleitungen:
Die jeweiligen Montageanleitungen sind unbedingt zu beachten. Bei nicht vorschriftsgemäßer bzw. nicht fachgerechter Montage wird bei Schäden keinerlei Haftung übernommen. Siehe dazu auch unsere gesonderten Hinweise für *Transport/Selbstabholung* und *Selbstmontage*. Die Montageanleitungen sind dem Produkt beigefügt, als Download auf unserer Homepage unter www.rudolf-moebel.de/service verfügbar oder per Mail anforderbar an info@rudolf-moebel.de

Neubauten:
In Neubauten herrschen beim Einzug in der Regel extrem hohe Boden- und Wandfeuchtigkeiten. Überhöhte Baufeuchte und eine relative Luftfeuchtigkeit über 65% sind in den ersten Monaten häufig nicht zu vermeiden. In diesem Zustand dürfen keine Möbelteile unmittelbar oder großflächig an die Wand montiert werden, sondern erst nach ordnungsgemäßer Austrocknung sämtlicher Böden und Wände. Ansonsten kann es schnell zu Feuchtigkeitsschäden, Aufquellen von Materialien oder gesundheitsschädlichen Schimmelpilzbildungen bzw. Stockflecken kommen. Die Nordseite der Gebäude ist besonders kritisch. In solchen Fällen sollte für eine ausreichende Luftzirkulation hinter den Möbelteilen gesorgt werden. Zu trockene Luft schadet Mensch und Material genauso wie zu feuchte Luft, siehe dazu *Luftfeuchtigkeit*, *Heizung*, *Raumklima*.

Objektabwicklung:
Bei Objektgeschäften sind sowohl rechtliche als auch sicherheitstechnische Aspekte zu beachten. Die Anforderungen für Möbel- und Einrichtungsgegenstände im Objektbereich sind erheblich höher als im allgemeinen Wohnbereich. Rechtzeitige Information ist deshalb wichtig. Bitte vor dem Auftrag mit uns abklären, ob die Möbel für die gewünschte Nutzungsart zugelassen sind. Wir bestätigen Ihnen dies dann gerne schriftlich.

Pflegehinweise:
Achtung: Grundsätzlich immer die Herstelleranweisung am Produkt beachten!
Auf hochwertige Möbeloberflächen keine heißen, schweren, scharfkantigen oder feuchten Gegenstände abstellen, dies verursacht Druckstellen oder Ränder. Verschüttete säurehaltige Flüssigkeiten wie Fruchtsäfte und Alkohol sofort abtupfen – nicht reiben – und nicht eindringen lassen. Niemals mit größerem Druck auf der Stelle reiben. Auch Tabakrauch, Küchendünste und Umwelteinflüsse hinterlassen ihre Spuren. Damit Möbel lange Zeit schön bleiben müssen sie regelmäßig gepflegt werden. (Siehe auch *allgemeine Reinigungs- und Pflegehinweise*). Dem Möbel beigefügte Pflegeanweisungen beachten.

Planungsware und Lieferung:
Die korrekte Bedarfsermittlung mit Raummaßen ist Voraussetzung für eine mangelfreie Montage (inkl. Tür-, Treppen- und Gangbreiten, Aufzug, Stockwerk usw., dafür ist der Käufer verantwortlich). Dabei ist u.a. zu klären: Sind Steckdosen und Lichtschalter richtig verlegt? Hält die Wandbeschaffenheit dem späteren Gewicht der Möbel, Hängeschränke, Wandboards etc. auch stand? Dabei ist auch zu berücksichtigen, dass Boden, Wände und Decken nicht ganz gerade sind und deshalb bei der Montage angepasst und ausgerichtet werden muss. Gibt es kurzfristige Änderungen in den Räumlichkeiten, müssen sie dem Verkäufer und Monteur rechtzeitig mitgeteilt werden. Der entsprechende Raum muss leer und begehbar sein. Die Möbel müssen waagerecht ausgerichtet aufgestellt werden.

Polsterkissen / Polsterfüllungen / Polstersteppungen:
Bei Polsterkissen, Steppmatten oder gesteppten Vliesstoffen können sich die abgesteppten Inlets (Füllungen), meist in rechteckiger Form, auf dem Bezugsstoff, (Kunst-)Leder oder sonstigen Textilarten abzeichnen. Das ist warentypisch. Je nach Nutzung glatt streichen oder aufklopfen.

Reinigungs- und Pflegehinweise:
siehe *allgemeine Pflegeanweisungen*, *Pflegehinweise* sowie in den den Möbeln beiliegenden Montageanleitungen.

Schiebetüren:
Hänge- und Gleitschienen sind mit einem trockenen Tuch und Staubsauger zu reinigen. Die übrigen Teile sind wartungsfrei. Die Fronten, Holz- oder Kunststoffteile sind nach unseren Angaben zu pflegen bzw. zu reinigen.

Schubkastenführungen aus Metall:
Bei unseren Unterflur-Kugelführungen ist eine besondere Pflege nicht erforderlich. Sollte sich nach einiger Zeit ein Schubkasten nicht mehr ganz einschieben oder herausziehen lassen, dann ist meist Abhilfe möglich, indem der Schubkasten einige Male mit normalem Kraftaufwand bis zum maximalen Öffnungsanschlag bewegt wird. Achtung: Zur Entnahme eines Schubkastens müssen die beiden Arretierungsstifte unbedingt gelöst werden, da sonst die Schubkastenzarge und -führung zerstört werden. Bitte dazu die Montageanweisung beachten.

Selbstmontage:
Aufgrund der Gefährdung durch eine fehlerhafte Montage ist die **Montage ausschließlich durch ausgebildetes Fachpersonal** nach den Vorschriften dieser Pflegeanweisung sowie der dem Produkt beigefügten Montageanweisung vorzunehmen.
Bei nicht vorschriftsgemäßer bzw. nicht fachgerechter Montage wird bei Personen- und Sachschäden keinerlei Haftung übernommen.

Sonderfarben:
Eine „absolute“ Farb- und Strukturgleichheit bei Sonderanfertigungen ist fertigungstechnisch bei industrieller Fertigung nicht möglich (siehe dazu auch *Farbabweichungen/Muster*).

Stellplatz:
Schränke, Möbelteile, Tische, Funktionsmöbel etc. müssen beim Aufstellen und Montieren waagerecht ausgerichtet werden. Wird dies nicht beachtet können schon kleine Höhenunterschiede oder Unebenheiten nach wenigen Wochen zu Folgeschäden am Unterbau führen z. B. Knarr- oder Quietschgeräusche (siehe dazu auch *Druckstellen* und *Aufmaß, Aufstellen und Ausrichten*).

Toleranzen:
Wir fertigen industriell hergestellte Möbel. Toleranzen bei Möbeln sind bei der industriellen Serienproduktion fertigungstechnisch nicht zu vermeiden.
Der größte Teil an Toleranzen ist festgeschrieben in den Güte- und Prüfbestimmungen RAL-GZ 430 der Deutschen Gütegemeinschaft Möbel e.V. mit dem Gütezeichen „Goldenes M“.
Befinden sich die Abweichungen (Toleranzen) in Farbe, Maßen und Struktur usw. innerhalb der nationalen und internationalen Normen, liegt kein Sachmangel vor. Es handelt sich dabei um „warentypische Eigenschaften“. Das sind hinzunehmende Produktions- und fertigungstechnische Abweichungen – fast immer kleinere optische Abweichungen, die auf Gebrauch, Nutzen, Funktion, Sicherheit und Lebensdauer keinen Einfluss haben.

Transport / Selbstabholung:
Nur gut verstaute, verpackte und geschützte Ware übersteht den Transport bis in die Wohnung. Bei der Selbstabholung, Transport und Selbstmontage kommt es häufig zu Fehlern, die zu vermeiden sind. Aufgrund der Gefährdung durch eine fehlerhafte Montage ist die **Montage ausschließlich durch einen Fachmann** nach den Vorschriften dieser Pflegeanweisung sowie der dem Produkt beigefügten Montageanweisung vorzunehmen.

Türscharniere:
Bei aufgebauten Artikeln sind die Türen im Werk voreingestellt, müssen aber ggf. aufgrund örtlicher Bedingungen vor Ort nachjustiert werden.
Bei auftretenden Bewegungsgeräuschen sind die Gelenke und Drehpunkte mit Silikon-Spray oder harzfreiem Nähmaschinenöl zu behandeln.
Das Nachjustieren von Türscharnieren sollte von Fachleuten gemäß der dem Möbel beigelegten Montage- und Pflegeanweisung erfolgen.

TV- und Multifunktionsteile:
Hier ist unbedingt darauf zu achten, dass für die Hitze emittierenden Elektro- und Elektronikteile ausreichende Luftzirkulation gewährleistet ist.
Bei Überhitzung kann es zu schwerwiegenden Folgeschäden kommen.

Unterhaltspflege:
Bitte unsere Anweisung am Produkt beachten! Wichtig ist, dass verschüttete Flüssigkeiten oder Verunreinigungen (z. B. Fruchtsaft, Alkohol etc.) sofort mit einem saugfähigen Küchenpapier oder sauberen Tuch/Geschirrtuch abgetupft - nicht gerieben - werden, damit sie gar nicht erst in die Oberfläche eindringen können. Keine Mikrofasertücher verwenden. Nicht auf der Stelle reiben und keine silikonhaltigen Möbelpflegemittel verwenden.
Niemals Schadstellen mit Lösungsmitteln entfernen (z. B. Fleckentferner, Terpentin, Benzin oder gar Dampfreinigern).

Wandbeschaffenheit:
Bei der Planung von Möbeln und Einrichtungen ist die „Tragfähigkeit“ des Wandmaterials von äußerster Wichtigkeit für die Sicherheit. Der Verkäufer und Monteur muss deshalb unbedingt bereits bei der Planung bzw. vor der Montage wissen, welche Wandmaterialien in einer Wohnung vorhanden sind.
Im Zweifelsfall muss in Absprache mit dem Hausbesitzer, Vermieter, Verwalter etc. oder durch die Monteure eine Probebohrung durchgeführt werden.
Wegen unterschiedlicher Wandbeschaffenheiten sind vor Ort die passenden Wandbefestigungsmaterialien auszuwählen.
Diese liegen der Lieferung nicht bei.

Druckfehler, Konstruktions-, Maß- und Modelländerungen vorbehalten.