Möbel LETZ
Finden und Wohlfühlen



Typenplan

b·essence von puris - Badezimmer in Edelweiß matt

Wichtiger Hinweis für Sie

Etwaige Hinweise des Herstellers in dieser Produktinformation, die sich auf die Gewährleistung beziehen, haben für Sie keinerlei Bindungswirkung und können von Ihnen ignoriert werden. Ihre gesetzlichen Gewährleistungsrechte als Verbraucher uns gegenüber, als Ihrem Verkäufer, werden dadurch in keiner Weise berührt oder eingeschränkt. Sie können sich wegen aller Mängel jederzeit an uns wenden. Darüber hinaus gehende Herstellergarantien bleiben natürlich unberührt. Dieser Artikel wird hergestellt von puris Bad GmbH & Co.KG, Hinterm Gallberg 6a, 59929 Brilon, Deutschland

Möbel Letz GmbH
Am Gewerbepark 11
06895 Zahna-Elster

Tel.: 035383 - 6018 50
Fax.: 035383 - 6018 17







Frontdekore

F Folierte Front

M Melaminharzbeschichtete Front mit ABS-Kante



Nr. 697 Betongrün



Nr. 720 Kaschmir matt



Nr. 793 Edelweiß matt



Nr. 777 Cosmos grey matt



Nr. 891 Quarzgrau matt

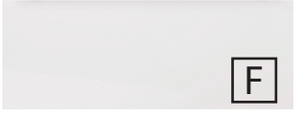

Nr. 722 Polarweiß hgl.



Nr. 639 Eiche Schwarz

Korpusdekore

*** Hochglanz Korpus gegen Aufpreis**



Nr. 197
Betongrün



Nr. 120
Kaschmir matt

Nr. 111
Weiß matt



Nr. 177
Cosmos grey matt



Nr. 191
Quarzgrau matt

*Nr. 161
Weiß hgl.



Nr. 139
Eiche Schwarz

Waschtischfarben

Keramik - Möbelwaschtische



„Villeroy&Boch Collaro“

Nr. 1 Weiß

Nr. 21 Weiß CeramicPlus

Waschtischplatte + Abdeckplatte

Nr. 103 Eiche massiv



Griffvarianten

Nr. 341 Griffprofil in alu



Nr. 342 Griffprofil in schwarz



Technik

Türen mit integriertem Dämpfungssystem

Nr. 554
Premium-Technik mit Dämpfung

Nr. 555
Auszüge und Schubkästen mit Chromkante

Nr. 560
Auszüge mit Glasreling und Schubkästen mit Chromkante

bei Waschtischunterschränken mit b·collection-Label
bei Ergänzungsschränken ohne b·collection-Label

Alle Angaben unverbindlich und freibleibend. Fehler, Irrtümer und Änderungen vorbehalten.

Bitte beachten Sie die Gewährleistungs-, Montage- und Pflegehinweise, sowie die Gütevereinbarungen zu Anfang des Verkaufhandbuches.

b · essence - Typenliste

#Ident Nummern - keine Preise

Tiefenangabe entspricht der Korpustiefe	Tiefe in mm	Breite in mm	Höhe in mm	Artikelnummer	Anschlag	#	Aufpreis Hochglanz Korpus	Aufpreis Chromkante Auszug	Aufpreis Glasreling
Flächenspiegel									
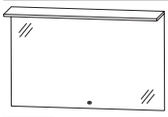  **Flächenspiegel** 1 LED-Flächenleuchte mit Sensor für Emotion-Beleuchtung 1 LED-Converter inkl. LED-Waschplatzbeleuchtung Dieses Produkt enthält eine Lichtquelle der Energieeffizienzklasse: F									
800 mm breit 23,3 Watt / 2190 Lumen / 2700 - 6500 Kelvin	91	800	652	**FSB418001**					
1000 mm breit 29,5 Watt / 2773 Lumen / 2700 - 6500 Kelvin	91	1000	652	**FSB411001**					
1200 mm breit 35,7 Watt / 3356 Lumen / 2700 - 6500 Kelvin	91	1200	652	**FSB411201**					
1600 mm breit 48,1 Watt / 4521 Lumen / 2700 - 6500 Kelvin	91	1600	652	**FSB411601**					
Keramik - Aufsatzwaschtisch									
 Villeroy&Boch **Keramik - Aufsatzwaschtisch Collaro** mit Hahnlochbohrung mit Überlauf									
weiß	440	550	90	**WTM52051**					
weiß Ceramic Plus*	440	550	90	**WTM520521**					

Die Angabe des Waschtisch-Herstellers entnehmen Sie bitte der Übersicht, die Sie am Anfang des Verkaufshandbuches finden.
***Keramikwaschtische mit einer Spezialbeschichtung sind von der Lieferzeit ausgenommen!**

b · essence - Typenliste

#Ident Nummern - keine Preise

Tiefenangabe entspricht der Korpustiefe	Tiefe in mm	Breite in mm	Höhe in mm	Artikelnummer	Anschlag	#	Aufpreis Hochglanz Korpus	Aufpreis Chromkante Auszug	Aufpreis Glasreling
Sets mit Plattenausschnitt für Waschtisch Collaro									
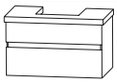 **Bestehend aus:** Waschtischplatte Eiche massiv mit 1 Waschtischausschnitt mittig Ausschnittmaße B: 480 mm, T: 395 mm Oberfläche gewachst und geölt Waschtischunterschrank 800 mm 1 Metallschubkasten und Siphonausschnitt inkl. OrgaBase 1 Metallauszug									
ohne LED-Beleuchtung	495	812	480	**SETBE801M**					
mit LED-Beleuchtung 1 beleuchtetes Griffprofil 7,2 Watt / Converter 15 Watt 634 Lumen / 6500 Kelvin 1 Bewegungssensor Dieses Produkt enthält eine Lichtquelle der Energieeffizienzklasse: F	495	812	480	**SETBE802M**					
Optionales Zubehör:									
Raumsparsiphon DN 40				PZ1367					
Raumsparsiphon DN 32				PZ1423					
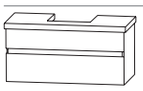 **Bestehend aus:** Waschtischplatte Eiche massiv mit 1 Waschtischausschnitt mittig Ausschnittmaße B: 480 mm, T: 395 mm Oberfläche gewachst und geölt Waschtischunterschrank 1000 mm 1 Metallschubkasten und Siphonausschnitt inkl. OrgaBase 1 Metallauszug									
ohne LED-Beleuchtung	495	1012	480	**SETBE101M**					
mit LED-Beleuchtung 1 beleuchtetes Griffprofil 9,1 Watt / Converter 15 Watt 801 Lumen / 6500 Kelvin 1 Bewegungssensor Dieses Produkt enthält eine Lichtquelle der Energieeffizienzklasse: F	495	1012	480	**SETBE102M**					
Optionales Zubehör:									
Raumsparsiphon DN 40				PZ1367					
Raumsparsiphon DN 32				PZ1423					

b · essence - Typenliste

#Ident Nummern - keine Preise

Tiefenangabe entspricht der Korpustiefe	Tiefe in mm	Breite in mm	Höhe in mm	Artikelnummer	Anschlag	#	Aufpreis Hochglanz Korpus	Aufpreis Chromkante Auszug	Aufpreis Glasreling
Sets mit Plattenausschnitt für Waschtisch Collaro									
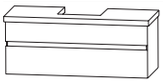 **Bestehend aus:** Waschtischplatte Eiche massiv mit 1 Waschtischausschnitt mittig Ausschnittmaße B: 480 mm, T: 395 mm Oberfläche gewachst und geölt Waschtischunterschrank 1200 mm 1 Metallschubkasten und Siphonausschnitt inkl. OrgaBase 1 Metallauszug									
ohne LED-Beleuchtung	495	1212	480	**SETBE121M**					
mit LED-Beleuchtung 1 beleuchtetes Griffprofil 11,0 Watt / Converter 15 Watt 972 Lumen / 6500 Kelvin 1 Bewegungssensor Dieses Produkt enthält eine Lichtquelle der Energieeffizienzklasse: F	495	1212	480	**SETBE122M**					
Optionales Zubehör: Raumsparsiphon DN 40 Raumsparsiphon DN 32				PZ1367 PZ1423					
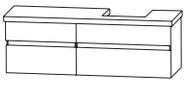 **Bestehend aus:** Waschtischplatte Eiche massiv mit 1 Waschtischausschnitt rechts Ausschnittmaße B: 480 mm, T: 395 mm Oberfläche gewachst und geölt Waschtischunterschrank 1000 mm 1 Metallschubkasten mit Siphonausschnitt inkl. OrgaBase 1 Metallauszug Unterschrank 600 mm 1 Metallschubkasten 1 Metallauszug									
ohne LED-Beleuchtung	495	1612	480	**SETBE161L**					
mit LED-Beleuchtung 2 beleuchtete Griffprofile 14,4 Watt / Converter 15 Watt 801 + 462 Lumen / 6500 Kelvin 1 Bewegungssensor Dieses Produkt enthält eine Lichtquelle der Energieeffizienzklasse: F	495	1612	480	**SETBE162L**					
Optionales Zubehör: Raumsparsiphon DN 40 Raumsparsiphon DN 32				PZ1367 PZ1423					

b · essence - Typenliste

#Ident Nummern - keine Preise

Tiefenangabe entspricht der Korpustiefe	Tiefe in mm	Breite in mm	Höhe in mm	Artikelnummer	Anschlag	#	Aufpreis Hochglanz Korpus	Aufpreis Chromkante Auszug	Aufpreis Glasreling
Sets mit Plattenausschnitt für Waschtisch Collaro									
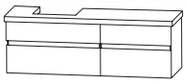 **Bestehend aus:** Waschtischplatte Eiche massiv mit 1 Waschtischausschnitt links Ausschnittmaße B: 480 mm, T: 395 mm Oberfläche gewachst und geölt Waschtischunterschrank 1000 mm 1 Metallschubkasten und Siphonausschnitt inkl. OrgaBase 1 Metallauszug Unterschrank 600 mm 1 Metallschubkasten 1 Metallauszug									
ohne LED-Beleuchtung	495	1612	480	**SETBE161R**					
mit LED-Beleuchtung 2 beleuchtete Griffprofile 14,4 Watt / Converter 15 Watt 801 + 462 Lumen / 6500 Kelvin 1 Bewegungssensor Dieses Produkt enthält eine Lichtquelle der Energieeffizienzklasse: F	495	1612	480	**SETBE162R**					
Optionales Zubehör:									
Raumsparsiphon DN 40				PZ1367					
Raumsparsiphon DN 32				PZ1423					
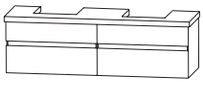 **Bestehend aus:** Waschtischplatte Eiche massiv mit 2 Waschtischausschnitten links und rechts Ausschnittmaße je:, B: 480 mm, T: 395 mm Oberfläche gewachst und geölt 2 Waschtischunterschränke (800 mm + 800 mm), je: 1 Metallschubkasten und Siphonausschnitt inkl. OrgaBase 1 Metallauszug									
ohne LED-Beleuchtung	495	1612	480	**SETBE161D**					
mit LED-Beleuchtung 2 beleuchtete Griffprofile 14,4 Watt / Converter 15 Watt 634 + 634 Lumen / 6500 Kelvin 1 Bewegungssensor Dieses Produkt enthält eine Lichtquelle der Energieeffizienzklasse: F	495	1612	480	**SETBE162D**					
Optionales Zubehör:									
Raumsparsiphon DN 40 (2 Stk. bestellen)				PZ1367					
Raumsparsiphon DN 32 (2 Stk. bestellen)				PZ1423					

b · essence - Typenliste

#Ident Nummern - keine Preise

Sets ohne Waschtischausschnitt

Tiefenangabe entspricht der Korpustiefe	Tiefe in mm	Breite in mm	Höhe in mm	Artikelnummer	Anschlag	#	Aufpreis Hochglanz Korpus	Aufpreis Chromkante Auszug	Aufpreis Glasreling
 **Bestehend aus:** Waschtischplatte Eiche massiv Oberfläche gewachst und geölt Waschtischunterschrank 800 mm 1 Metallschubkasten und Siphonausschnitt inkl. OrgaBase 1 Metallauszug									
ohne LED-Beleuchtung	495	812	480	**SETBE801O**					
mit LED-Beleuchtung 1 beleuchtetes Griffprofil 7,2 Watt / Converter 15 Watt 634 Lumen / 6500 Kelvin 1 Bewegungssensor Dieses Produkt enthält eine Lichtquelle der Energieeffizienzklasse: F	495	812	480	**SETBE802O**					
Optionales Zubehör:									
Raumsparsiphon DN 40				PZ1367					
Raumsparsiphon DN 32				PZ1423					
 **Bestehend aus:** Waschtischplatte Eiche massiv Oberfläche gewachst und geölt Waschtischunterschrank 1000 mm 1 Metallschubkasten und Siphonausschnitt inkl. OrgaBase 1 Metallauszug									
ohne LED-Beleuchtung	495	1012	480	**SETBE101O**					
mit LED-Beleuchtung 1 beleuchtetes Griffprofil 9,1 Watt / Converter 15 Watt 801 Lumen / 6500 Kelvin 1 Bewegungssensor Dieses Produkt enthält eine Lichtquelle der Energieeffizienzklasse: F	495	1012	480	**SETBE102O**					
Optionales Zubehör:									
Raumsparsiphon DN 40				PZ1367					
Raumsparsiphon DN 32				PZ1423					
 **Bestehend aus:** Waschtischplatte Eiche massiv Oberfläche gewachst und geölt Waschtischunterschrank 1200 mm 1 Metallschubkasten und Siphonausschnitt inkl. OrgaBase 1 Metallauszug									
ohne LED-Beleuchtung	495	1212	480	**SETBE121O**					
mit LED-Beleuchtung 1 beleuchtetes Griffprofil 11,0 Watt / Converter 15 Watt 972 Lumen / 6500 Kelvin 1 Bewegungssensor Dieses Produkt enthält eine Lichtquelle der Energieeffizienzklasse: F	495	1212	480	**SETBE122O**					
Optionales Zubehör:									
Raumsparsiphon DN 40				PZ1367					
Raumsparsiphon DN 32				PZ1423					

b · essence - Typenliste

#Ident Nummern - keine Preise

Sets ohne Waschtischausschnitt

Tiefenangabe entspricht der Korpustiefe	Tiefe in mm	Breite in mm	Höhe in mm	Artikelnummer	Anschlag	#	Aufpreis Hochglanz Korpus	Aufpreis Chromkante Auszug	Aufpreis Glasreling
 Unterschränke tauschbar									
Bestehend aus: Waschtischplatte Eiche massiv Oberfläche gewachst und geölt Waschtischunterschrank 1000 mm 1 Metallschubkasten mit Siphonausschnitt inkl. OrgaBase 1 Metallauszug Unterschrank 600 mm 1 Metallschubkasten 1 Metallauszug									
ohne LED-Beleuchtung	495	1612	480	**SETBE161O**					
mit LED-Beleuchtung 2 beleuchtete Griffprofile 14,4 Watt / Converter 15 Watt 801 + 462 Lumen / 6500 Kelvin 1 Bewegungssensor Dieses Produkt enthält eine Lichtquelle der Energieeffizienzklasse: F	495	1612	480	**SETBE162O**					
Optionales Zubehör:									
Raumsparsiphon DN 40				PZ1367					
Raumsparsiphon DN 32				PZ1423					
									
Bestehend aus: Waschtischplatte Eiche massiv Oberfläche gewachst und geölt 2 Waschtischunterschränke (800 mm + 800 mm), je: 1 Metallschubkasten und Siphonausschnitt inkl. OrgaBase 1 Metallauszug									
ohne LED-Beleuchtung	495	1612	480	**SETBE163O**					
mit LED-Beleuchtung 2 beleuchtete Griffprofile 14,4 Watt / Converter 15 Watt 634 + 634 Lumen / 6500 Kelvin 1 Bewegungssensor Dieses Produkt enthält eine Lichtquelle der Energieeffizienzklasse: F	495	1612	480	**SETBE164O**					
Optionales Zubehör:									
Raumsparsiphon DN 40 (2 Stk. bestellen)				PZ1367					
Raumsparsiphon DN 32 (2 Stk. bestellen)				PZ1423					

b · essence - Typenliste

#Ident Nummern - keine Preise

Tiefenangabe entspricht der Korpustiefe	Tiefe in mm	Breite in mm	Höhe in mm	Artikelnummer	Anschlag	#	Aufpreis Hochglanz Korpus	Aufpreis Chromkante Auszug	Aufpreis Glasreling
Hochschränke									
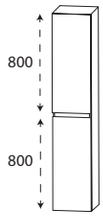 **Hochschrank** 2 Türen 2 Glasfachböden (o.) 2 Glasfachböden (u.)	300	300	1630	**HNA0330GL**	L/R				
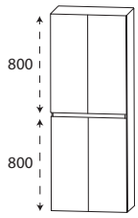 **Hochschrank** 4 Türen 2 Glasfachböden (o.) 2 Glasfachböden (u.)	300	600	1630	**HNA0360GL**					
Mittelschränke									
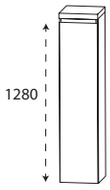 **Mittelschrank** 1 Tür 4 Glasfachböden 1 Abdeckplatte 325 mm tief Eiche massiv	300	300	1350	**MNA813CGM**	L/R				
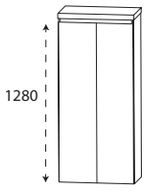 **Mittelschrank** 2 Türen 4 Glasfachböden 1 Abdeckplatte 325 mm tief Eiche massiv	300	600	1350	**MNA816CGM**					
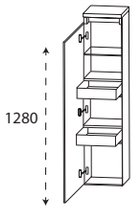 **Mittelschrank mit Innenschubkästen** 1 Tür 1 Glasfachboden 2 Metall-Innenschubkästen mit Einzugsdämpfung 1 Abdeckplatte 325 mm tief Eiche massiv	300	300	1350	**MNA843CGM**	L/R				

b · essence - Typenliste

#Ident Nummern - keine Preise

Tiefenangabe entspricht der Korpustiefe	Tiefe in mm	Breite in mm	Höhe in mm	Artikelnummer	Anschlag	#	Aufpreis Hochglanz Korpus	Aufpreis Chromkante Auszug	Aufpreis Glasreling
Mittelschränke									
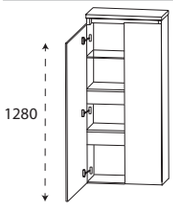 **Mittelschrank mit Innenschubkästen** 2 Türen 1 durchgängiger Glasfachboden 2 durchgängige Metall-Innenschubkästen 1 Abdeckplatte 325 mm tief Eiche massiv	300	600	1350	**MNA846CGM**					
Highboards									
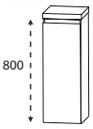 **Highboard** 1 Tür 2 Glasfachböden 1 Abdeckplatte 325 mm tief Eiche massiv	300	300	870	**HBA513CGM**	L/R				
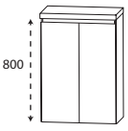 **Highboard** 2 Türen 2 Glasfachböden 1 Abdeckplatte 325 mm tief Eiche massiv	300	600	870	**HBA516CGM**					
 **Highboard** 1 Metallauszug 1 Tür 1 Glasfachboden 1 Abdeckplatte 325 mm tief Eiche massiv	300	300	870	**HBA553CGM**	L/R				
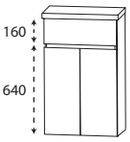 **Highboard** 1 Metallauszug 2 Türen 1 Glasfachboden 1 Abdeckplatte 325 mm tief Eiche massiv	300	600	870	**HBA556CGM**					
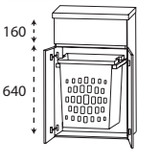 **Highboard** 1 Metallauszug 2 Türen 1 Wäscheauszug mit Kunststoffkorb Volumen Wäscheauszug: 40 Liter 1 Abdeckplatte 325 mm tief Eiche massiv	300	600	870	**HBA556CWM**					

b · essence - Typenliste

#Ident Nummern - keine Preise

	Tiefenangabe entspricht der Korpustiefe	Tiefe in mm	Breite in mm	Höhe in mm	Artikelnummer	Anschlag	#	Aufpreis Hochglanz Korpus	Aufpreis Chromkante Auszug	Aufpreis Glasreling
Regale										
	**Funktionsregal** Ecken auf Gehrung geschnitten senkrechte oder waagerechte Montage möglich **Bitte Farbvariante angeben:** Nr. 501 weiß matt lackiert Nr. 547 schwarz matt lackiert	150	300	160	**RGL113001**					
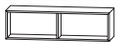	**Funktionsregal** Ecken auf Gehrung geschnitten senkrechte oder waagerechte Montage möglich **Bitte Farbvariante angeben:** Nr. 501 weiß matt lackiert Nr. 547 schwarz matt lackiert	150	600	160	**RGL116002**					
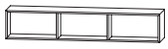	**Funktionsregal** Ecken auf Gehrung geschnitten senkrechte oder waagerechte Montage möglich **Bitte Farbvariante angeben:** Nr. 501 weiß matt lackiert Nr. 547 schwarz matt lackiert	150	900	160	**RGL119003**					
Glas - Ablageboarde										
	Glas - Ablageboard inkl. Metallhalter									
	600 mm breit inkl. 2 Metallhalter	130	600	8	**ABG136008**					
	800 mm breit inkl. 2 Metallhalter	130	800	8	**ABG138008**					
	1000 mm breit inkl. 3 Metallhalter	130	1000	8	**ABG131008**					
	1200 mm breit inkl. 3 Metallhalter	130	1200	8	**ABG131208**					

b · essence - Typenliste

#Ident Nummern - keine Preise

Zubehör

	Tiefenangabe entspricht der Korpustiefe	Tiefe in mm	Breite in mm	Höhe in mm	Artikelnummer	Anschlag	#	Aufpreis Hochglanz Korpus	Aufpreis Chromkante Auszug	Aufpreis Glasreling
	**Handtuchhalter** einarmig nach vorne geöffnet zur Montage am Waschtischunterschrank Korpustiefe und -höhe beachten!									
	chrom	390	55	30	**PZ112811**					
	schwarz	390	55	30	**PZ112812**					
	alu matt	390	55	30	**PZ112813**					
	**Handtuchhalter** zweiarmig nach vorne geöffnet zur Montage am Waschtischunterschrank Korpustiefe und -höhe beachten!									
	chrom	390	110	30	**PZ11281**					
	schwarz	390	110	30	**PZ11282**					
	alu matt	390	110	30	**PZ11283**					
	**Handtuchhalter** einarmig schwenkbar zur Montage an der Wand oder am Korpus Korpustiefe und -höhe beachten!									
	chrom	420	30	46	**PZ11471**					
	schwarz	420	30	46	**PZ11472**					
	**Handtuchhalter** einarmig ausziehbar chrom glänzend zur Montage an der Wand	330-567	44	44	**PZ11371**					
	**Handtuchhalter** zweiarmig ausziehbar chrom glänzend zur Montage an der Wand	322-562	87	47	**PZ11372**					
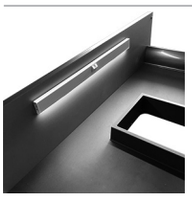	**LED-Schubkasten-Innenbeleuchtung** für alle geraden Fronten Magnetleiste zum Aufkleben, Leuchte zum Laden entnehmbar Akkubetriebene LED-Leuchte mit Bewegungssensor 15 Sekunden nach der letzten Bewegung schaltet sich die Beleuchtung automatisch ab USB-C Anschluss An-/Aus-Schalter ohne Netzteil 1,0 Watt / 50 Lumen / 3000 Kelvin Optionales Zubehör: Ladekabel inkl. Netzstecker	12	400	35	**PZ115840** **PZ1158LG**					

b · essence - Typenliste

#Ident Nummern - keine Preise

Zubehör

	Tiefenangabe entspricht der Korpustiefe	Tiefe in mm	Breite in mm	Höhe in mm	Artikelnummer	Anschlag	#	Aufpreis Hochglanz Korpus	Aufpreis Chromkante Auszug	Aufpreis Glasreling
	**Auszugseinteilung inkl. Befestigungsstange** nicht möglich bei der Variante 560 (Glasreling)									
	4 Einteilungselemente - 600 mm Schrankbreite				**PZ122461**					
	4 Einteilungselemente - 800 mm Schrankbreite				**PZ122480**					
	5 Einteilungselemente - 1000 mm Schrankbreite				**PZ122410**					
	6 Einteilungselemente - 1200 mm Schrankbreite				**PZ122412**					
	**Stauraumboxen inkl. Befestigungsstange** nicht möglich bei der Variante 560 (Glasreling)									
	2 Boxen für 600 mm Schrankbreite				**PZ123660**					
	2 Boxen für 800 mm Schrankbreite				**PZ123680**					
	2 Boxen für 1000 mm Schrankbreite				**PZ123610**					
	2 Boxen für 1200 mm Schrankbreite				**PZ123612**					
	**Stauraumbox** ohne Befestigungsstange	150	246	150	**PZ1236E1**					
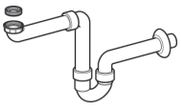	**Raumspar - Geruchsverschluss Ablauf** aus Kunststoff, in weiß Nennweite: 40 mm				**PZ1367**					
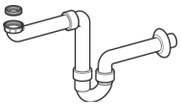	**Raumspar - Geruchsverschluss Ablauf** aus Kunststoff, in weiß Nennweite: 32 mm				**PZ1423**					

b · essence - Installationsmaße

SET BE80 + WTM 5205

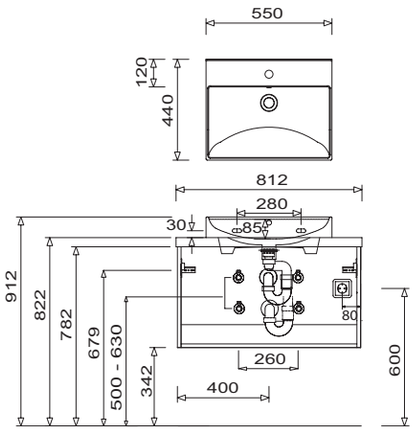

SET BE10 + WTM 5205

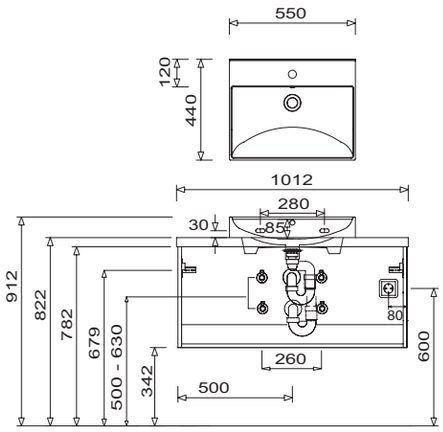

SET BE12 + WTM 5205

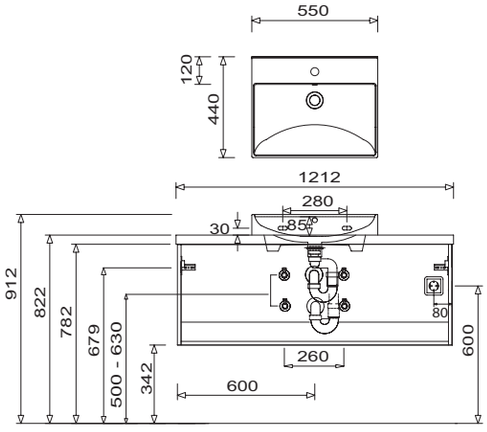

SET BE16 1L + WTM 5205

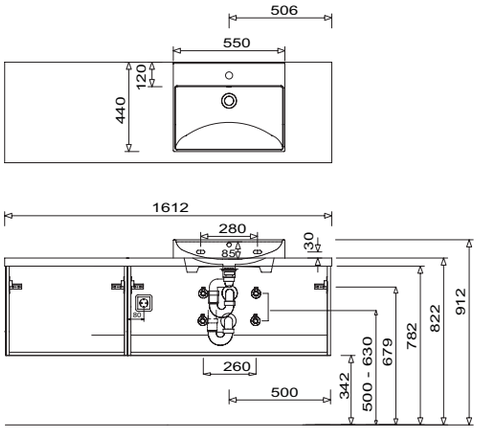

SET BE16 1R + WTM 5205

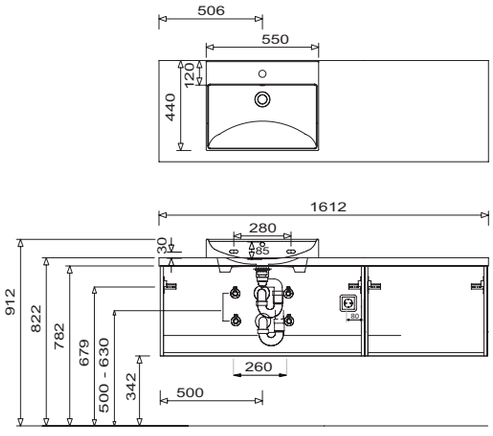

SET BE16 + 2 x WTM 5205

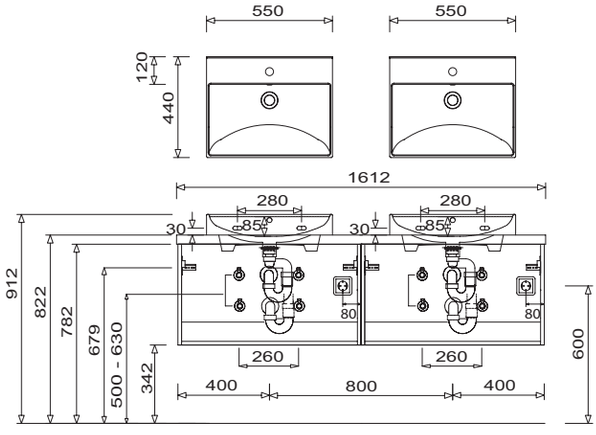

Bei Waschtischanlagen mit Befestigungsschrauben müssen die Maße zum Bohren vor Ort, nach dem Auflegen des Waschtisches auf den Unterschrank, angezeichnet werden.
Die Befestigungsschrauben müssen verschraubt werden.
Toleranzen:
Die Maßtoleranzen (+/- 5mm) und Ebenheitstoleranzen (DIN 18202) unterliegen den üblichen materialspezifischen Toleranzen für Bauwerkstoffe, anlehnend an die DIN 18202.